正本

CMA
181520342016

XRDJC

检 测 报 告

Test Report

编号：XRD23010188602H-01

项目名称：安徽力普拉斯电源技术有限公司自行监测

委托单位：安徽力普拉斯电源技术有限公司

检测类别：委托检测

报告日期：2023.01.28

山东修瑞德质量检测技术有限公司

（加盖检验检测专用章）

检 测 报 告 说 明

1. 报告无本公司检验检测专用章及CMA章无效。
2. 报告内容需填写齐全，无本公司授权签字人的签字无效。
3. 报告需填写清楚，涂改无效。
4. 检测委托方如对检测报告有异议,须于收到本检测报告之日起十五日内向我公司提出,逾期不予受理。
5. 测试条件和工况变化大的样品、无法保存复现的样品，本公司仅对本次所采集样品的检测数据负责。
6. 由委托单位自行采集的样品,本公司仅对送检样品检测数据负责，不对样品来源负责。
7. 本报告未经同意不得用于广告宣传。
8. 未经本公司书面同意,不得复制（全文复制除外）本报告。

地址：济宁高新区产学研基地 A5 楼 B 座 B203 号房

电话/传真：0537-3168781

邮箱：sdxrdzljc@163.com

邮编：272100

山东修瑞德质量检测技术有限公司

检 测 报 告

一、检测基本信息表

受检单位	安徽力普拉斯电源技术有限公司		受检地址	安徽省淮北市濉溪县经济开发区	
样品状态	采样头、滤筒、滤膜、吸收管、采水瓶		样品来源	采样	
样品类别	检测项目	检测分析方法	检测依据	检出限	仪器名称
有组织废气	颗粒物	重量法	HJ 836-2017	1.0mg/m^3	电子天平（XRD-YQ153）
	铅	火焰原子吸收分光光度法	HJ 685-2014	0.010mg/m^3	原子吸收分光光度计（XRD-YQ008）
无组织废气	颗粒物	重量法	GB/T 15432-1995及修改单	0.001mg/m^3	电子天平（XRD-YQ153）
	硫酸雾	离子色谱法	HJ 544-2016	0.005mg/m^3	离子色谱仪（XRD-YQ011）
	铅	火焰原子吸收分光光度法	GB/T 15264-1994及修改单	5×10^{-4}mg/m^3	原子吸收分光光度计（XRD-YQ008）
地下水	pH	电极法	HJ 1147-2020	/	便携式 pH 计（XRD-YQ376）
	氨氮	纳氏试剂分光光度法	HJ 535-2009	0.025mg/L	紫外/可见分光光度计（XRD-YQ005）
	氟化物	离子选择电极法	GB/T 7484-1987	0.05mg/L	微机型氟离子计（XRD-YQ126）
	硫酸盐	铬酸钡分光光度法	HJ/T 342-2007	8mg/L	紫外/可见分光光度计（XRD-YQ005）
	亚硝酸盐氮	重氮偶合分光光度法	GB/T 5750.5-2006	0.001mg/L	紫外/可见分光光度计（XRD-YQ005）
	硝酸盐氮	紫外分光光度法	GB/T 5750.5-2006	0.2mg/L	紫外/可见分光光度计（XRD-YQ005）
	六价铬	二苯碳酰二肼分光光度法	GB/T 5750.6-2006	0.004mg/L	紫外/可见分光光度计（XRD-YQ005）
	铅	无火焰原子吸收分光光度法	GB/T 5750.6-2006	0.0025mg/L	原子吸收分光光度计（XRD-YQ008）
	砷	原子荧光法	HJ 694-2014	0.3μg/L	原子荧光光度计（XRD-YQ171）
备注	“ND”表示未检出				

编制：　　审核：　　山东修瑞德质量检测技术有限公司

授权签字人：　　签发日期：2023.01.28　　（检验检测专用章）

山东修瑞德质量检测技术有限公司

检 测 报 告

一、检测基本信息表（续）

样品类别	检测项目	检测分析方法	检测依据	检出限	仪器名称
地下水	汞	原子荧光法	HJ 694-2014	0.04μg/L	原子荧光光度计（XRD-YQ171）
	镉	无火焰原子吸收分光光度法	GB/T 5750.6-2006	0.0005mg/L	原子吸收分光光度计（XRD-YQ008）
	铜	火焰原子吸收分光光度法	GB/T 5750.6-2006	0.2mg/L	原子吸收分光光度计（XRD-YQ008）
	锌	原子吸收分光光度法	GB/T 5750.6-2006	0.05mg/L	原子吸收分光光度计（XRD-YQ008）
	锰	原子吸收分光光度法	GB/T 11911-1989	0.01mg/L	原子吸收分光光度计（XRD-YQ008）
备注	/				

本页以下空白

山东修瑞德质量检测技术有限公司

检 测 报 告

二、检测结果

表 1.1 有组织废气检测结果

测点名称	DA001 一车间铸板	烟道直径（m）	1.20	
排气筒高度（m）	20	处理设施	铅烟净化器	
采样日期	2023.01.09	完成日期	2023.01.16	
检测项目	样品编号	标干流量（m^3/h）	排放浓度（mg/m^3）	排放速率（kg/h）
颗粒物	FQ1101	20864	5.0	0.104
标准限值	/	/	30	/
铅	FQ1101	20598	0.131	2.70×10^{-3}
标准限值	/	/	0.5	/
标准依据	《电池工业污染物排放标准》（GB 30484-2013）			
备注	仅提供数据，不作评价。			

表 1.2 有组织废气检测结果

测点名称	DA002 一车间铅粉	烟道直径（m）	1.20	
排气筒高度（m）	20	处理设施	袋式除尘器	
采样日期	2023.01.09	完成日期	2023.01.16	
检测项目	样品编号	标干流量（m^3/h）	排放浓度（mg/m^3）	排放速率（kg/h）
颗粒物	FQ2101	21534	9.6	0.207
标准限值	/	/	30	/
铅	FQ2101	21422	0.167	3.57×10^{-3}
标准限值	/	/	0.5	/
标准依据	《电池工业污染物排放标准》（GB 30484-2013）			
备注	仅提供数据，不作评价。			

本页以下空白

山东修瑞德质量检测技术有限公司

检 测 报 告

二、检测结果（续）

表 1.3 有组织废气检测结果

测点名称	DA003 三车间铸板	烟道直径（m）	1.20	
排气筒高度（m）	20	处理设施	铅烟净化器	
采样日期	2023.01.09	完成日期	2023.01.16	
检测项目	样品编号	标干流量（m^3/h）	排放浓度（mg/m^3）	排放速率（kg/h）
颗粒物	FQ3101	32075	5.9	0.189
标准限值	/	/	30	/
铅	FQ3101	32233	0.103	3.33×10^{-3}
标准限值	/	/	0.5	/
标准依据	《电池工业污染物排放标准》（GB 30484-2013）			
备注	仅提供数据，不作评价。			

表 1.4 有组织废气检测结果

测点名称	DA004 四车间合金	烟道直径（m）	1.20	
排气筒高度（m）	20	处理设施	铅烟净化器	
采样日期	2023.01.09	完成日期	2023.01.16	
检测项目	样品编号	标干流量（m^3/h）	排放浓度（mg/m^3）	排放速率（kg/h）
颗粒物	FQ4101	37542	3.2	5.99×10^{-2}
标准限值	/	/	30	/
铅	FQ4101	37302	0.171	6.39×10^{-3}
标准限值	/	/	0.5	/
标准依据	《电池工业污染物排放标准》（GB 30484-2013）			
备注	仅提供数据，不作评价。			

本页以下空白

山东修瑞德质量检测技术有限公司

检 测 报 告

二、检测结果（续）

表 1.5 有组织废气检测结果

测点名称	DA005 四车间合金	烟道直径（m）	1.20	
排气筒高度（m）	20	处理设施	铅烟净化器	
采样日期	2023.01.09	完成日期	2023.01.16	
检测项目	样品编号	标干流量（m^3/h）	排放浓度（mg/m^3）	排放速率（kg/h）
颗粒物	FQ5101	60768	2.6	0.158
标准限值	/	/	30	/
铅	FQ5101	42460	0.125	5.30×10^{-3}
标准限值	/	/	0.5	/
标准依据	《电池工业污染物排放标准》（GB 30484-2013）			
备注	仅提供数据，不作评价。			

表 1.6 有组织废气检测结果

测点名称	DA006 三车间组装	烟道直径（m）	1.20	
排气筒高度（m）	20	处理设施	滤筒式除尘器	
采样日期	2023.01.09	完成日期	2023.01.16	
检测项目	样品编号	标干流量（m^3/h）	排放浓度（mg/m^3）	排放速率（kg/h）
颗粒物	FQ6101	30466	8.8	0.268
标准限值	/	/	30	/
铅	FQ6101	30289	0.107	3.24×10^{-3}
标准限值	/	/	0.5	/
标准依据	《电池工业污染物排放标准》（GB 30484-2013）			
备注	仅提供数据，不作评价。			

本页以下空白

山东修瑞德质量检测技术有限公司

检 测 报 告

二、检测结果（续）

表 1.7 有组织废气检测结果

测点名称	DA007 七车间组装	烟道直径（m）	1.90	
排气筒高度（m）	20	处理设施	袋式除尘器	
采样日期	2023.01.09	完成日期	2023.01.16	
检测项目	样品编号	标干流量（m^3/h）	排放浓度（mg/m^3）	排放速率（kg/h）
颗粒物	FQ7101	58764	4.1	0.241
标准限值	/	/	30	/
铅	FQ7101	56973	0.135	7.69×10^{-3}
标准限值	/	/	0.5	/
标准依据	《电池工业污染物排放标准》（GB 30484-2013）			
备注	仅提供数据，不作评价。			

表 1.8 有组织废气检测结果

测点名称	DA008 六车间组装	烟道直径（m）	1.10	
排气筒高度（m）	20	处理设施	袋式除尘器	
采样日期	2023.01.09	完成日期	2023.01.16	
检测项目	样品编号	标干流量（m^3/h）	排放浓度（mg/m^3）	排放速率（kg/h）
颗粒物	FQ8101	31662	7.3	0.231
标准限值	/	/	30	/
铅	FQ8101	31671	0.141	4.48×10^{-3}
标准限值	/	/	0.5	/
标准依据	《电池工业污染物排放标准》（GB 30484-2013）			
备注	仅提供数据，不作评价。			

本页以下空白

山东修瑞德质量检测技术有限公司

检 测 报 告

二、检测结果（续）

表 1.9 有组织废气检测结果

测点名称	DA009 一车间组装	烟道直径（m）	1.85	
排气筒高度（m）	20	处理设施	袋式除尘器	
采样日期	2023.01.09	完成日期	2023.01.16	
检测项目	样品编号	标干流量（m^3/h）	排放浓度（mg/m^3）	排放速率（kg/h）
颗粒物	FQ9101	56454	3.1	0.175
标准限值	/	/	30	/
铅	FQ9101	54756	0.125	6.87×10^{-3}
标准限值	/	/	0.5	/
标准依据	《电池工业污染物排放标准》（GB 30484-2013）			
备注	仅提供数据，不作评价。			

表 1.10 有组织废气检测结果

测点名称	DA028 一车间和膏	烟道直径（m）	1.00	
排气筒高度（m）	20	处理设施	铅烟净化器	
采样日期	2023.01.09	完成日期	2023.01.16	
检测项目	样品编号	标干流量（m^3/h）	排放浓度（mg/m^3）	排放速率（kg/h）
颗粒物	FQ10101	13863	10.2	0.141
标准限值	/	/	30	/
铅	FQ10101	13881	0.138	1.92×10^{-3}
标准限值	/	/	0.5	/
标准依据	《电池工业污染物排放标准》（GB 30484-2013）			
备注	仅提供数据，不作评价。			

本页以下空白

山东修瑞德质量检测技术有限公司

检 测 报 告

二、检测结果（续）

表 1.11 有组织废气检测结果

测点名称	DA034 铅零件房	烟道直径（m）	1.20	
排气筒高度（m）	20	处理设施	袋式除尘器	
采样日期	2023.01.09	完成日期	2023.01.16	
检测项目	样品编号	标干流量（m^3/h）	排放浓度（mg/m^3）	排放速率（kg/h）
颗粒物	FQ11101	15466	8.4	0.130
标准限值	/	/	30	/
铅	FQ11101	15490	0.142	2.20×10^{-3}
标准限值	/	/	0.5	/
标准依据	《电池工业污染物排放标准》（GB 30484-2013）			
备注	仅提供数据，不作评价。			

表 1.12 有组织废气检测结果

测点名称	DA035 三车间涂板	烟道直径（m）	1.20	
排气筒高度（m）	20	处理设施	滤筒式除尘器	
采样日期	2023.01.09	完成日期	2023.01.16	
检测项目	样品编号	标干流量（m^3/h）	排放浓度（mg/m^3）	排放速率（kg/h）
颗粒物	FQ12101	31827	5.3	0.169
标准限值	/	/	30	/
铅	FQ12101	32189	0.171	5.49×10^{-3}
标准限值	/	/	0.5	/
标准依据	《电池工业污染物排放标准》（GB 30484-2013）			
备注	仅提供数据，不作评价。			

本页以下空白

山东修瑞德质量检测技术有限公司

检 测 报 告

二、检测结果（续）

表 1.13 有组织废气检测结果

测点名称	DA036 一车间涂板	烟道直径（m）	0.90	
排气筒高度（m）	20	处理设施	铅烟净化器	
采样日期	2023.01.09	完成日期	2023.01.19	
检测项目	样品编号	标干流量（m^3/h）	排放浓度（mg/m^3）	排放速率（kg/h）
颗粒物	FQ13101	6481	5.7	3.69×10^{-2}
标准限值	/	/	30	/
铅	FQ13101	6612	0.141	9.30×10^{-4}
标准限值	/	/	0.5	/
标准依据	《电池工业污染物排放标准》（GB 30484-2013）			
备注	仅提供数据，不作评价。			

表 1.14 有组织废气检测结果

测点名称	DA037 三车间包板	烟道直径（m）	1.20	
排气筒高度（m）	20	处理设施	滤筒式除尘器	
采样日期	2023.01.09	完成日期	2023.01.16	
检测项目	样品编号	标干流量（m^3/h）	排放浓度（mg/m^3）	排放速率（kg/h）
颗粒物	FQ14101	18650	8.1	0.151
标准限值	/	/	30	/
铅	FQ14101	18515	0.160	2.96×10^{-3}
标准限值	/	/	0.5	/
标准依据	《电池工业污染物排放标准》（GB 30484-2013）			
备注	仅提供数据，不作评价。			

本页以下空白

山东修瑞德质量检测技术有限公司

检 测 报 告

二、检测结果（续）

表 1.15 有组织废气检测结果

测点名称	DA038 三车间辊剪	烟道直径（m）	1.20	
排气筒高度（m）	20	处理设施	滤筒式除尘器	
采样日期	2023.01.09	完成日期	2023.01.16	
检测项目	样品编号	标干流量（m^3/h）	排放浓度（mg/m^3）	排放速率（kg/h）
颗粒物	FQ15101	28484	9.3	0.265
标准限值	/	/	30	/
铅	FQ15101	27399	0.134	3.67×10^{-3}
标准限值	/	/	0.5	/
标准依据	《电池工业污染物排放标准》（GB 30484-2013）			
备注	仅提供数据，不作评价。			

表 1.16 有组织废气检测结果

测点名称	DA039 三车间辊剪	烟道直径（m）	1.20	
排气筒高度（m）	20	处理设施	袋式除尘器	
采样日期	2023.01.09	完成日期	2023.01.16	
检测项目	样品编号	标干流量（m^3/h）	排放浓度（mg/m^3）	排放速率（kg/h）
颗粒物	FQ16101	58555	9.4	0.550
标准限值	/	/	30	/
铅	FQ16101	58582	0.168	9.87×10^{-3}
标准限值	/	/	0.5	/
标准依据	《电池工业污染物排放标准》（GB 30484-2013）			
备注	仅提供数据，不作评价。			

本页以下空白

山东修瑞德质量检测技术有限公司

检 测 报 告

二、检测结果（续）

表 1.17 有组织废气检测结果

测点名称	DA040 一车间分刷板	烟道直径（m）	1.20	
排气筒高度（m）	20	处理设施	/	
采样日期	2023.01.09	完成日期	2023.01.16	
检测项目	样品编号	标干流量（m^3/h）	排放浓度（mg/m^3）	排放速率（kg/h）
颗粒物	FQ17101	43948	7.1	0.312
标准限值	/	/	30	/
铅	FQ17101	43718	0.105	4.57×10^{-3}
标准限值	/	/	0.5	/
标准依据	《电池工业污染物排放标准》（GB 30484-2013）			
备注	仅提供数据，不作评价。			

表 1.18 有组织废气检测结果

测点名称	DA041 一车间分刷板	烟道直径（m）	1.90	
排气筒高度（m）	20	处理设施	袋式除尘器	
采样日期	2023.01.09	完成日期	2023.01.16	
检测项目	样品编号	标干流量（m^3/h）	排放浓度（mg/m^3）	排放速率（kg/h）
颗粒物	FQ18101	33874	6.6	0.224
标准限值	/	/	30	/
铅	FQ18101	33379	0.08	2.81×10^{-3}
标准限值	/	/	0.5	/
标准依据	《电池工业污染物排放标准》（GB 30484-2013）			
备注	仅提供数据，不作评价。			

本页以下空白

山东修瑞德质量检测技术有限公司

检 测 报 告

二、检测结果（续）

表 1.19 有组织废气检测结果

测点名称	DA042 三车间铅粉	烟道直径（m）	1.20	
排气筒高度（m）	20	处理设施	袋式除尘器	
采样日期	2023.01.09	完成日期	2023.01.16	
检测项目	样品编号	标干流量（m^3/h）	排放浓度（mg/m^3）	排放速率（kg/h）
颗粒物	FQ19101	25420	6.2	0.158
标准限值	/	/	30	/
铅	FQ19101	25476	0.167	4.25×10^{-3}
标准限值	/	/	0.5	/
标准依据	《电池工业污染物排放标准》（GB 30484-2013）			
备注	仅提供数据，不作评价。			

表 1.20 有组织废气检测结果

测点名称	DA043 注塑车间	烟道直径（m）	1.00	
排气筒高度（m）	15	处理设施	/	
采样日期	2023.01.09	完成日期	2023.01.16	
检测项目	样品编号	标干流量（m^3/h）	排放浓度（mg/m^3）	排放速率（kg/h）
颗粒物	FQ20101	21545	8.5	0.183
标准限值	/	/	20	/
非甲烷总烃	FQ20101	21545	0.167	4.25×10^{-3}
标准限值	/	/	60	/
标准依据	《合成树脂工业污染物排放标准》（GB31572-2015）			
备注	仅提供数据，不作评价。			

本页以下空白

山东修瑞德质量检测技术有限公司

检 测 报 告

二、检测结果（续）

表 2.1 无组织废气检测结果

采样日期	2023.01.09	完成日期		2023.01.17	
检测项目	检测点位	检测时间	样品编号	检测结果（mg/m³）	标准限值
颗粒物	1#上风向	08:32-09:32	WQ1101	0.098	0.3
		10:35-11:35	WQ1102	0.072	
		13:55-14:55	WQ1103	0.087	
	2#下风向	08:32-09:32	WQ2101	0.220	
		10:35-11:35	WQ2102	0.197	
		13:55-14:55	WQ2103	0.182	
	3#下风向	08:32-09:32	WQ3101	0.228	
		10:35-11:35	WQ3102	0.152	
		13:55-14:55	WQ3103	0.128	
	4#下风向	08:32-09:32	WQ4101	0.170	
		10:35-11:35	WQ4102	0.105	
		13:55-14:55	WQ4103	0.143	
硫酸雾	1#上风向	08:32-09:32	WQ1101	0.086	0.3
		10:35-11:35	WQ1102	0.078	
		13:55-14:55	WQ1103	0.091	
	2#下风向	08:32-09:32	WQ2101	0.113	
		10:35-11:35	WQ2102	0.124	
		13:55-14:55	WQ2103	0.132	
	3#下风向	08:32-09:32	WQ3101	0.128	
		10:35-11:35	WQ3102	0.139	
		13:55-14:55	WQ3103	0.142	
	4#下风向	08:32-09:32	WQ4101	0.138	
		10:35-11:35	WQ4102	0.124	
		13:55-14:55	WQ4103	0.114	
标准依据	《电池工业污染物排放标准》（GB 30484-2013）				
备注	仅提供数据，不作评价。				

本页以下空白

山东修瑞德质量检测技术有限公司

检 测 报 告

二、检测结果（续）

表 2.1 无组织废气检测结果（续）

采样日期	2023.01.09	完成日期		2023.01.17	
检测项目	检测点位	检测时间	样品编号	检测结果（mg/m³）	标准限值
铅	1#上风向	08:32-09:32	WQ1101	ND	0.001
		10:35-11:35	WQ1102	ND	
		13:55-14:55	WQ1103	ND	
	2#下风向	08:32-09:32	WQ2101	ND	
		10:35-11:35	WQ2102	ND	
		13:55-14:55	WQ2103	ND	
	3#下风向	08:32-09:32	WQ3101	ND	
		10:35-11:35	WQ3102	ND	
		13:55-14:55	WQ3103	ND	
	4#下风向	08:32-09:32	WQ4101	ND	
		10:35-11:35	WQ4102	ND	
		13:55-14:55	WQ4103	ND	
标准依据	《电池工业污染物排放标准》（GB 30484-2013）				
备注	仅提供数据，不作评价。				

本页以下空白

山东修瑞德质量检测技术有限公司

检 测 报 告

二、检测结果（续）

表 2.2 无组织废气气象条件检测结果

检测日期	采样时间	天气状况	风向	风速(m/s)	气温(℃)	气压(kPa)
2023.01.09	08:21	晴	N	1.6	4.3	102.77
	10:23	晴	N	1.3	10.4	102.51
	13:42	晴	N	1.5	11.3	102.31

检测点位示意图：

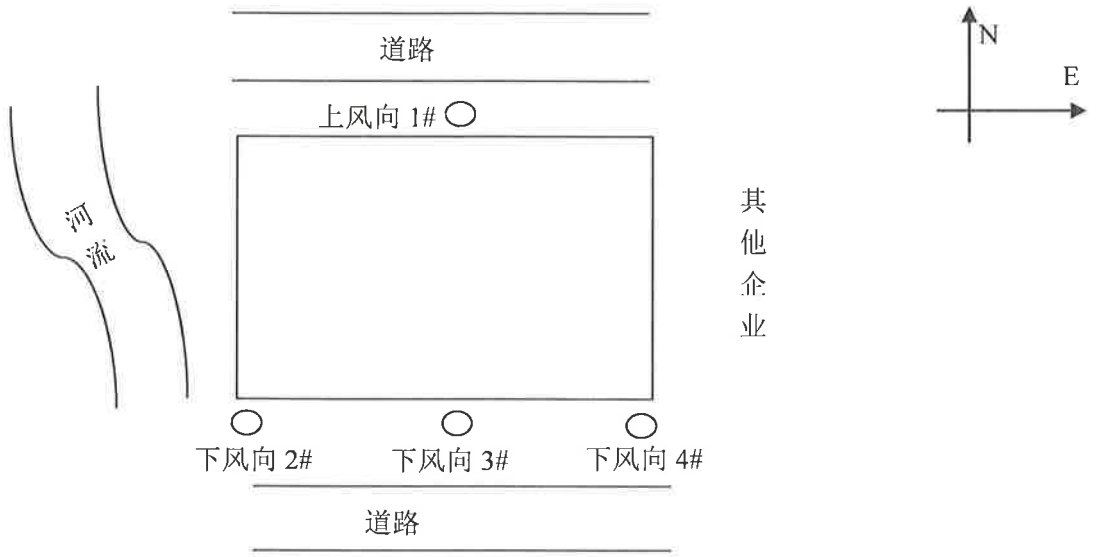

备注	/

本页以下空白

山东修瑞德质量检测技术有限公司

检 测 报 告

二、检测结果（续）

表 3.1 地下水检测结果

采样日期	2023.01.17	完成日期	2023.01.22	
检测点位	D1	D2	D3	标准限值
样品状态描述	无色，无味，透明，液体	无色，无味，透明，液体	无色，无味，透明，液体	
样品编号	DX1101	DX2101	DX3101	
pH（无量纲）	7.5（17.8℃）	7.7（17.3℃）	7.3（17.6℃）	6.5-8.5
氨氮（mg/L）	0.218	0.240	0.285	0.5
氟化物（mg/L）	0.69	0.75	0.94	≤1.0
硫酸盐（mg/L）	128	124	129	≤250
亚硝酸盐氮（mg/L）	ND	ND	ND	≤1.0
硝酸盐氮（mg/L）	1.4	1.4	1.5	≤20
六价铬（mg/L）	ND	ND	ND	≤0.05
铅（mg/L）	ND	ND	ND	≤0.01
砷（mg/L）	ND	ND	ND	≤0.01
汞（mg/L）	ND	ND	ND	≤0.001
镉（mg/L）	ND	ND	ND	≤0.005
铜（mg/L）	ND	ND	ND	≤1.0
锌（mg/L）	ND	ND	ND	≤1.0
锰（mg/L）	ND	ND	ND	≤0.1
标准依据	《地下水质量标准》（GB/T 14848-2017）III 类			
备注	仅提供数据，不作评价。			

本页以下空白

山东修瑞德质量检测技术有限公司

检 测 报 告

二、检测结果（续）

表 3.2 地下水检测结果

采样日期	2023.01.17	完成日期	2023.01.22
检测点位	D4	D5	标准限值
样品状态描述	无色，无味，透明，液体	无色，无味，透明，液体	
样品编号	DX4101	DX5101	
pH（无量纲）	7.6（17.4℃）	7.4（17.3℃）	6.5-8.5
氨氮（mg/L）	0.226	0.257	0.5
氟化物（mg/L）	0.69	0.74	≤1.0
硫酸盐（mg/L）	129	122	≤250
亚硝酸盐氮（mg/L）	ND	ND	≤1.0
硝酸盐氮（mg/L）	1.4	1.5	≤20
六价铬（mg/L）	ND	ND	≤0.05
铅（mg/L）	ND	ND	≤0.01
砷（mg/L）	ND	ND	≤0.01
汞（mg/L）	ND	ND	≤0.001
镉（mg/L）	ND	ND	≤0.005
铜（mg/L）	ND	ND	≤1.0
锌（mg/L）	ND	ND	≤1.0
锰（mg/L）	ND	ND	≤0.1
标准依据	《地下水质量标准》（GB/T 14848-2017）III 类		
备注	仅提供数据，不作评价。		

本报告结束，以下空白

181520342016

XRDJC

正本

检 测 报 告

Test Report

编号：XRD23010188602H-05

项目名称：安徽力普拉斯电源技术有限公司自行监测

委托单位：安徽力普拉斯电源技术有限公司

检测类别：委托检测

报告日期：2023.02.27

山东修瑞德质量检测技术有限公司

（加盖检验检测专用章）

检 测 报 告 说 明

1. 报告无本公司检验检测专用章及CMA章无效。
2. 报告内容需填写齐全，无本公司授权签字人的签字无效。
3. 报告需填写清楚，涂改无效。
4. 检测委托方如对检测报告有异议，须于收到本检测报告之日起十五日内向我公司提出，逾期不予受理。
5. 测试条件和工况变化大的样品、无法保存复现的样品，本公司仅对本次所采集样品的检测数据负责。
6. 由委托单位自行采集的样品，本公司仅对送检样品检测数据负责，不对样品来源负责。
7. 本报告未经同意不得用于广告宣传。
8. 未经本公司书面同意，不得复制（全文复制除外）本报告。

地址：济宁高新区产学研基地 A5 楼 B 座 B203 号房

电话/传真：0537-3168781

邮箱：sdxrdzljc@163.com

邮编：272100

山东修瑞德质量检测技术有限公司

检 测 报 告

一、检测基本信息表

受检单位	安徽力普拉斯电源技术有限公司		受检地址	安徽省淮北市濉溪县经济开发区	
样品状态	滤筒		样品来源	采样	
样品类别	检测项目	检测分析方法	检测依据	检出限	仪器名称
有组织废气	铅	火焰原子吸收分光光度法	HJ 685-2014	0.010mg/m^3	原子吸收分光光度计（XRD-YQ008）
	以下空白				
备注	“ND”表示未检出				

编制：刘新忱　审核：孙丽丽

授权签字人：李雨刚　签发日期：2023.02.27

山东修瑞德质量检测技术有限公司

（检验检测专用章）

山东修瑞德质量检测技术有限公司

检 测 报 告

二、检测结果

表 1.1 有组织废气检测结果

测点名称	DA001 一车间铸板	烟道直径（m）	1.20	
排气筒高度（m）	20	处理设施	铅烟净化器	
采样日期	2023.02.07	完成日期	2023.02.15	
检测项目	样品编号	标干流量（m^3/h）	排放浓度（mg/m^3）	排放速率（kg/h）
铅	FQ1101	20612	0.141	2.91×10^{-3}
标准限值	/	/	0.5	/
标准依据	《电池工业污染物排放标准》（GB 30484-2013）			
备注	仅提供数据，不作评价。			

表 1.2 有组织废气检测结果

测点名称	DA002 一车间铅粉	烟道直径（m）	1.20	
排气筒高度（m）	20	处理设施	袋式除尘器	
采样日期	2023.02.07	完成日期	2023.02.15	
检测项目	样品编号	标干流量（m^3/h）	排放浓度（mg/m^3）	排放速率（kg/h）
铅	FQ2101	21360	0.110	2.35×10^{-3}
标准限值	/	/	0.5	/
标准依据	《电池工业污染物排放标准》（GB 30484-2013）			
备注	仅提供数据，不作评价。			

表 1.3 有组织废气检测结果

测点名称	DA003 三车间铸板	烟道直径（m）	1.20	
排气筒高度（m）	20	处理设施	铅烟净化器	
采样日期	2023.02.07	完成日期	2023.02.15	
检测项目	样品编号	标干流量（m^3/h）	排放浓度（mg/m^3）	排放速率（kg/h）
铅	FQ3101	32209	0.159	5.12×10^{-3}
标准限值	/	/	0.5	/
标准依据	《电池工业污染物排放标准》（GB 30484-2013）			
备注	仅提供数据，不作评价。			

山东修瑞德质量检测技术有限公司

检 测 报 告

二、检测结果（续）

表 1.4 有组织废气检测结果

测点名称	DA004 四车间合金	烟道直径（m）	1.20	
排气筒高度（m）	20	处理设施	铅烟净化器	
采样日期	2023.02.07	完成日期	2023.02.15	
检测项目	样品编号	标干流量（m^3/h）	排放浓度（mg/m^3）	排放速率（kg/h）
铅	FQ4101	36798	0.130	4.78×10^{-3}
标准限值	/	/	0.5	/
标准依据	《电池工业污染物排放标准》（GB 30484-2013）			
备注	仅提供数据，不作评价。			

表 1.5 有组织废气检测结果

测点名称	DA005 四车间合金	烟道直径（m）	1.20	
排气筒高度（m）	20	处理设施	铅烟净化器	
采样日期	2023.02.07	完成日期	2023.02.15	
检测项目	样品编号	标干流量（m^3/h）	排放浓度（mg/m^3）	排放速率（kg/h）
铅	FQ5101	59524	0.155	9.23×10^{-3}
标准限值	/	/	0.5	/
标准依据	《电池工业污染物排放标准》（GB 30484-2013）			
备注	仅提供数据，不作评价。			

表 1.6 有组织废气检测结果

测点名称	DA006 三车间组装	烟道直径（m）	1.20	
排气筒高度（m）	20	处理设施	滤筒式除尘器	
采样日期	2023.02.07	完成日期	2023.02.15	
检测项目	样品编号	标干流量（m^3/h）	排放浓度（mg/m^3）	排放速率（kg/h）
铅	FQ6101	30481	0.120	3.66×10^{-3}
标准限值	/	/	0.5	/
标准依据	《电池工业污染物排放标准》（GB 30484-2013）			
备注	仅提供数据，不作评价。			

山东修瑞德质量检测技术有限公司

检 测 报 告

二、检测结果（续）

表 1.7 有组织废气检测结果

测点名称	DA007 七车间组装	烟道直径（m）	1.90	
排气筒高度（m）	20	处理设施	袋式除尘器	
采样日期	2023.02.07	完成日期	2023.02.15	
检测项目	样品编号	标干流量（m^3/h）	排放浓度（mg/m^3）	排放速率（kg/h）
铅	FQ7101	57666	0.101	5.82×10^{-3}
标准限值	/	/	0.5	/
标准依据	《电池工业污染物排放标准》（GB 30484-2013）			
备注	仅提供数据，不作评价。			

表 1.8 有组织废气检测结果

测点名称	DA008 六车间组装	烟道直径（m）	1.10	
排气筒高度（m）	20	处理设施	袋式除尘器	
采样日期	2023.02.07	完成日期	2023.02.15	
检测项目	样品编号	标干流量（m^3/h）	排放浓度（mg/m^3）	排放速率（kg/h）
铅	FQ8101	31308	0.131	4.10×10^{-3}
标准限值	/	/	0.5	/
标准依据	《电池工业污染物排放标准》（GB 30484-2013）			
备注	仅提供数据，不作评价。			

表 1.9 有组织废气检测结果

测点名称	DA009 一车间组装	烟道直径（m）	1.85	
排气筒高度（m）	20	处理设施	袋式除尘器	
采样日期	2023.02.07	完成日期	2023.02.15	
检测项目	样品编号	标干流量（m^3/h）	排放浓度（mg/m^3）	排放速率（kg/h）
铅	FQ9101	53855	0.129	6.95×10^{-3}
标准限值	/	/	0.5	/
标准依据	《电池工业污染物排放标准》（GB 30484-2013）			
备注	仅提供数据，不作评价。			

山东修瑞德质量检测技术有限公司

检 测 报 告

二、检测结果（续）

表 1.10 有组织废气检测结果

测点名称	DA028 一车间和膏	烟道直径（m）	1.00	
排气筒高度（m）	20	处理设施	铅烟净化器	
采样日期	2023.02.07	完成日期	2023.02.15	
检测项目	样品编号	标干流量（m^3/h）	排放浓度（mg/m^3）	排放速率（kg/h）
铅	FQ10101	14248	0.117	1.67×10^{-3}
标准限值	/	/	0.5	/
标准依据	《电池工业污染物排放标准》（GB 30484-2013）			
备注	仅提供数据，不作评价。			

表 1.11 有组织废气检测结果

测点名称	DA034 铅零件房	烟道直径（m）	1.20	
排气筒高度（m）	20	处理设施	袋式除尘器	
采样日期	2023.02.07	完成日期	2023.02.15	
检测项目	样品编号	标干流量（m^3/h）	排放浓度（mg/m^3）	排放速率（kg/h）
铅	FQ11101	15115	0.147	2.22×10^{-3}
标准限值	/	/	0.5	/
标准依据	《电池工业污染物排放标准》（GB 30484-2013）			
备注	仅提供数据，不作评价。			

表 1.12 有组织废气检测结果

测点名称	DA035 三车间涂板	烟道直径（m）	1.20	
排气筒高度（m）	20	处理设施	滤筒式除尘器	
采样日期	2023.02.07	完成日期	2023.02.15	
检测项目	样品编号	标干流量（m^3/h）	排放浓度（mg/m^3）	排放速率（kg/h）
铅	FQ12101	32349	0.107	3.46×10^{-3}
标准限值	/	/	0.5	/
标准依据	《电池工业污染物排放标准》（GB 30484-2013）			
备注	仅提供数据，不作评价。			

山东修瑞德质量检测技术有限公司

检 测 报 告

二、检测结果（续）

表 1.13 有组织废气检测结果

测点名称	DA036 一车间涂板	烟道直径（m）	0.90	
排气筒高度（m）	20	处理设施	铅烟净化器	
采样日期	2023.02.07	完成日期	2023.02.15	
检测项目	样品编号	标干流量（m^3/h）	排放浓度（mg/m^3）	排放速率（kg/h）
铅	FQ13101	6563	0.153	1.00×10^{-3}
标准限值	/	/	0.5	/
标准依据	《电池工业污染物排放标准》（GB 30484-2013）			
备注	仅提供数据，不作评价。			

表 1.14 有组织废气检测结果

测点名称	DA037 三车间包板	烟道直径（m）	1.20	
排气筒高度（m）	20	处理设施	滤筒式除尘器	
采样日期	2023.02.07	完成日期	2023.02.15	
检测项目	样品编号	标干流量（m^3/h）	排放浓度（mg/m^3）	排放速率（kg/h）
铅	FQ14101	18396	0.139	2.56×10^{-3}
标准限值	/	/	0.5	/
标准依据	《电池工业污染物排放标准》（GB 30484-2013）			
备注	仅提供数据，不作评价。			

表 1.15 有组织废气检测结果

测点名称	DA038 三车间辊剪	烟道直径（m）	1.20	
排气筒高度（m）	20	处理设施	滤筒式除尘器	
采样日期	2023.02.07	完成日期	2023.02.15	
检测项目	样品编号	标干流量（m^3/h）	排放浓度（mg/m^3）	排放速率（kg/h）
铅	FQ15101	22633	0.112	2.53×10^{-3}
标准限值	/	/	0.5	/
标准依据	《电池工业污染物排放标准》（GB 30484-2013）			
备注	仅提供数据，不作评价。			

山东修瑞德质量检测技术有限公司

检 测 报 告

二、检测结果（续）

表 1.16 有组织废气检测结果

测点名称	DA039 三车间辊剪	烟道直径（m）	1.20	
排气筒高度（m）	20	处理设施	袋式除尘器	
采样日期	2023.02.07	完成日期	2023.02.15	
检测项目	样品编号	标干流量（m^3/h）	排放浓度（mg/m^3）	排放速率（kg/h）
铅	FQ16101	58670	0.140	8.21×10^{-3}
标准限值	/	/	0.5	/
标准依据	《电池工业污染物排放标准》（GB 30484-2013）			
备注	仅提供数据，不作评价。			

表 1.17 有组织废气检测结果

测点名称	DA040 一车间分刷板	烟道直径（m）	1.20	
排气筒高度（m）	20	处理设施	/	
采样日期	2023.02.07	完成日期	2023.02.15	
检测项目	样品编号	标干流量（m^3/h）	排放浓度（mg/m^3）	排放速率（kg/h）
铅	FQ17101	45223	0.120	5.43×10^{-3}
标准限值	/	/	0.5	/
标准依据	《电池工业污染物排放标准》（GB 30484-2013）			
备注	仅提供数据，不作评价。			

表 1.18 有组织废气检测结果

测点名称	DA041 一车间分刷板	烟道直径（m）	1.90	
排气筒高度（m）	20	处理设施	袋式除尘器	
采样日期	2023.02.07	完成日期	2023.02.15	
检测项目	样品编号	标干流量（m^3/h）	排放浓度（mg/m^3）	排放速率（kg/h）
铅	FQ18101	33114	0.06	1.99×10^{-3}
标准限值	/	/	0.5	/
标准依据	《电池工业污染物排放标准》（GB 30484-2013）			
备注	仅提供数据，不作评价。			

山东修瑞德质量检测技术有限公司

检 测 报 告

二、检测结果（续）

表 1.19 有组织废气检测结果

测点名称	DA042 三车间铅粉	烟道直径（m）	1.20	
排气筒高度（m）	20	处理设施	袋式除尘器	
采样日期	2023.02.07	完成日期	2023.02.15	
检测项目	样品编号	标干流量（m^3/h）	排放浓度（mg/m^3）	排放速率（kg/h）
铅	FQ19101	28929	0.129	3.73×10^{-3}
标准限值	/	/	0.5	/
标准依据	《电池工业污染物排放标准》（GB 30484-2013）			
备注	仅提供数据，不作评价。			

本报告结束，以下空白

副本

MA
181520342016

XRDJC

检 测 报 告

Test Report

编号：XRD23010188602H-09

项目名称：安徽力普拉斯电源技术有限公司自行监测

委托单位：安徽力普拉斯电源技术有限公司

检测类别：委托检测

报告日期：2023.03.30

山东修瑞德质量检测技术有限公司

（加盖检验检测专用章）

山东修瑞德质量检测技术有限公司
检验检测专用章
（1）
3708842070314

检 测 报 告 说 明

1. 报告无本公司检验检测专用章及CMA章无效。
2. 报告内容需填写齐全，无本公司授权签字人的签字无效。
3. 报告需填写清楚，涂改无效。
4. 检测委托方如对检测报告有异议,须于收到本检测报告之日起十五日内向我公司提出,逾期不予受理。
5. 测试条件和工况变化大的样品、无法保存复现的样品，本公司仅对本次所采集样品的检测数据负责。
6. 由委托单位自行采集的样品,本公司仅对送检样品检测数据负责，不对样品来源负责。
7. 本报告未经同意不得用于广告宣传。
8. 未经本公司书面同意,不得复制（全文复制除外）本报告。

地址：济宁高新区产学研基地 A5 楼 B 座 B203 号房

电话/传真：0537-3168781

邮箱：sdxrdzljc@163.com

邮编：272100

山东修瑞德质量检测技术有限公司

检 测 报 告

一、检测基本信息表

受检单位	安徽力普拉斯电源技术有限公司		受检地址	安徽省淮北市濉溪县经济开发区	
样品状态	滤筒、滤膜、采水瓶、采样袋、棕色采样瓶		样品来源	采样	
样品类别	检测项目	检测分析方法	检测依据	检出限	仪器名称
有组织废气	铅	火焰原子吸收分光光度法	HJ 685-2014	0.010mg/m^3	原子吸收分光光度计（XRD-YQ008）
	硫酸雾	离子色谱法	HJ 544-2016	0.2mg/m^3	离子色谱仪（XRD-YQ011）
废水	pH	电极法	HJ 1147-2020	/	便携式 pH 测定仪（XRD-YQ376）
	悬浮物	重量法	GB/T 11901-1989	5mg/L	电子天平（XRD-YQ013）
	总磷	钼酸铵分光光度法	GB/T 11893-1989	0.01mg/L	紫外/可见分光光度计（XRD-YQ005）
	总氮	碱性过硫酸钾消解紫外分光光度法	HJ 636-2012	0.05mg/L	紫外/可见分光光度计（XRD-YQ005）
	铅	原子吸收分光光度法（螯合萃取法）	GB/T 7475-1987	0.010mg/L	原子吸收分光光度计（XRD-YQ008）
土壤	pH	电位法	HJ 962-2018	/	pH 计（XRD-YQ019）
	砷	原子荧光法	GB/T 22105.2-2008	0.01mg/kg	原子荧光光度计（XRD-YQ171）
	镉	石墨炉原子吸收分光光度法	GB/T 17141-1997	0.01mg/kg	原子吸收分光光度计（XRD-YQ008）
	铜	火焰原子吸收分光光度法	HJ 491-2019	1mg/kg	原子吸收分光光度计（XRD-YQ008）
	铅	火焰原子吸收分光光度法	HJ 491-2019	10mg/kg	原子吸收分光光度计（XRD-YQ008）
备注	“ND”表示未检出				

编制：孙[illegible] 审核：孙[illegible]

授权签字人：[illegible] 签发日期：2023.03.30

山东修瑞德质量检测技术有限公司

（检验检测专用章）

山东修瑞德质量检测技术有限公司

检 测 报 告

一、检测基本信息表（续）

样品类别	检测项目	检测分析方法	检测依据	检出限	仪器名称
土壤	汞	原子荧光法	GB/T 22105.1-2008	0.002mg/kg	原子荧光光度计（XRD-YQ171）
	镍	火焰原子吸收分光光度法	HJ 491-2019	3mg/kg	原子吸收分光光度计（XRD-YQ008）
	总铬	火焰原子吸收分光光度法	HJ 491-2019	4mg/kg	原子吸收分光光度计（XRD-YQ008）
噪声	厂界环境噪声	工业企业厂界环境噪声测量方法	GB 12348-2008	/	多功能声级计（XRD-YQ502）
备注	/				

本页以下空白

山东修瑞德质量检测技术有限公司

检 测 报 告

二、检测结果

表 1.1 有组织废气检测结果

测点名称	DA001 一车间铸板	烟道直径（m）	1.20	
排气筒高度（m）	20	处理设施	铅烟净化器	
采样日期	2023.03.11	完成日期	2023.03.16	
检测项目	样品编号	标干流量（m^3/h）	排放浓度（mg/m^3）	排放速率（kg/h）
铅	FQ1101	20480	0.131	2.69×10^{-3}
标准限值	/	/	0.5	/
标准依据	《电池工业污染物排放标准》（GB 30484-2013）			
备注	仅提供数据，不作评价。			

表 1.2 有组织废气检测结果

测点名称	DA002 一车间铅粉	烟道直径（m）	1.20	
排气筒高度（m）	20	处理设施	袋式除尘器	
采样日期	2023.03.11	完成日期	2023.03.16	
检测项目	样品编号	标干流量（m^3/h）	排放浓度（mg/m^3）	排放速率（kg/h）
铅	FQ2101	21224	0.157	3.33×10^{-3}
标准限值	/	/	0.5	/
标准依据	《电池工业污染物排放标准》（GB 30484-2013）			
备注	仅提供数据，不作评价。			

表 1.3 有组织废气检测结果

测点名称	DA003 三车间铸板	烟道直径（m）	1.20	
排气筒高度（m）	20	处理设施	铅烟净化器	
采样日期	2023.03.11	完成日期	2023.03.16	
检测项目	样品编号	标干流量（m^3/h）	排放浓度（mg/m^3）	排放速率（kg/h）
铅	FQ3101	32069	0.142	4.54×10^{-3}
标准限值	/	/	0.5	/
标准依据	《电池工业污染物排放标准》（GB 30484-2013）			
备注	仅提供数据，不作评价。			

山东修瑞德质量检测技术有限公司

检 测 报 告

二、检测结果（续）

表 1.4 有组织废气检测结果

测点名称	DA004 四车间合金	烟道直径（m）	1.20	
排气筒高度（m）	20	处理设施	铅烟净化器	
采样日期	2023.03.11	完成日期	2023.03.16	
检测项目	样品编号	标干流量（m^3/h）	排放浓度（mg/m^3）	排放速率（kg/h）
铅	FQ4101	36628	0.126	4.63×10^{-3}
标准限值	/	/	0.5	/
标准依据	《电池工业污染物排放标准》（GB 30484-2013）			
备注	仅提供数据，不作评价。			

表 1.5 有组织废气检测结果

测点名称	DA005 四车间合金	烟道直径（m）	1.20	
排气筒高度（m）	20	处理设施	铅烟净化器	
采样日期	2023.03.11	完成日期	2023.03.16	
检测项目	样品编号	标干流量（m^3/h）	排放浓度（mg/m^3）	排放速率（kg/h）
铅	FQ5101	59563	0.141	8.40×10^{-3}
标准限值	/	/	0.5	/
标准依据	《电池工业污染物排放标准》（GB 30484-2013）			
备注	仅提供数据，不作评价。			

表 1.6 有组织废气检测结果

测点名称	DA006 三车间组装	烟道直径（m）	1.20	
排气筒高度（m）	20	处理设施	滤筒式除尘器	
采样日期	2023.03.11	完成日期	2023.03.16	
检测项目	样品编号	标干流量（m^3/h）	排放浓度（mg/m^3）	排放速率（kg/h）
铅	FQ6101	30610	0.148	4.54×10^{-3}
标准限值	/	/	0.5	/
标准依据	《电池工业污染物排放标准》（GB 30484-2013）			
备注	仅提供数据，不作评价。			

山东修瑞德质量检测技术有限公司

检 测 报 告

二、检测结果（续）

表 1.7 有组织废气检测结果

测点名称	DA007 七车间组装	烟道直径（m）	1.90	
排气筒高度（m）	20	处理设施	袋式除尘器	
采样日期	2023.03.11	完成日期	2023.03.16	
检测项目	样品编号	标干流量（m^3/h）	排放浓度（mg/m^3）	排放速率（kg/h）
铅	FQ7101	56667	0.126	7.17×10^{-3}
标准限值	/	/	0.5	/
标准依据	《电池工业污染物排放标准》（GB 30484-2013）			
备注	仅提供数据，不作评价。			

表 1.8 有组织废气检测结果

测点名称	DA008 六车间组装	烟道直径（m）	1.10	
排气筒高度（m）	20	处理设施	袋式除尘器	
采样日期	2023.03.11	完成日期	2023.03.16	
检测项目	样品编号	标干流量（m^3/h）	排放浓度（mg/m^3）	排放速率（kg/h）
铅	FQ8101	31749	0.113	3.58×10^{-3}
标准限值	/	/	0.5	/
标准依据	《电池工业污染物排放标准》（GB 30484-2013）			
备注	仅提供数据，不作评价。			

表 1.9 有组织废气检测结果

测点名称	DA009 一车间组装	烟道直径（m）	1.85	
排气筒高度（m）	20	处理设施	袋式除尘器	
采样日期	2023.03.11	完成日期	2023.03.16	
检测项目	样品编号	标干流量（m^3/h）	排放浓度（mg/m^3）	排放速率（kg/h）
铅	FQ9101	54047	0.122	6.59×10^{-3}
标准限值	/	/	0.5	/
标准依据	《电池工业污染物排放标准》（GB 30484-2013）			
备注	仅提供数据，不作评价。			

山东修瑞德质量检测技术有限公司

检 测 报 告

二、检测结果（续）

表 1.10 有组织废气检测结果

测点名称	DA028 一车间和膏	烟道直径（m）	1.00	
排气筒高度（m）	20	处理设施	铅烟净化器	
采样日期	2023.03.11	完成日期	2023.03.16	
检测项目	样品编号	标干流量（m^3/h）	排放浓度（mg/m^3）	排放速率（kg/h）
铅	FQ10101	14430	0.109	1.58×10^{-3}
标准限值	/	/	0.5	/
标准依据	《电池工业污染物排放标准》（GB 30484-2013）			
备注	仅提供数据，不作评价。			

表 1.11 有组织废气检测结果

测点名称	DA034 铅零件房	烟道直径（m）	1.20	
排气筒高度（m）	20	处理设施	铅烟净化器	
采样日期	2023.03.11	完成日期	2023.03.16	
检测项目	样品编号	标干流量（m^3/h）	排放浓度（mg/m^3）	排放速率（kg/h）
铅	FQ11101	15172	0.148	2.25×10^{-3}
标准限值	/	/	0.5	/
标准依据	《电池工业污染物排放标准》（GB 30484-2013）			
备注	仅提供数据，不作评价。			

表 1.12 有组织废气检测结果

测点名称	DA035 三车间涂板	烟道直径（m）	1.20	
排气筒高度（m）	20	处理设施	滤筒式除尘器	
采样日期	2023.03.11	完成日期	2023.03.16	
检测项目	样品编号	标干流量（m^3/h）	排放浓度（mg/m^3）	排放速率（kg/h）
铅	FQ12101	32778	0.159	5.20×10^{-3}
标准限值	/	/	0.5	/
标准依据	《电池工业污染物排放标准》（GB 30484-2013）			
备注	仅提供数据，不作评价。			

山东修瑞德质量检测技术有限公司

检 测 报 告

二、检测结果（续）

表 1.13 有组织废气检测结果

测点名称	DA036 一车间涂板	烟道直径（m）	0.90	
排气筒高度（m）	20	处理设施	铅烟净化器	
采样日期	2023.03.11	完成日期	2023.03.16	
检测项目	样品编号	标干流量（m^3/h）	排放浓度（mg/m^3）	排放速率（kg/h）
铅	FQ13101	6513	0.147	9.59×10^{-4}
标准限值	/	/	0.5	/
标准依据	《电池工业污染物排放标准》（GB 30484-2013）			
备注	仅提供数据，不作评价。			

表 1.14 有组织废气检测结果

测点名称	DA037 三车间包板	烟道直径（m）	1.20	
排气筒高度（m）	20	处理设施	滤筒式除尘器	
采样日期	2023.03.11	完成日期	2023.03.16	
检测项目	样品编号	标干流量（m^3/h）	排放浓度（mg/m^3）	排放速率（kg/h）
铅	FQ14101	18655	0.113	2.11×10^{-3}
标准限值	/	/	0.5	/
标准依据	《电池工业污染物排放标准》（GB 30484-2013）			
备注	仅提供数据，不作评价。			

表 1.15 有组织废气检测结果

测点名称	DA038 三车间辊剪	烟道直径（m）	1.20	
排气筒高度（m）	20	处理设施	滤筒式除尘器	
采样日期	2023.03.11	完成日期	2023.03.16	
检测项目	样品编号	标干流量（m^3/h）	排放浓度（mg/m^3）	排放速率（kg/h）
铅	FQ15101	22199	0.106	2.36×10^{-3}
标准限值	/	/	0.5	/
标准依据	《电池工业污染物排放标准》（GB 30484-2013）			
备注	仅提供数据，不作评价。			

山东修瑞德质量检测技术有限公司

检 测 报 告

二、检测结果（续）

表 1.16 有组织废气检测结果

测点名称	DA039 三车间辊剪	烟道直径（m）	1.20	
排气筒高度（m）	20	处理设施	袋式除尘器	
采样日期	2023.03.11	完成日期	2023.03.16	
检测项目	样品编号	标干流量（m^3/h）	排放浓度（mg/m^3）	排放速率（kg/h）
铅	FQ16101	58634	0.169	9.90×10^{-3}
标准限值	/	/	0.5	/
标准依据	《电池工业污染物排放标准》（GB 30484-2013）			
备注	仅提供数据，不作评价。			

表 1.17 有组织废气检测结果

测点名称	DA040 一车间分刷板	烟道直径（m）	1.20	
排气筒高度（m）	20	处理设施	/	
采样日期	2023.03.11	完成日期	2023.03.16	
检测项目	样品编号	标干流量（m^3/h）	排放浓度（mg/m^3）	排放速率（kg/h）
铅	FQ17101	45205	0.142	6.43×10^{-3}
标准限值	/	/	0.5	/
标准依据	《电池工业污染物排放标准》（GB 30484-2013）			
备注	仅提供数据，不作评价。			

表 1.18 有组织废气检测结果

测点名称	DA041 一车间分刷板	烟道直径（m）	1.90	
排气筒高度（m）	20	处理设施	袋式除尘器	
采样日期	2023.03.11	完成日期	2023.03.16	
检测项目	样品编号	标干流量（m^3/h）	排放浓度（mg/m^3）	排放速率（kg/h）
铅	FQ18101	34542	0.07	2.43×10^{-3}
标准限值	/	/	0.5	/
标准依据	《电池工业污染物排放标准》（GB 30484-2013）			
备注	仅提供数据，不作评价。			

山东修瑞德质量检测技术有限公司

检 测 报 告

二、检测结果（续）

表 1.19 有组织废气检测结果

测点名称	DA042 三车间铅粉	烟道直径（m）	1.20	
排气筒高度（m）	20	处理设施	袋式除尘器	
采样日期	2023.03.11	完成日期	2023.03.16	
检测项目	样品编号	标干流量（m^3/h）	排放浓度（mg/m^3）	排放速率（kg/h）
铅	FQ19101	25598	0.139	3.55×10^{-3}
标准限值	/	/	0.5	/
标准依据	《电池工业污染物排放标准》（GB 30484-2013）			
备注	仅提供数据，不作评价。			

表 1.20 有组织废气检测结果

测点名称	DA010 二车间加充	烟道直径（m）	1.20	
排气筒高度（m）	20	处理设施	酸雾中和塔	
采样日期	2023.03.12	完成日期	2023.03.15	
检测项目	样品编号	标干流量（m^3/h）	排放浓度（mg/m^3）	排放速率（kg/h）
硫酸雾	FQ20101	29527	0.95	2.81×10^{-2}
标准限值	/	/	5	/
标准依据	《电池工业污染物排放标准》（GB 30484-2013）			
备注	仅提供数据，不作评价。			

表 1.21 有组织废气检测结果

测点名称	DA011 二车间加充	烟道直径（m）	1.20	
排气筒高度（m）	20	处理设施	酸雾中和塔	
采样日期	2023.03.12	完成日期	2023.03.15	
检测项目	样品编号	标干流量（m^3/h）	排放浓度（mg/m^3）	排放速率（kg/h）
硫酸雾	FQ21101	12554	0.63	7.85×10^{-3}
标准限值	/	/	5	/
标准依据	《电池工业污染物排放标准》（GB 30484-2013）			
备注	仅提供数据，不作评价。			

山东修瑞德质量检测技术有限公司

检 测 报 告

二、检测结果（续）

表 1.22 有组织废气检测结果

测点名称	DA012 二车间加充	烟道直径（m）	1.20	
排气筒高度（m）	20	处理设施	酸雾中和塔	
采样日期	2023.03.12	完成日期	2023.03.15	
检测项目	样品编号	标干流量（m^3/h）	排放浓度（mg/m^3）	排放速率（kg/h）
硫酸雾	FQ22101	32609	1.28	4.19×10^{-2}
标准限值	/	/	5	/
标准依据	《电池工业污染物排放标准》（GB 30484-2013）			
备注	仅提供数据，不作评价。			

表 1.23 有组织废气检测结果

测点名称	DA013 二车间加充	烟道直径（m）	1.00	
排气筒高度（m）	20	处理设施	酸雾中和塔	
采样日期	2023.03.12	完成日期	2023.03.15	
检测项目	样品编号	标干流量（m^3/h）	排放浓度（mg/m^3）	排放速率（kg/h）
硫酸雾	FQ23101	41108	1.26	5.18×10^{-2}
标准限值	/	/	5	/
标准依据	《电池工业污染物排放标准》（GB 30484-2013）			
备注	仅提供数据，不作评价。			

表 1.24 有组织废气检测结果

测点名称	DA014 二车间加充	烟道直径（m）	1.00	
排气筒高度（m）	20	处理设施	酸雾中和塔	
采样日期	2023.03.12	完成日期	2023.03.15	
检测项目	样品编号	标干流量（m^3/h）	排放浓度（mg/m^3）	排放速率（kg/h）
硫酸雾	FQ24101	29615	0.89	2.65×10^{-2}
标准限值	/	/	5	/
标准依据	《电池工业污染物排放标准》（GB 30484-2013）			
备注	仅提供数据，不作评价。			

本页以下空白

山东修瑞德质量检测技术有限公司

检 测 报 告

二、检测结果（续）

表 1.25 有组织废气检测结果

测点名称	DA015 二车间加充	烟道直径（m）	1.00	
排气筒高度（m）	20	处理设施	酸雾中和塔	
采样日期	2023.03.12	完成日期	2023.03.15	
检测项目	样品编号	标干流量（m^3/h）	排放浓度（mg/m^3）	排放速率（kg/h）
硫酸雾	FQ25101	25877	1.00	2.59×10^{-2}
标准限值	/	/	5	/
标准依据	《电池工业污染物排放标准》（GB 30484-2013）			
备注	仅提供数据，不作评价。			

表 1.26 有组织废气检测结果

测点名称	DA016 二车间加充	烟道直径（m）	1.80	
排气筒高度（m）	20	处理设施	酸雾中和塔	
采样日期	2023.03.12	完成日期	2023.03.15	
检测项目	样品编号	标干流量（m^3/h）	排放浓度（mg/m^3）	排放速率（kg/h）
硫酸雾	FQ26101	28183	1.38	3.89×10^{-2}
标准限值	/	/	5	/
标准依据	《电池工业污染物排放标准》（GB 30484-2013）			
备注	仅提供数据，不作评价。			

表 1.27 有组织废气检测结果

测点名称	DA017 三车间加充	烟道直径（m）	1.20	
排气筒高度（m）	20	处理设施	酸雾中和塔	
采样日期	2023.03.12	完成日期	2023.03.15	
检测项目	样品编号	标干流量（m^3/h）	排放浓度（mg/m^3）	排放速率（kg/h）
硫酸雾	FQ27101	22983	1.26	2.90×10^{-2}
标准限值	/	/	5	/
标准依据	《电池工业污染物排放标准》（GB 30484-2013）			
备注	仅提供数据，不作评价。			

本页以下空白

山东修瑞德质量检测技术有限公司

检 测 报 告

二、检测结果（续）

表 1.28 有组织废气检测结果

测点名称	DA018 三车间加充	烟道直径（m）	1.00	
排气筒高度（m）	20	处理设施	酸雾中和塔	
采样日期	2023.03.12	完成日期	2023.03.15	
检测项目	样品编号	标干流量（m^3/h）	排放浓度（mg/m^3）	排放速率（kg/h）
硫酸雾	FQ28101	41176	1.32	5.43×10^{-2}
标准限值	/	/	5	/
标准依据	《电池工业污染物排放标准》（GB 30484-2013）			
备注	仅提供数据，不作评价。			

表 1.29 有组织废气检测结果

测点名称	DA019 三车间加充	烟道直径（m）	1.00	
排气筒高度（m）	20	处理设施	酸雾中和塔	
采样日期	2023.03.12	完成日期	2023.03.15	
检测项目	样品编号	标干流量（m^3/h）	排放浓度（mg/m^3）	排放速率（kg/h）
硫酸雾	FQ29101	26890	1.16	3.12×10^{-2}
标准限值	/	/	5	/
标准依据	《电池工业污染物排放标准》（GB 30484-2013）			
备注	仅提供数据，不作评价。			

本页以下空白

山东修瑞德质量检测技术有限公司

检 测 报 告

二、检测结果（续）

表 1.30 有组织废气检测结果

测点名称	DA020 三车间加充	烟道直径（m）	1.00	
排气筒高度（m）	20	处理设施	酸雾中和塔	
采样日期	2023.03.12	完成日期	2023.03.15	
检测项目	样品编号	标干流量（m^3/h）	排放浓度（mg/m^3）	排放速率（kg/h）
硫酸雾	FQ30101	26397	1.23	3.25×10^{-2}
标准限值	/	/	5	/
标准依据	《电池工业污染物排放标准》（GB 30484-2013）			
备注	仅提供数据，不作评价。			

表 1.31 有组织废气检测结果

测点名称	DA021 三车间加充	烟道直径（m）	1.00	
排气筒高度（m）	20	处理设施	酸雾中和塔	
采样日期	2023.03.12	完成日期	2023.03.15	
检测项目	样品编号	标干流量（m^3/h）	排放浓度（mg/m^3）	排放速率（kg/h）
硫酸雾	FQ31101	33432	1.64	5.49×10^{-2}
标准限值	/	/	5	/
标准依据	《电池工业污染物排放标准》（GB 30484-2013）			
备注	仅提供数据，不作评价。			

表 1.32 有组织废气检测结果

测点名称	DA022 三车间加充	烟道直径（m）	1.00	
排气筒高度（m）	20	处理设施	酸雾中和塔	
采样日期	2023.03.12	完成日期	2023.03.15	
检测项目	样品编号	标干流量（m^3/h）	排放浓度（mg/m^3）	排放速率（kg/h）
硫酸雾	FQ32101	34097	1.82	6.22×10^{-2}
标准限值	/	/	5	/
标准依据	《电池工业污染物排放标准》（GB 30484-2013）			
备注	仅提供数据，不作评价。			

本页以下空白

山东修瑞德质量检测技术有限公司

检 测 报 告

二、检测结果（续）

表 1.33 有组织废气检测结果

测点名称	DA023 三车间加充	烟道直径（m）	1.00	
排气筒高度（m）	20	处理设施	酸雾中和塔	
采样日期	2023.03.12	完成日期	2023.03.15	
检测项目	样品编号	标干流量（m^3/h）	排放浓度（mg/m^3）	排放速率（kg/h）
硫酸雾	FQ33101	25581	1.41	3.61×10^{-2}
标准限值	/	/	5	/
标准依据	《电池工业污染物排放标准》（GB 30484-2013）			
备注	仅提供数据，不作评价。			

表 1.34 有组织废气检测结果

测点名称	DA024 六车间加充	烟道直径（m）	1.00	
排气筒高度（m）	20	处理设施	酸雾中和塔	
采样日期	2023.03.12	完成日期	2023.03.15	
检测项目	样品编号	标干流量（m^3/h）	排放浓度（mg/m^3）	排放速率（kg/h）
硫酸雾	FQ34101	26542	1.31	3.48×10^{-2}
标准限值	/	/	5	/
标准依据	《电池工业污染物排放标准》（GB 30484-2013）			
备注	仅提供数据，不作评价。			

表 1.35 有组织废气检测结果

测点名称	DA025 六车间加充	烟道直径（m）	1.20	
排气筒高度（m）	20	处理设施	酸雾中和塔	
采样日期	2023.03.12	完成日期	2023.03.15	
检测项目	样品编号	标干流量（m^3/h）	排放浓度（mg/m^3）	排放速率（kg/h）
硫酸雾	FQ35101	26548	1.94	5.14×10^{-2}
标准限值	/	/	5	/
标准依据	《电池工业污染物排放标准》（GB 30484-2013）			
备注	仅提供数据，不作评价。			

本页以下空白

山东修瑞德质量检测技术有限公司

检 测 报 告

二、检测结果（续）

表 1.35 有组织废气检测结果

测点名称	DA026 六车间加充	烟道直径（m）	1.20	
排气筒高度（m）	20	处理设施	酸雾中和塔	
采样日期	2023.03.12	完成日期	2023.03.15	
检测项目	样品编号	标干流量（m^3/h）	排放浓度（mg/m^3）	排放速率（kg/h）
硫酸雾	FQ36101	51302	1.86	9.54×10^{-2}
标准限值	/	/	5	/
标准依据	《电池工业污染物排放标准》（GB 30484-2013）			
备注	仅提供数据，不作评价。			

表 1.36 有组织废气检测结果

测点名称	DA027 六车间加充	烟道直径（m）	1.10	
排气筒高度（m）	20	处理设施	酸雾中和塔	
采样日期	2023.03.12	完成日期	2023.03.15	
检测项目	样品编号	标干流量（m^3/h）	排放浓度（mg/m^3）	排放速率（kg/h）
硫酸雾	FQ37101	43217	1.99	8.58×10^{-2}
标准限值	/	/	5	/
标准依据	《电池工业污染物排放标准》（GB 30484-2013）			
备注	仅提供数据，不作评价。			

表 1.37 有组织废气检测结果

测点名称	DA029 七车间加充	烟道直径（m）	1.60	
排气筒高度（m）	20	处理设施	酸雾中和塔	
采样日期	2023.03.12	完成日期	2023.03.15	
检测项目	样品编号	标干流量（m^3/h）	排放浓度（mg/m^3）	排放速率（kg/h）
硫酸雾	FQ38101	77585	1.32	0.102
标准限值	/	/	5	/
标准依据	《电池工业污染物排放标准》（GB 30484-2013）			
备注	仅提供数据，不作评价。			

本页以下空白

山东修瑞德质量检测技术有限公司

检 测 报 告

二、检测结果（续）

表 1.38 有组织废气检测结果

测点名称	DA030 七车间加充	烟道直径（m）	2.30	
排气筒高度（m）	20	处理设施	酸雾中和塔	
采样日期	2023.03.12	完成日期	2023.03.15	
检测项目	样品编号	标干流量（m^3/h）	排放浓度（mg/m^3）	排放速率（kg/h）
硫酸雾	FQ39101	153122	1.33	0.203
标准限值	/	/	5	/
标准依据	《电池工业污染物排放标准》（GB 30484-2013）			
备注	仅提供数据，不作评价。			

表 1.39 有组织废气检测结果

测点名称	DA031 八车间加充	烟道直径（m）	1.20	
排气筒高度（m）	20	处理设施	酸雾中和塔	
采样日期	2023.03.12	完成日期	2023.03.15	
检测项目	样品编号	标干流量（m^3/h）	排放浓度（mg/m^3）	排放速率（kg/h）
硫酸雾	FQ40101	35520	1.58	5.62×10^{-2}
标准限值	/	/	5	/
标准依据	《电池工业污染物排放标准》（GB 30484-2013）			
备注	仅提供数据，不作评价。			

表 1.40 有组织废气检测结果

测点名称	DA032 八车间加充	烟道直径（m）	1.20	
排气筒高度（m）	20	处理设施	酸雾中和塔	
采样日期	2023.03.12	完成日期	2023.03.15	
检测项目	样品编号	标干流量（m^3/h）	排放浓度（mg/m^3）	排放速率（kg/h）
硫酸雾	FQ41101	33271	1.17	3.88×10^{-2}
标准限值	/	/	5	/
标准依据	《电池工业污染物排放标准》（GB 30484-2013）			
备注	仅提供数据，不作评价。			

本页以下空白

山东修瑞德质量检测技术有限公司

检 测 报 告

二、检测结果（续）

表 1.41 有组织废气检测结果

测点名称	DA033 八车间加充	烟道直径（m）	1.20	
排气筒高度（m）	20	处理设施	酸雾中和塔	
采样日期	2023.03.12	完成日期	2023.03.15	
检测项目	样品编号	标干流量（m^3/h）	排放浓度（mg/m^3）	排放速率（kg/h）
硫酸雾	FQ42101	33092	1.23	4.06×10^{-2}
标准限值	/	/	5	/
标准依据	《电池工业污染物排放标准》（GB 30484-2013）			
备注	仅提供数据，不作评价。			

本页以下空白

山东修瑞德质量检测技术有限公司

检 测 报 告

二、检测结果（续）

表 2.1 废水检测结果

采样日期	2023.03.02		完成日期		2023.03.03	
检测点位	检测项目	样品状态描述	样品编号	单位	检测结果	标准限值
车间排口	pH	无色、无味、液体	/	/	7.4（7.6℃）	6-9
	总铅	无色、无味、液体	FS1101	mg/L	0.384	0.5
标准依据	《电池工业污染物排放标准》（GB 30484-2013）					
备注	仅提供数据，不作评价。					

表 2.2 废水检测结果

采样日期	2023.03.02		完成日期		2023.03.03	
检测点位	检测项目	样品状态描述	样品编号	单位	检测结果	标准限值
总排口	pH	无色、无味、液体	/	/	7.3（7.7℃）	6-9
	总磷	无色、无味、液体	FS2101	mg/L	0.10	2.0
	总氮	无色、无味、液体	FS2101	mg/L	2.56	40
	总铅	无色、无味、液体	FS2101	mg/L	0.180	0.5
标准依据	《电池工业污染物排放标准》（GB 30484-2013）					
备注	仅提供数据，不作评价。					

本页以下空白

山东修瑞德质量检测技术有限公司

检 测 报 告

二、检测结果（续）

表 3.1 土壤检测结果

采样日期	2023.03.11			完成日期	2023.03.16		
检测点位	E1		E2		E4		标准限值
采样深度（cm）	0-20	20-200	0-20	20-200	0-20	20-200	
经纬度	N:33.885485° E:116.744991°		N:33.885985° E:116.744552°		N:33.886189° E:116.746876°		
样品状态描述	黄棕色，砂壤，干，少量植物根系	棕色，轻壤，潮，无植物根系	棕色，轻壤，潮，少量植物根系	棕色，轻壤，潮，无植物根系	黄棕色，砂壤，潮，少量植物根系	棕色，轻壤，潮，少量植物根系	
样品编号	TR1101	TR1102	TR2101	TR2102	TR4101	TR4102	
pH（无量纲）	7.84	7.93	8.05	8.16	8.11	7.96	/
砷（mg/kg）	9.26	9.29	8.28	7.88	9.21	10.6	60
镉（mg/kg）	0.24	0.22	0.18	0.20	0.27	0.23	65
铜（mg/kg）	32	39	48	43	47	50	18000
铅（mg/kg）	137	124	115	108	380	421	800
汞（mg/kg）	0.141	0.143	0.177	0.219	0.0899	0.0974	38
镍（mg/kg）	52	49	55	57	55	48	900
总铬（mg/kg）	73	60	79	65	72	62	/
标准依据	《土壤环境质量 建设用地土壤污染风险管控标准》（GB 36600-2018）筛选值二类						
备注	仅提供数据，不作评价。						

本页以下空白

山东修瑞德质量检测技术有限公司

检 测 报 告

二、检测结果（续）

表 3.1 土壤检测结果（续）

采样日期	2023.03.11			完成日期	2023.03.16		
检测点位	E5		E6		E7		标准限值
采样深度（cm）	0-20	20-200	0-20	20-200	0-20	20-200	
经纬度	N:33.884182° E:116.747005°		N:33.882323 E:116.747347°		N:33.882234° E:116.747337°		
样品状态描述	黄棕色，砂壤，潮，无植物根系	棕色，轻壤，潮，无植物根系	棕色，砂壤，潮，少量植物根系	棕色，轻壤，潮，无植物根系	棕色，砂壤，潮，无植物根系	棕色，砂壤，潮，无植物根系	
样品编号	TR5101	TR5102	TR6101	TR6102	TR7101	TR7102	
pH（无量纲）	7.89	8.01	8.03	8.11	8.06	7.96	/
砷（mg/kg）	10.7	8.25	8.65	9.07	7.27	7.59	60
镉（mg/kg）	0.21	0.19	0.18	0.17	0.24	0.27	65
铜（mg/kg）	39	37	42	49	36	42	18000
铅（mg/kg）	441	487	425	413	393	399	800
汞（mg/kg）	0.113	0.142	0.123	0.0831	0.138	0.0817	38
镍（mg/kg）	49	39	57	51	48	43	900
总铬（mg/kg）	76	74	66	61	81	84	/
标准依据	《土壤环境质量 建设用地土壤污染风险管控标准》（GB 36600-2018）筛选值二类						
备注	仅提供数据，不作评价。						

本页以下空白

山东修瑞德质量检测技术有限公司

检 测 报 告

二、检测结果（续）

表 3.1 土壤检测结果（续）

采样日期	2023.03.11			完成日期	2023.03.16		
检测点位	E8		E9		E11		标准限值
采样深度（cm）	0-20	20-200	0-20	20-200	0-20	20-200	
经纬度	N:33.881437° E:116.74775°		N:33.879769° E:116.747701°		N:33.882766° E:116.748748°		
样品状态描述	棕色，砂壤，潮，无植物根系	棕色，轻壤，潮，无植物根系	棕色，砂壤，潮，无植物根系	棕色，轻壤，潮，无植物根系	棕色，轻壤，潮，无植物根系	棕色，轻壤，潮，无植物根系	
样品编号	TR8101	TR8102	TR9101	TR9102	TR11101	TR11102	
pH（无量纲）	7.84	8.06	8.12	8.09	8.01	8.04	/
砷（mg/kg）	8.18	6.62	10.2	8.86	9.57	8.38	60
镉（mg/kg）	0.18	0.19	0.22	0.20	0.18	0.25	65
铜（mg/kg）	51	45	40	49	48	44	18000
铅（mg/kg）	464	428	338	316	278	255	800
汞（mg/kg）	0.0828	0.0817	0.136	0.159	0.126	0.140	38
镍（mg/kg）	56	49	48	44	53	52	900
总铬（mg/kg）	80	72	86	74	78	68	/
标准依据	《土壤环境质量 建设用地土壤污染风险管控标准》（GB 36600-2018）筛选值二类						
备注	仅提供数据，不作评价。						

本页以下空白

山东修瑞德质量检测技术有限公司

检 测 报 告

二、检测结果（续）

表 3.1 土壤检测结果（续）

采样日期	2023.03.11			完成日期	2023.03.16		
检测点位	E12		E14		E15		标准限值
采样深度（cm）	0-20	20-200	0-20	20-200	0-20	20-200	
经纬度	N:33.883126° E:116.747038°		N:33.882468° E:116.746779°		N:33.885119° E:116.744990°		
样品状态描述	棕色，砂壤，潮，少量植物根系	棕色，轻壤，潮，无植物根系	黄棕色，轻壤，干，少量植物根系	棕色，轻壤，潮，无植物根系	黄棕色，轻壤，干，无植物根系	棕色，轻壤，潮，无植物根系	
样品编号	TR12101	TR12102	TR14101	TR14102	TR15101	TR15102	
pH（无量纲）	7.96	8.07	8.04	8.07	8.16	7.96	/
砷（mg/kg）	7.64	7.66	9.84	10.8	8.82	10.0	60
镉（mg/kg）	0.22	0.16	0.17	0.24	0.22	0.16	65
铜（mg/kg）	37	40	39	34	52	47	18000
铅（mg/kg）	309	289	444	418	511	446	800
汞（mg/kg）	0.161	0.106	0.113	0.150	0.143	0.120	38
镍（mg/kg）	58	51	50	54	51	56	900
总铬（mg/kg）	69	60	62	75	74	65	/
标准依据	《土壤环境质量 建设用地土壤污染风险管控标准》（GB 36600-2018）筛选值二类						
备注	仅提供数据，不作评价。						

本页以下空白

山东修瑞德质量检测技术有限公司

检 测 报 告

二、检测结果（续）

表 3.1 土壤检测结果（续）

采样日期	2023.03.11			完成日期	2023.03.16		
检测点位	E3			E10			标准限值
采样深度（cm）	0-20	20-200	200-1200	20-200	0-20	200-1200	
经纬度	N:33.886282° E:116.748234°			N:33.879955° E:116.748584°			
样品状态描述	棕色，轻壤，潮，无植物根系	棕色，轻壤，潮，无植物根系	棕色，中壤，湿，无植物根系	棕色，砂壤，干，无植物根系	棕色，砂壤，潮，无植物根系	棕色，中壤，湿，无植物根系	
样品编号	TR3101	TR3102	TR3103	TR10101	TR10102	TR10103	
pH（无量纲）	7.96	8.04	8.10	7.95	7.86	7.89	/
砷（mg/kg）	10.2	7.95	10.2	9.05	9.07	8.81	60
镉（mg/kg）	0.22	0.20	0.17	0.24	0.23	0.18	65
铜（mg/kg）	40	35	38	43	39	36	18000
铅（mg/kg）	429	448	417	254	244	224	800
汞（mg/kg）	0.115	0.115	0.103	0.150	0.197	0.152	38
镍（mg/kg）	46	52	44	53	62	44	900
总铬（mg/kg）	88	84	81	74	68	59	/
标准依据	《土壤环境质量 建设用地土壤污染风险管控标准》（GB 36600-2018）筛选值二类						
备注	仅提供数据，不作评价。						

本页以下空白

山东修瑞德质量检测技术有限公司

检 测 报 告

二、检测结果（续）

表 3.1 土壤检测结果（续）

采样日期	2022.03.11	完成日期	2023.03.16	
检测点位	E13			标准限值
采样深度（cm）	0-20	20-200	200-1200	
经纬度	N:33.884882° E:116.752261°			
样品状态描述	棕色，轻壤，潮，无植物根系	棕色，轻壤，潮，无植物根系	棕色，中壤，湿，少量植物根系	
样品编号	TR13101	TR13102	TR13103	
pH（无量纲）	8.13	8.15	7.94	/
砷（mg/kg）	10.0	9.52	7.98	60
镉（mg/kg）	0.23	0.20	0.18	65
铜（mg/kg）	46	41	36	18000
铅（mg/kg）	325	305	375	800
汞（mg/kg）	0.148	0.118	0.201	38
镍（mg/kg）	59	54	52	900
总铬（mg/kg）	78	82	62	/
标准依据	《土壤环境质量 建设用地土壤污染风险管控标准》（GB 36600-2018）筛选值二类			
备注	仅提供数据，不作评价。			

本页以下空白

山东修瑞德质量检测技术有限公司

检 测 报 告

二、检测结果（续）

表 4 噪声检测结果

检测项目	厂界环境噪声	检测地点	厂界外 1 米	
检测日期	2023.03.11	完成日期	2023.03.11	
昼间风速（m/s）	2.0	夜间风速（m/s）	1.4	
检测点位	测点时段	测点时间	测量值（dB(A)）	标准限值（dB(A)）
1# 东厂界	昼间	14:12	57.1	65
	夜间	22:02	48.4	55
2# 东厂界	昼间	14:30	58.2	65
	夜间	22:17	47.9	55
3# 南厂界	昼间	14:48	58.7	65
	夜间	22:33	48.1	55
4# 南厂界	昼间	15:05	59.8	65
	夜间	22:48	48.9	55
5# 西厂界	昼间	15:22	56.2	65
	夜间	23:05	47.3	55
6# 西厂界	昼间	15:37	57.7	65
	夜间	23:18	47.0	55
7# 北厂界	昼间	15:55	59.2	65
	夜间	23:34	49.2	55
8# 北厂界	昼间	16:09	57.5	65
	夜间	23:50	47.7	55
标准依据	《工业企业厂界环境噪声排放标准》（GB 12348-2008）3 类			

检测点位示意图：

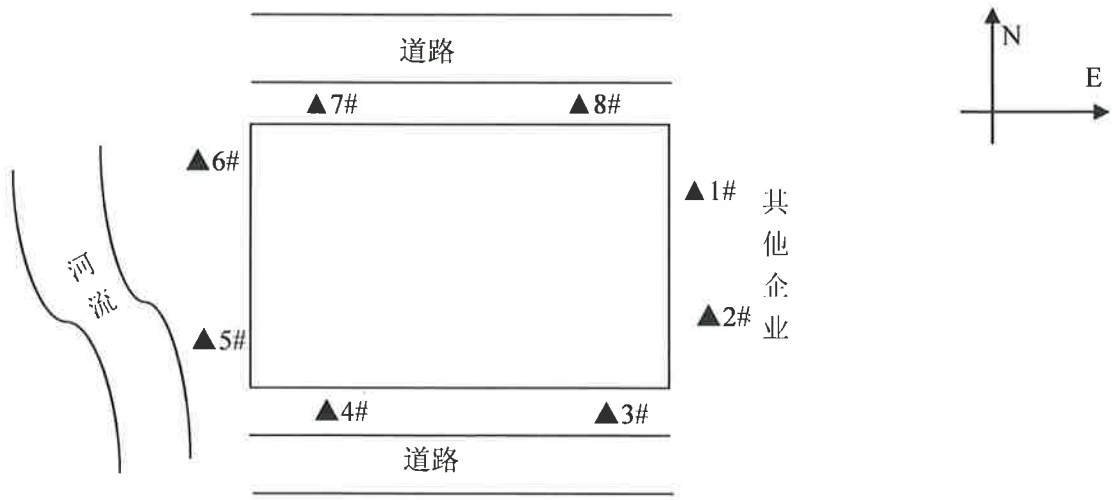

备注	仅提供数据，不作评价。

本报告结束，以下空白

181520342016

正本

XRDJC

检 测 报 告

Test Report

编号：XRD23010188602H-13

项目名称：安徽力普拉斯电源技术有限公司自行监测

委托单位：安徽力普拉斯电源技术有限公司

检测类别：委托检测

报告日期：2023.05.10

山东修瑞德质量检测技术有限公司

（加盖检验检测专用章）

检 测 报 告 说 明

1. 报告无本公司检验检测专用章及CMA章无效。
2. 报告内容需填写齐全，无本公司授权签字人的签字无效。
3. 报告需填写清楚，涂改无效。
4. 检测委托方如对检测报告有异议,须于收到本检测报告之日起十五日内向我公司提出,逾期不予受理。
5. 测试条件和工况变化大的样品、无法保存复现的样品，本公司仅对本次所采集样品的检测数据负责。
6. 由委托单位自行采集的样品,本公司仅对送检样品检测数据负责，不对样品来源负责。
7. 本报告未经同意不得用于广告宣传。
8. 未经本公司书面同意,不得复制（全文复制除外）本报告。

地址：济宁高新区产学研基地 A5 楼 B 座 B203 号房

电话/传真：0537-3168781

邮箱：sdxrdzljc@163.com

邮编：272100

山东修瑞德质量检测技术有限公司

检 测 报 告

一、检测基本信息表

受检单位	安徽力普拉斯电源技术有限公司		受检地址	安徽省淮北市濉溪县经济开发区	
样品状态	滤筒、滤膜、采水瓶、采样袋、棕色采样瓶		样品来源	采样	
样品类别	检测项目	检测分析方法	检测依据	检出限	仪器名称
有组织废气	铅	火焰原子吸收分光光度法	HJ 685-2014	0.010mg/m³	原子吸收分光光度计（XRD-YQ008）
	硫酸雾	离子色谱法	HJ 544-2016	0.2mg/m³	离子色谱仪（XRD-YQ011）
地下水	pH	电极法	HJ 1147-2020	/	便携式 pH 测定仪（XRD-YQ462）
	氨氮	纳氏试剂分光光度法	HJ 535-2009	0.025mg/L	紫外/可见分光光度计（XRD-YQ005）
	氟化物	离子选择电极法	GB/T 7484-1987	0.05mg/L	微机型氟离子计（XRD-YQ126）
	硫酸盐	铬酸钡分光光度法	HJ/T 342-2007	8mg/L	紫外/可见分光光度计（XRD-YQ005）
	硝酸盐氮	紫外分光光度法	GB/T 5750.5-2006	0.2mg/L	紫外/可见分光光度计（XRD-YQ005）
	亚硝酸盐氮	重氮偶合分光光度法	GB/T 5750.5-2006	0.001mg/L	紫外/可见分光光度计（XRD-YQ005）
	六价铬	二苯碳酰二肼分光光度法	GB/T 5750.6-2006	0.004mg/L	紫外/可见分光光度计（XRD-YQ005）
	铅	无火焰原子吸收分光光度法	GB/T 5750.6-2006	0.0025mg/L	原子吸收分光光度计（XRD-YQ008）
	砷	原子荧光法	HJ 694-2014	0.3μg/L	原子荧光光度计（XRD-YQ171）
	汞	原子荧光法	HJ 694-2014	0.04μg/L	原子荧光光度计（XRD-YQ171）
	镉	无火焰原子吸收分光光度法	GB/T 5750.6-2006	0.0005mg/L	原子吸收分光光度计（XRD-YQ008）
备注	“ND”表示未检出				

编制：刘[illegible] 审核：[illegible]

授权签字人：李[illegible] 签发日期：2023.05.10

山东修瑞德质量检测技术有限公司

（检验检测专用章）

山东修瑞德质量检测技术有限公司 检验检测专用章 (1) 3708843079314

山东修瑞德质量检测技术有限公司

检 测 报 告

一、检测基本信息表（续）

样品类别	检测项目	检测分析方法	检测依据	检出限	仪器名称
地下水	铜	火焰原子吸收分光光度法	GB/T 5750.6-2006	0.2mg/L	原子吸收分光光度计（XRD-YQ008）
	锌	原子吸收分光光度法	GB/T 5750.6-2006	0.05mg/L	原子吸收分光光度计（XRD-YQ008）
	锰	火焰原子吸收分光光度法	GB/T 11911-1989	0.01mg/L	原子吸收分光光度计（XRD-YQ008）
废水	pH	电极法	HJ 1147-2020	/	便携式 pH 测定仪（XRD-YQ462）
	悬浮物	重量法	GB/T 11901-1989	5mg/L	电子天平（XRD-YQ013）
	总磷	钼酸铵分光光度法	GB/T 11893-1989	0.01mg/L	紫外/可见分光光度计（XRD-YQ005）
	总氮	碱性过硫酸钾消解紫外分光光度法	HJ 636-2012	0.05mg/L	紫外/可见分光光度计（XRD-YQ005）
	铅	原子吸收分光光度法	GB/T 7475-1987	0.2mg/L	原子吸收分光光度计（XRD-YQ008）
土壤	pH	电位法	HJ 962-2018	/	pH 计（XRD-YQ019）
	砷	原子荧光法	GB/T 22105.2-2008	0.01mg/kg	原子荧光光度计（XRD-YQ171）
	镉	石墨炉原子吸收分光光度法	GB/T 17141-1997	0.01mg/kg	原子吸收分光光度计（XRD-YQ008）
	铜	火焰原子吸收分光光度法	HJ 491-2019	1mg/kg	原子吸收分光光度计（XRD-YQ008）
	铅	火焰原子吸收分光光度法	HJ 491-2019	10mg/kg	原子吸收分光光度计（XRD-YQ008）
	汞	原子荧光法	GB/T 22105.1-2008	0.002mg/kg	原子荧光光度计（XRD-YQ171）
	镍	火焰原子吸收分光光度法	HJ 491-2019	3mg/kg	原子吸收分光光度计（XRD-YQ008）
	总铬	火焰原子吸收分光光度法	HJ 491-2019	4mg/kg	原子吸收分光光度计（XRD-YQ008）
噪声	厂界环境噪声	工业企业厂界环境噪声测量方法	GB 12348-2008	/	多功能声级计（XRD-YQ195）
备注	/				

本页以下空白

山东修瑞德质量检测技术有限公司

检 测 报 告

二、检测结果

表 1.1 有组织废气检测结果

测点名称	DA001 一车间铸板	烟道直径（m）	1.20	
排气筒高度（m）	20	处理设施	铅烟净化器	
采样日期	2023.04.25	完成日期	2023.04.28	
检测项目	样品编号	标干流量（m^3/h）	排放浓度（mg/m^3）	排放速率（kg/h）
铅	FQ1101	20542	0.133	2.74×10^{-3}
标准限值	/	/	0.5	/
标准依据	《电池工业污染物排放标准》（GB 30484-2013）			
备注	仅提供数据，不作评价。			

表 1.2 有组织废气检测结果

测点名称	DA002 一车间铅粉	烟道直径（m）	1.20	
排气筒高度（m）	20	处理设施	袋式除尘器	
采样日期	2023.04.25	完成日期	2023.04.28	
检测项目	样品编号	标干流量（m^3/h）	排放浓度（mg/m^3）	排放速率（kg/h）
铅	FQ2101	21245	0.147	3.12×10^{-3}
标准限值	/	/	0.5	/
标准依据	《电池工业污染物排放标准》（GB 30484-2013）			
备注	仅提供数据，不作评价。			

表 1.3 有组织废气检测结果

测点名称	DA003 三车间铸板	烟道直径（m）	1.20	
排气筒高度（m）	20	处理设施	铅烟净化器	
采样日期	2023.04.25	完成日期	2023.04.28	
检测项目	样品编号	标干流量（m^3/h）	排放浓度（mg/m^3）	排放速率（kg/h）
铅	FQ3101	32656	0.131	4.29×10^{-3}
标准限值	/	/	0.5	/
标准依据	《电池工业污染物排放标准》（GB 30484-2013）			
备注	仅提供数据，不作评价。			

山东修瑞德质量检测技术有限公司

检 测 报 告

二、检测结果（续）

表 1.4 有组织废气检测结果

测点名称	DA004 四车间合金	烟道直径（m）	1.20	
排气筒高度（m）	20	处理设施	铅烟净化器	
采样日期	2023.04.25	完成日期	2023.04.28	
检测项目	样品编号	标干流量（m^3/h）	排放浓度（mg/m^3）	排放速率（kg/h）
铅	FQ4101	35985	0.122	4.37×10^{-3}
标准限值	/	/	0.5	/
标准依据	《电池工业污染物排放标准》（GB 30484-2013）			
备注	仅提供数据，不作评价。			

表 1.5 有组织废气检测结果

测点名称	DA005 四车间合金	烟道直径（m）	1.20	
排气筒高度（m）	20	处理设施	铅烟净化器	
采样日期	2023.04.25	完成日期	2023.04.28	
检测项目	样品编号	标干流量（m^3/h）	排放浓度（mg/m^3）	排放速率（kg/h）
铅	FQ5101	58574	0.128	7.50×10^{-3}
标准限值	/	/	0.5	/
标准依据	《电池工业污染物排放标准》（GB 30484-2013）			
备注	仅提供数据，不作评价。			

表 1.6 有组织废气检测结果

测点名称	DA006 三车间组装	烟道直径（m）	1.20	
排气筒高度（m）	20	处理设施	滤筒式除尘器	
采样日期	2023.04.25	完成日期	2023.04.28	
检测项目	样品编号	标干流量（m^3/h）	排放浓度（mg/m^3）	排放速率（kg/h）
铅	FQ6101	30545	0.142	4.33×10^{-3}
标准限值	/	/	0.5	/
标准依据	《电池工业污染物排放标准》（GB 30484-2013）			
备注	仅提供数据，不作评价。			

山东修瑞德质量检测技术有限公司

检 测 报 告

二、检测结果（续）

表 1.7 有组织废气检测结果

测点名称	DA007 七车间组装	烟道直径（m）	1.90	
排气筒高度（m）	20	处理设施	袋式除尘器	
采样日期	2023.04.25	完成日期	2023.04.28	
检测项目	样品编号	标干流量（m^3/h）	排放浓度（mg/m^3）	排放速率（kg/h）
铅	FQ7101	56626	0.157	8.86×10^{-3}
标准限值	/	/	0.5	/
标准依据	《电池工业污染物排放标准》（GB 30484-2013）			
备注	仅提供数据，不作评价。			

表 1.8 有组织废气检测结果

测点名称	DA008 六车间组装	烟道直径（m）	1.10	
排气筒高度（m）	20	处理设施	袋式除尘器	
采样日期	2023.04.25	完成日期	2023.04.28	
检测项目	样品编号	标干流量（m^3/h）	排放浓度（mg/m^3）	排放速率（kg/h）
铅	FQ8101	31643	0.190	6.01×10^{-3}
标准限值	/	/	0.5	/
标准依据	《电池工业污染物排放标准》（GB 30484-2013）			
备注	仅提供数据，不作评价。			

表 1.9 有组织废气检测结果

测点名称	DA009 一车间组装	烟道直径（m）	1.85	
排气筒高度（m）	20	处理设施	袋式除尘器	
采样日期	2023.04.25	完成日期	2023.04.28	
检测项目	样品编号	标干流量（m^3/h）	排放浓度（mg/m^3）	排放速率（kg/h）
铅	FQ9101	53446	0.147	7.87×10^{-3}
标准限值	/	/	0.5	/
标准依据	《电池工业污染物排放标准》（GB 30484-2013）			
备注	仅提供数据，不作评价。			

山东修瑞德质量检测技术有限公司

检 测 报 告

二、检测结果（续）

表 1.10 有组织废气检测结果

测点名称	DA028 一车间和膏	烟道直径（m）	1.00	
排气筒高度（m）	20	处理设施	铅烟净化器	
采样日期	2023.04.25	完成日期	2023.04.28	
检测项目	样品编号	标干流量（m^3/h）	排放浓度（mg/m^3）	排放速率（kg/h）
铅	FQ10101	14450	0.162	2.34×10^{-3}
标准限值	/	/	0.5	/
标准依据	《电池工业污染物排放标准》（GB 30484-2013）			
备注	仅提供数据，不作评价。			

表 1.11 有组织废气检测结果

测点名称	DA034 铅零件房	烟道直径（m）	1.20	
排气筒高度（m）	20	处理设施	铅烟净化器	
采样日期	2023.04.25	完成日期	2023.04.28	
检测项目	样品编号	标干流量（m^3/h）	排放浓度（mg/m^3）	排放速率（kg/h）
铅	FQ11101	15228	0.191	2.91×10^{-3}
标准限值	/	/	0.5	/
标准依据	《电池工业污染物排放标准》（GB 30484-2013）			
备注	仅提供数据，不作评价。			

表 1.12 有组织废气检测结果

测点名称	DA035 三车间涂板	烟道直径（m）	1.20	
排气筒高度（m）	20	处理设施	滤筒式除尘器	
采样日期	2023.04.25	完成日期	2023.04.28	
检测项目	样品编号	标干流量（m^3/h）	排放浓度（mg/m^3）	排放速率（kg/h）
铅	FQ12101	32751	0.165	5.40×10^{-3}
标准限值	/	/	0.5	/
标准依据	《电池工业污染物排放标准》（GB 30484-2013）			
备注	仅提供数据，不作评价。			

山东修瑞德质量检测技术有限公司

检 测 报 告

二、检测结果（续）

表 1.13 有组织废气检测结果

测点名称	DA036 一车间涂板	烟道直径（m）	0.90	
排气筒高度（m）	20	处理设施	铅烟净化器	
采样日期	2023.04.25	完成日期	2023.04.28	
检测项目	样品编号	标干流量（m^3/h）	排放浓度（mg/m^3）	排放速率（kg/h）
铅	FQ13101	6693	0.159	1.06×10^{-3}
标准限值	/	/	0.5	/
标准依据	《电池工业污染物排放标准》（GB 30484-2013）			
备注	仅提供数据，不作评价。			

表 1.14 有组织废气检测结果

测点名称	DA037 三车间包板	烟道直径（m）	1.20	
排气筒高度（m）	20	处理设施	滤筒式除尘器	
采样日期	2023.04.25	完成日期	2023.04.28	
检测项目	样品编号	标干流量（m^3/h）	排放浓度（mg/m^3）	排放速率（kg/h）
铅	FQ14101	18384	0.139	2.55×10^{-3}
标准限值	/	/	0.5	/
标准依据	《电池工业污染物排放标准》（GB 30484-2013）			
备注	仅提供数据，不作评价。			

表 1.15 有组织废气检测结果

测点名称	DA038 三车间辊剪	烟道直径（m）	1.20	
排气筒高度（m）	20	处理设施	滤筒式除尘器	
采样日期	2023.04.25	完成日期	2023.04.28	
检测项目	样品编号	标干流量（m^3/h）	排放浓度（mg/m^3）	排放速率（kg/h）
铅	FQ15101	22571	0.171	3.87×10^{-3}
标准限值	/	/	0.5	/
标准依据	《电池工业污染物排放标准》（GB 30484-2013）			
备注	仅提供数据，不作评价。			

山东修瑞德质量检测技术有限公司

检 测 报 告

二、检测结果（续）

表 1.16 有组织废气检测结果

测点名称	DA039 三车间辊剪	烟道直径（m）	1.20	
排气筒高度（m）	20	处理设施	袋式除尘器	
采样日期	2023.04.25	完成日期	2023.04.28	
检测项目	样品编号	标干流量（m^3/h）	排放浓度（mg/m^3）	排放速率（kg/h）
铅	FQ16101	58812	0.187	1.10×10^{-2}
标准限值	/	/	0.5	/
标准依据	《电池工业污染物排放标准》（GB 30484-2013）			
备注	仅提供数据，不作评价。			

表 1.17 有组织废气检测结果

测点名称	DA040 一车间分刷板	烟道直径（m）	1.20	
排气筒高度（m）	20	处理设施	/	
采样日期	2023.04.25	完成日期	2023.04.28	
检测项目	样品编号	标干流量（m^3/h）	排放浓度（mg/m^3）	排放速率（kg/h）
铅	FQ17101	45348	0.172	7.80×10^{-3}
标准限值	/	/	0.5	/
标准依据	《电池工业污染物排放标准》（GB 30484-2013）			
备注	仅提供数据，不作评价。			

表 1.18 有组织废气检测结果

测点名称	DA041 一车间分刷板	烟道直径（m）	1.90	
排气筒高度（m）	20	处理设施	袋式除尘器	
采样日期	2023.04.25	完成日期	2023.04.28	
检测项目	样品编号	标干流量（m^3/h）	排放浓度（mg/m^3）	排放速率（kg/h）
铅	FQ18101	34574	0.07	2.42×10^{-3}
标准限值	/	/	0.5	/
标准依据	《电池工业污染物排放标准》（GB 30484-2013）			
备注	仅提供数据，不作评价。			

山东修瑞德质量检测技术有限公司

检 测 报 告

二、检测结果（续）

表 1.19 有组织废气检测结果

测点名称	DA042 三车间铅粉	烟道直径（m）	1.20	
排气筒高度（m）	20	处理设施	袋式除尘器	
采样日期	2023.04.25	完成日期	2023.04.28	
检测项目	样品编号	标干流量（m^3/h）	排放浓度（mg/m^3）	排放速率（kg/h）
铅	FQ19101	25407	0.198	5.03×10^{-3}
标准限值	/	/	0.5	/
标准依据	《电池工业污染物排放标准》（GB 30484-2013）			
备注	仅提供数据，不作评价。			

表 1.20 有组织废气检测结果

测点名称	DA010 二车间加充	烟道直径（m）	1.20	
排气筒高度（m）	20	处理设施	酸雾中和塔	
采样日期	2023.04.25	完成日期	2023.05.02	
检测项目	样品编号	标干流量（m^3/h）	排放浓度（mg/m^3）	排放速率（kg/h）
硫酸雾	FQ20101	29223	0.90	2.63×10^{-2}
标准限值	/	/	5	/
标准依据	《电池工业污染物排放标准》（GB 30484-2013）			
备注	仅提供数据，不作评价。			

表 1.21 有组织废气检测结果

测点名称	DA011 二车间加充	烟道直径（m）	1.20	
排气筒高度（m）	20	处理设施	酸雾中和塔	
采样日期	2023.04.25	完成日期	2023.05.02	
检测项目	样品编号	标干流量（m^3/h）	排放浓度（mg/m^3）	排放速率（kg/h）
硫酸雾	FQ21101	13833	0.71	9.82×10^{-3}
标准限值	/	/	5	/
标准依据	《电池工业污染物排放标准》（GB 30484-2013）			
备注	仅提供数据，不作评价。			

山东修瑞德质量检测技术有限公司

检 测 报 告

二、检测结果（续）

表 1.22 有组织废气检测结果

测点名称	DA012 二车间加充	烟道直径（m）	1.20	
排气筒高度（m）	20	处理设施	酸雾中和塔	
采样日期	2023.04.25	完成日期	2023.05.02	
检测项目	样品编号	标干流量（m^3/h）	排放浓度（mg/m^3）	排放速率（kg/h）
硫酸雾	FQ22101	32391	1.02	3.30×10^{-2}
标准限值	/	/	5	/
标准依据	《电池工业污染物排放标准》（GB 30484-2013）			
备注	仅提供数据，不作评价。			

表 1.23 有组织废气检测结果

测点名称	DA013 二车间加充	烟道直径（m）	1.00	
排气筒高度（m）	20	处理设施	酸雾中和塔	
采样日期	2023.04.25	完成日期	2023.05.02	
检测项目	样品编号	标干流量（m^3/h）	排放浓度（mg/m^3）	排放速率（kg/h）
硫酸雾	FQ23101	41091	1.32	5.42×10^{-2}
标准限值	/	/	5	/
标准依据	《电池工业污染物排放标准》（GB 30484-2013）			
备注	仅提供数据，不作评价。			

表 1.24 有组织废气检测结果

测点名称	DA014 二车间加充	烟道直径（m）	1.00	
排气筒高度（m）	20	处理设施	酸雾中和塔	
采样日期	2023.04.25	完成日期	2023.05.02	
检测项目	样品编号	标干流量（m^3/h）	排放浓度（mg/m^3）	排放速率（kg/h）
硫酸雾	FQ24101	25375	0.78	1.98×10^{-2}
标准限值	/	/	5	/
标准依据	《电池工业污染物排放标准》（GB 30484-2013）			
备注	仅提供数据，不作评价。			

本页以下空白

山东修瑞德质量检测技术有限公司

检 测 报 告

二、检测结果（续）

表 1.25 有组织废气检测结果

测点名称	DA015 二车间加充	烟道直径（m）	1.00	
排气筒高度（m）	20	处理设施	酸雾中和塔	
采样日期	2023.04.25	完成日期	2023.05.02	
检测项目	样品编号	标干流量（m^3/h）	排放浓度（mg/m^3）	排放速率（kg/h）
硫酸雾	FQ25101	25427	1.10	2.80×10^{-2}
标准限值	/	/	5	/
标准依据	《电池工业污染物排放标准》（GB 30484-2013）			
备注	仅提供数据，不作评价。			

表 1.26 有组织废气检测结果

测点名称	DA016 二车间加充	烟道直径（m）	1.80	
排气筒高度（m）	20	处理设施	酸雾中和塔	
采样日期	2023.04.25	完成日期	2023.05.02	
检测项目	样品编号	标干流量（m^3/h）	排放浓度（mg/m^3）	排放速率（kg/h）
硫酸雾	FQ26101	29010	1.21	3.51×10^{-2}
标准限值	/	/	5	/
标准依据	《电池工业污染物排放标准》（GB 30484-2013）			
备注	仅提供数据，不作评价。			

表 1.27 有组织废气检测结果

测点名称	DA017 三车间加充	烟道直径（m）	1.20	
排气筒高度（m）	20	处理设施	酸雾中和塔	
采样日期	2023.04.25	完成日期	2023.05.02	
检测项目	样品编号	标干流量（m^3/h）	排放浓度（mg/m^3）	排放速率（kg/h）
硫酸雾	FQ27101	22664	1.10	2.49×10^{-2}
标准限值	/	/	5	/
标准依据	《电池工业污染物排放标准》（GB 30484-2013）			
备注	仅提供数据，不作评价。			

本页以下空白

山东修瑞德质量检测技术有限公司

检 测 报 告

二、检测结果（续）

表 1.28 有组织废气检测结果

测点名称	DA018 三车间加充	烟道直径（m）	1.00	
排气筒高度（m）	20	处理设施	酸雾中和塔	
采样日期	2023.04.25	完成日期	2023.05.02	
检测项目	样品编号	标干流量（m^3/h）	排放浓度（mg/m^3）	排放速率（kg/h）
硫酸雾	FQ28101	41032	1.43	5.87×10^{-2}
标准限值	/	/	5	/
标准依据	《电池工业污染物排放标准》（GB 30484-2013）			
备注	仅提供数据，不作评价。			

表 1.29 有组织废气检测结果

测点名称	DA019 三车间加充	烟道直径（m）	1.00	
排气筒高度（m）	20	处理设施	酸雾中和塔	
采样日期	2023.04.25	完成日期	2023.05.02	
检测项目	样品编号	标干流量（m^3/h）	排放浓度（mg/m^3）	排放速率（kg/h）
硫酸雾	FQ29101	26485	1.20	3.18×10^{-2}
标准限值	/	/	5	/
标准依据	《电池工业污染物排放标准》（GB 30484-2013）			
备注	仅提供数据，不作评价。			

本页以下空白

山东修瑞德质量检测技术有限公司

检 测 报 告

二、检测结果（续）

表 1.30 有组织废气检测结果

测点名称	DA020 三车间加充	烟道直径（m）	1.00	
排气筒高度（m）	20	处理设施	酸雾中和塔	
采样日期	2023.04.25	完成日期	2023.05.02	
检测项目	样品编号	标干流量（m^3/h）	排放浓度（mg/m^3）	排放速率（kg/h）
硫酸雾	FQ30101	26305	1.14	3.00×10^{-2}
标准限值	/	/	5	/
标准依据	《电池工业污染物排放标准》（GB 30484-2013）			
备注	仅提供数据，不作评价。			

表 1.31 有组织废气检测结果

测点名称	DA021 三车间加充	烟道直径（m）	1.00	
排气筒高度（m）	20	处理设施	酸雾中和塔	
采样日期	2023.04.25	完成日期	2023.05.02	
检测项目	样品编号	标干流量（m^3/h）	排放浓度（mg/m^3）	排放速率（kg/h）
硫酸雾	FQ31101	33588	1.53	5.14×10^{-2}
标准限值	/	/	5	/
标准依据	《电池工业污染物排放标准》（GB 30484-2013）			
备注	仅提供数据，不作评价。			

表 1.32 有组织废气检测结果

测点名称	DA022 三车间加充	烟道直径（m）	1.00	
排气筒高度（m）	20	处理设施	酸雾中和塔	
采样日期	2023.04.25	完成日期	2023.05.02	
检测项目	样品编号	标干流量（m^3/h）	排放浓度（mg/m^3）	排放速率（kg/h）
硫酸雾	FQ32101	34919	1.75	6.11×10^{-2}
标准限值	/	/	5	/
标准依据	《电池工业污染物排放标准》（GB 30484-2013）			
备注	仅提供数据，不作评价。			

本页以下空白

山东修瑞德质量检测技术有限公司

检 测 报 告

二、检测结果（续）

表 1.33 有组织废气检测结果

测点名称	DA023 三车间加充	烟道直径（m）	1.00	
排气筒高度（m）	20	处理设施	酸雾中和塔	
采样日期	2023.04.25	完成日期	2023.05.02	
检测项目	样品编号	标干流量（m^3/h）	排放浓度（mg/m^3）	排放速率（kg/h）
硫酸雾	FQ33101	25763	1.55	3.99×10^{-2}
标准限值	/	/	5	/
标准依据	《电池工业污染物排放标准》（GB 30484-2013）			
备注	仅提供数据，不作评价。			

表 1.34 有组织废气检测结果

测点名称	DA024 六车间加充	烟道直径（m）	1.00	
排气筒高度（m）	20	处理设施	酸雾中和塔	
采样日期	2023.04.25	完成日期	2023.05.02	
检测项目	样品编号	标干流量（m^3/h）	排放浓度（mg/m^3）	排放速率（kg/h）
硫酸雾	FQ34101	26477	1.40	3.71×10^{-2}
标准限值	/	/	5	/
标准依据	《电池工业污染物排放标准》（GB 30484-2013）			
备注	仅提供数据，不作评价。			

表 1.35 有组织废气检测结果

测点名称	DA025 六车间加充	烟道直径（m）	1.20	
排气筒高度（m）	20	处理设施	酸雾中和塔	
采样日期	2023.04.25	完成日期	2023.05.02	
检测项目	样品编号	标干流量（m^3/h）	排放浓度（mg/m^3）	排放速率（kg/h）
硫酸雾	FQ35101	22951	1.83	4.20×10^{-2}
标准限值	/	/	5	/
标准依据	《电池工业污染物排放标准》（GB 30484-2013）			
备注	仅提供数据，不作评价。			

本页以下空白

山东修瑞德质量检测技术有限公司

检 测 报 告

二、检测结果（续）

表 1.35 有组织废气检测结果

测点名称	DA026 六车间加充	烟道直径（m）	1.20	
排气筒高度（m）	20	处理设施	酸雾中和塔	
采样日期	2023.04.25	完成日期	2023.05.02	
检测项目	样品编号	标干流量（m^3/h）	排放浓度（mg/m^3）	排放速率（kg/h）
硫酸雾	FQ36101	51385	1.72	8.84×10^{-2}
标准限值	/	/	5	/
标准依据	《电池工业污染物排放标准》（GB 30484-2013）			
备注	仅提供数据，不作评价。			

表 1.36 有组织废气检测结果

测点名称	DA027 六车间加充	烟道直径（m）	1.10	
排气筒高度（m）	20	处理设施	酸雾中和塔	
采样日期	2023.04.25	完成日期	2023.05.02	
检测项目	样品编号	标干流量（m^3/h）	排放浓度（mg/m^3）	排放速率（kg/h）
硫酸雾	FQ37101	43271	1.84	7.96×10^{-2}
标准限值	/	/	5	/
标准依据	《电池工业污染物排放标准》（GB 30484-2013）			
备注	仅提供数据，不作评价。			

表 1.37 有组织废气检测结果

测点名称	DA029 七车间加充	烟道直径（m）	1.60	
排气筒高度（m）	20	处理设施	酸雾中和塔	
采样日期	2023.04.25	完成日期	2023.05.02	
检测项目	样品编号	标干流量（m^3/h）	排放浓度（mg/m^3）	排放速率（kg/h）
硫酸雾	FQ38101	77306	1.26	9.74×10^{-2}
标准限值	/	/	5	/
标准依据	《电池工业污染物排放标准》（GB 30484-2013）			
备注	仅提供数据，不作评价。			

本页以下空白

山东修瑞德质量检测技术有限公司

检 测 报 告

二、检测结果（续）

表 1.38 有组织废气检测结果

测点名称	DA030 七车间加充	烟道直径（m）	2.30	
排气筒高度（m）	20	处理设施	酸雾中和塔	
采样日期	2023.04.25	完成日期	2023.05.02	
检测项目	样品编号	标干流量（m^3/h）	排放浓度（mg/m^3）	排放速率（kg/h）
硫酸雾	FQ39101	155402	1.27	0.197
标准限值	/	/	5	/
标准依据	《电池工业污染物排放标准》（GB 30484-2013）			
备注	仅提供数据，不作评价。			

表 1.39 有组织废气检测结果

测点名称	DA031 八车间加充	烟道直径（m）	1.20	
排气筒高度（m）	20	处理设施	酸雾中和塔	
采样日期	2023.04.25	完成日期	2023.05.02	
检测项目	样品编号	标干流量（m^3/h）	排放浓度（mg/m^3）	排放速率（kg/h）
硫酸雾	FQ40101	35329	1.43	5.05×10^{-2}
标准限值	/	/	5	/
标准依据	《电池工业污染物排放标准》（GB 30484-2013）			
备注	仅提供数据，不作评价。			

表 1.40 有组织废气检测结果

测点名称	DA032 八车间加充	烟道直径（m）	1.20	
排气筒高度（m）	20	处理设施	酸雾中和塔	
采样日期	2023.04.25	完成日期	2023.05.02	
检测项目	样品编号	标干流量（m^3/h）	排放浓度（mg/m^3）	排放速率（kg/h）
硫酸雾	FQ41101	33684	1.21	4.08×10^{-2}
标准限值	/	/	5	/
标准依据	《电池工业污染物排放标准》（GB 30484-2013）			
备注	仅提供数据，不作评价。			

本页以下空白

山东修瑞德质量检测技术有限公司

检 测 报 告

二、检测结果（续）

表 1.41 有组织废气检测结果

测点名称	DA033 八车间加充	烟道直径（m）	1.20	
排气筒高度（m）	20	处理设施	酸雾中和塔	
采样日期	2023.04.25	完成日期	2023.05.02	
检测项目	样品编号	标干流量（m^3/h）	排放浓度（mg/m^3）	排放速率（kg/h）
硫酸雾	FQ42101	33509	1.11	3.72×10^{-2}
标准限值	/	/	5	/
标准依据	《电池工业污染物排放标准》（GB 30484-2013）			
备注	仅提供数据，不作评价。			

本页以下空白

山东修瑞德质量检测技术有限公司

检 测 报 告

二、检测结果（续）

表 2 地下水检测结果

采样日期	2023.04.25		完成日期		2023.04.29	
检测点位	D1	D2	D3	D4	D5	检测依据
样品状态描述	无色、无味、液体	无色、无味、液体	无色、无味、液体	无色、无味、液体	无色、无味、液体	
样品编号	DX1101	DX2101	DX3101	DX4101	DX5101	
检测项目	检测结果	检测结果	检测结果	检测结果	检测结果	
pH（无量纲）	7.3（15.9℃）	7.4（16.0℃）	7.3（15.9℃）	7.3（16.1℃）	7.4（16.0℃）	6.5≤pH≤8.5
氨氮（mg/L）	0.143	0.297	0.339	0.225	0.198	≤0.5
氟化物（mg/L）	0.75	0.84	0.95	0.88	0.82	≤1.0
硫酸盐（mg/L）	139	149	159	166	144	≤250
硝酸盐氮（mg/L）	2.4	1.9	2.3	2.5	2.3	≤20
亚硝酸盐氮（mg/L）	ND	ND	ND	ND	ND	≤1.00
六价铬（mg/L）	ND	ND	ND	ND	ND	≤0.05
铅（mg/L）	ND	ND	ND	ND	ND	≤0.01
砷（mg/L）	ND	ND	ND	ND	ND	≤0.01
汞（mg/L）	ND	ND	ND	ND	ND	≤0.001
镉（mg/L）	ND	ND	ND	ND	ND	≤0.005
铜（mg/L）	ND	ND	ND	ND	ND	≤1.00
锌（mg/L）	ND	ND	ND	ND	ND	≤1.00
锰（mg/L）	ND	ND	ND	ND	ND	≤0.10
标准限值	《地下水质量标准》（GB 14848-2017）III 类					
备注	仅提供数据，不作评价。					

本页以下空白

山东修瑞德质量检测技术有限公司

检 测 报 告

二、检测结果（续）

表 3.1 废水检测结果

采样日期	2023.04.17		完成日期		2023.04.23	
检测点位	检测项目	样品状态描述	样品编号	单位	检测结果	标准限值
车间排口	pH	无色、无味、液体	/	/	6.9（19.2℃）	6-9
	总铅	无色、无味、液体	FS1101	mg/L	0.4	0.5
标准依据	《电池工业污染物排放标准》（GB 30484-2013）					
备注	仅提供数据，不作评价。					

表 3.2 废水检测结果

采样日期	2023.04.17		完成日期		2023.04.23	
检测点位	检测项目	样品状态描述	样品编号	单位	检测结果	标准限值
总排口	pH	无色、无味、液体	/	/	6.8（19.7℃）	6-9
	总磷	无色、无味、液体	FS2101	mg/L	0.11	2.0
	总氮	无色、无味、液体	FS2101	mg/L	2.82	40
	总铅	无色、无味、液体	FS2101	mg/L	0.3	0.5
标准依据	《电池工业污染物排放标准》（GB 30484-2013）					
备注	仅提供数据，不作评价。					

本页以下空白

山东修瑞德质量检测技术有限公司

检 测 报 告

二、检测结果（续）

表 4 土壤检测结果

采样日期	2023.04.25			完成日期	2023.05.07		
检测点位	E1		E2		E4		标准限值
采样深度（cm）	0-20	20-200	0-20	20-200	0-20	20-200	
经纬度	N:33.885485° E:116.744991°		N:33.885985° E:116.744552°		N:33.886189° E:116.746876°		
样品状态描述	黄棕色，砂壤，干，少量植物根系	棕色，轻壤，潮，无植物根系	棕色，轻壤，潮，少量植物根系	棕色，轻壤，潮，无植物根系	黄棕色，砂壤，潮，少量植物根系	棕色，轻壤，潮，少量植物根系	
样品编号	TR1101	TR1102	TR2101	TR2102	TR4101	TR4102	
pH（无量纲）	7.93	7.86	7.92	8.02	8.08	8.01	/
砷（mg/kg）	10.4	9.29	5.34	6.77	9.61	8.59	60
镉（mg/kg）	0.27	0.22	0.36	0.36	0.28	0.24	65
铜（mg/kg）	29	17	36	37	27	28	18000
铅（mg/kg）	117	134	123	107	145	144	800
汞（mg/kg）	0.0952	0.126	0.133	0.104	0.103	0.118	38
镍（mg/kg）	26	49	55	50	32	41	900
总铬（mg/kg）	65	68	76	72	64	67	/
标准依据	《土壤环境质量 建设用地土壤污染风险管控标准》（GB 36600-2018）筛选值二类						
备注	仅提供数据，不作评价。						

本页以下空白

山东修瑞德质量检测技术有限公司

检 测 报 告

二、检测结果（续）

表 4 土壤检测结果（续）

采样日期	2023.04.25			完成日期	2023.05.07		
检测点位	E5		E6		E7		标准限值
采样深度（cm）	0-20	20-200	0-20	20-200	0-20	20-200	
经纬度	N:33.884182° E:116.747005°		N:33.882323 E:116.747347°		N:33.882234° E:116.747337°		
样品状态描述	黄棕色，砂壤，潮，无植物根系	棕色，轻壤，潮，无植物根系	棕色，砂壤，潮，少量植物根系	棕色，轻壤，潮，无植物根系	棕色，砂壤，潮，无植物根系	棕色，砂壤，潮，无植物根系	
样品编号	TR5101	TR5102	TR6101	TR6102	TR7101	TR7102	
pH（无量纲）	7.85	7.96	8.10	8.18	7.99	7.91	/
砷（mg/kg）	10.2	10.5	8.35	10.0	10.0	8.71	60
镉（mg/kg）	0.31	0.21	0.32	0.26	0.25	0.41	65
铜（mg/kg）	37	35	34	36	36	53	18000
铅（mg/kg）	167	161	171	146	144	165	800
汞（mg/kg）	0.145	0.134	0.106	0.0957	0.138	0.119	38
镍（mg/kg）	35	37	51	55	68	50	900
总铬（mg/kg）	60	79	106	74	89	67	/
标准依据	《土壤环境质量 建设用地土壤污染风险管控标准》（GB 36600-2018）筛选值二类						
备注	仅提供数据，不作评价。						

本页以下空白

山东修瑞德质量检测技术有限公司

检 测 报 告

二、检测结果（续）

表 4 土壤检测结果（续）

采样日期	2023.04.25			完成日期	2023.05.07		
检测点位	E8		E9		E11		标准限值
采样深度（cm）	0-20	20-200	0-20	20-200	0-20	20-200	
经纬度	N:33.881437° E:116.74775°		N:33.879769° E:116.747701°		N:33.882766° E:116.748748°		
样品状态描述	棕色，砂壤，潮，无植物根系	棕色，轻壤，潮，无植物根系	棕色，砂壤，潮，无植物根系	棕色，轻壤，潮，无植物根系	棕色，轻壤，潮，无植物根系	棕色，轻壤，潮，无植物根系	
样品编号	TR8101	TR8102	TR9101	TR9102	TR11101	TR11102	
pH（无量纲）	7.94	8.03	8.18	8.06	8.07	7.95	/
砷（mg/kg）	8.74	6.07	11.0	12.4	9.79	9.18	60
镉（mg/kg）	0.33	0.29	0.30	0.26	0.36	0.37	65
铜（mg/kg）	32	37	32	57	46	28	18000
铅（mg/kg）	155	157	134	128	223	202	800
汞（mg/kg）	0.113	0.135	0.110	0.119	0.124	0.101	38
镍（mg/kg）	48	40	50	43	35	36	900
总铬（mg/kg）	58	73	65	69	64	96	/
标准依据	《土壤环境质量 建设用地土壤污染风险管控标准》（GB 36600-2018）筛选值二类						
备注	仅提供数据，不作评价。						

本页以下空白

山东修瑞德质量检测技术有限公司

检 测 报 告

二、检测结果（续）

表 4 土壤检测结果（续）

采样日期	2023.04.25			完成日期	2023.05.07		
检测点位	E12		E14		E15		标准限值
采样深度（cm）	0-20	20-200	0-20	20-200	0-20	20-200	
经纬度	N:33.883126° E:116.747038°		N:33.882468° E:116.746779°		N:33.885119° E:116.744990°		
样品状态描述	棕色，砂壤，潮，少量植物根系	棕色，轻壤，潮，无植物根系	黄棕色，轻壤，干，少量植物根系	棕色，轻壤，潮，无植物根系	黄棕色，轻壤，干，无植物根系	棕色，轻壤，潮，无植物根系	
样品编号	TR12101	TR12102	TR14101	TR14102	TR15101	TR15102	
pH（无量纲）	8.13	8.02	8.12	8.21	8.04	8.10	/
砷（mg/kg）	9.84	11.6	7.74	9.07	7.94	7.26	60
镉（mg/kg）	0.21	0.23	0.36	0.27	0.26	0.27	65
铜（mg/kg）	30	33	36	29	28	35	18000
铅（mg/kg）	264	274	160	129	194	182	800
汞（mg/kg）	0.113	0.133	0.128	0.137	0.131	0.110	38
镍（mg/kg）	67	52	62	40	43	59	900
总铬（mg/kg）	81	90	78	54	63	66	/
标准依据	《土壤环境质量 建设用地土壤污染风险管控标准》（GB 36600-2018）筛选值二类						
备注	仅提供数据，不作评价。						

本页以下空白

山东修瑞德质量检测技术有限公司

检 测 报 告

二、检测结果（续）

表 4 土壤检测结果（续）

采样日期	2023.04.25			完成日期	2023.05.07		
检测点位	E3			E10			标准限值
采样深度（cm）	0-20	20-200	200-1200	20-200	0-20	200-1200	
经纬度	N:33.886282° E:116.748234°			N:33.879955° E:116.748584°			
样品状态描述	棕色，轻壤，潮，无植物根系	棕色，轻壤，潮，无植物根系	棕色，中壤，湿，无植物根系	棕色，砂壤，潮，无植物根系	棕色，砂壤，潮，无植物根系	棕色，中壤，湿，无植物根系	
样品编号	TR3101	TR3102	TR3103	TR10101	TR10102	TR10103	
pH（无量纲）	8.02	8.07	8.13	7.89	8.00	8.04	/
砷（mg/kg）	6.47	10.9	9.73	9.49	9.83	9.46	60
镉（mg/kg）	0.20	0.31	0.23	0.30	0.29	0.26	65
铜（mg/kg）	28	30	22	28	29	36	18000
铅（mg/kg）	267	280	265	217	178	183	800
汞（mg/kg）	0.104	0.100	0.105	0.117	0.136	0.149	38
镍（mg/kg）	43	34	29	57	36	26	900
总铬（mg/kg）	76	63	67	77	56	54	/
标准依据	《土壤环境质量 建设用地土壤污染风险管控标准》（GB 36600-2018）筛选值二类						
备注	仅提供数据，不作评价。						

本页以下空白

山东修瑞德质量检测技术有限公司

检 测 报 告

二、检测结果（续）

表 4 土壤检测结果（续）

采样日期	2023.04.25	完成日期	2023.05.07	
检测点位	E13			标准限值
采样深度（cm）	0-20	20-200	200-1200	
经纬度	N:33.884882° E:116.752261°			
样品状态描述	棕色，轻壤，潮，无植物根系	棕色，轻壤，潮，无植物根系	棕色，中壤，湿，少量植物根系	
样品编号	TR13101	TR13102	TR13103	
pH（无量纲）	7.98	7.88	8.09	/
砷（mg/kg）	12.1	13.5	13.7	60
镉（mg/kg）	0.31	0.18	0.34	65
铜（mg/kg）	30	26	46	18000
铅（mg/kg）	322	254	226	800
汞（mg/kg）	0.123	0.113	0.122	38
镍（mg/kg）	54	32	36	900
总铬（mg/kg）	65	54	74	/
标准依据	《土壤环境质量 建设用地土壤污染风险管控标准》（GB 36600-2018）筛选值二类			
备注	仅提供数据，不作评价。			

本页以下空白

山东修瑞德质量检测技术有限公司

检 测 报 告

二、检测结果（续）

表 5 噪声检测结果

检测项目	厂界环境噪声	检测地点	厂界外 1 米	
检测日期	2023.04.17	完成日期	2023.04.17	
昼间风速（m/s）	1.6	夜间风速（m/s）	1.9	
检测点位	测点时段	测点时间	测量值（dB(A)）	标准限值（dB(A)）
1# 东厂界	昼间	13:40	58.3	65
	夜间	22:02	47.3	55
2# 东厂界	昼间	13:54	57.3	65
	夜间	22:18	48.4	55
3# 南厂界	昼间	14:27	58.2	65
	夜间	22:35	48.5	55
4# 南厂界	昼间	14:43	58.6	65
	夜间	22:51	47.2	55
5# 西厂界	昼间	14:58	56.8	65
	夜间	23:07	46.9	55
6# 西厂界	昼间	15:15	57.2	65
	夜间	23:22	47.4	55
7# 北厂界	昼间	15:31	58.4	65
	夜间	23:37	46.6	55
8# 北厂界	昼间	15:46	57.1	65
	夜间	23:49	47.8	55
标准依据	《工业企业厂界环境噪声排放标准》（GB 12348-2008）3 类			

检测点位示意图：

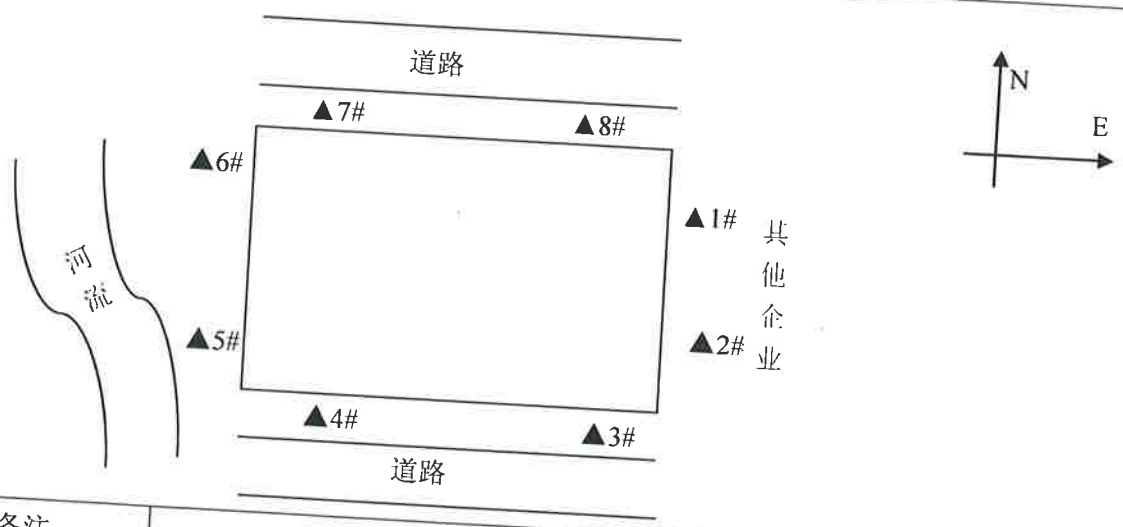

备注	仅提供数据，不作评价。

本报告结束，以下空白

181520342016

正本

XRDJC

检 测 报 告

Test Report

编号：XRD23010188602H-18

项目名称：安徽力普拉斯电源技术有限公司自行监测

委托单位：安徽力普拉斯电源技术有限公司

检测类别：委托检测

报告日期：2023.05.30

山东修瑞德质量检测技术有限公司

（加盖检验检测专用章）

检 测 报 告 说 明

1. 报告无本公司检验检测专用章及CMA章无效。
2. 报告内容需填写齐全，无本公司授权签字人的签字无效。
3. 报告需填写清楚，涂改无效。
4. 检测委托方如对检测报告有异议,须于收到本检测报告之日起十五日内向我公司提出,逾期不予受理。
5. 测试条件和工况变化大的样品、无法保存复现的样品，本公司仅对本次所采集样品的检测数据负责。
6. 由委托单位自行采集的样品,本公司仅对送检样品检测数据负责，不对样品来源负责。
7. 本报告未经同意不得用于广告宣传。
8. 未经本公司书面同意,不得复制（全文复制除外）本报告。

地址：济宁高新区产学研基地 A5 楼 B 座 B203 号房

电话/传真：0537-3168781

邮箱：sdxrdzljc@163.com

邮编：272100

山东修瑞德质量检测技术有限公司

检 测 报 告

一、检测基本信息表

受检单位	安徽力普拉斯电源技术有限公司		受检地址	安徽省淮北市濉溪县经济开发区	
样品状态	滤筒		样品来源	采样	
样品类别	检测项目	检测分析方法	检测依据	检出限	仪器名称
有组织废气	铅	火焰原子吸收分光光度法	HJ 685-2014	0.010mg/m³	原子吸收分光光度计（XRD-YQ008）
	以下空白				
备注	/				

编制：刘[illegible] 审核：[illegible]

授权签字人：[illegible] 签发日期：2023.06.30

山东修瑞德质量检测技术有限公司

（检验检测专用章）

山东修瑞德质量检测技术有限公司

检 测 报 告

二、检测结果

表 1.1 有组织废气检测结果

测点名称	DA001 一车间铸板	烟道直径（m）	1.20	
排气筒高度（m）	20	处理设施	铅烟净化器	
采样日期	2023.05.10	完成日期	2023.05.17	
检测项目	样品编号	标干流量（m^3/h）	排放浓度（mg/m^3）	排放速率（kg/h）
铅	FQ1101	19947	0.159	3.18×10^{-3}
标准限值	/	/	0.5	/
标准依据	《电池工业污染物排放标准》（GB 30484-2013）			
备注	仅提供数据，不作评价。			

表 1.2 有组织废气检测结果

测点名称	DA002 一车间铅粉	烟道直径（m）	1.20	
排气筒高度（m）	20	处理设施	袋式除尘器	
采样日期	2023.05.10	完成日期	2023.05.17	
检测项目	样品编号	标干流量（m^3/h）	排放浓度（mg/m^3）	排放速率（kg/h）
铅	FQ2101	16194	0.177	2.87×10^{-3}
标准限值	/	/	0.5	/
标准依据	《电池工业污染物排放标准》（GB 30484-2013）			
备注	仅提供数据，不作评价。			

本页以下空白

山东修瑞德质量检测技术有限公司

检 测 报 告

二、检测结果（续）

表 1.3 有组织废气检测结果

测点名称	DA003 三车间铸板	烟道直径（m）	1.20	
排气筒高度（m）	20	处理设施	铅烟净化器	
采样日期	2023.05.10	完成日期	2023.05.17	
检测项目	样品编号	标干流量（m^3/h）	排放浓度（mg/m^3）	排放速率（kg/h）
铅	FQ3101	14296	0.164	2.35×10^{-3}
标准限值	/	/	0.5	/
标准依据	《电池工业污染物排放标准》（GB 30484-2013）			
备注	仅提供数据，不作评价。			

表 1.4 有组织废气检测结果

测点名称	DA004 四车间合金	烟道直径（m）	1.20	
排气筒高度（m）	20	处理设施	铅烟净化器	
采样日期	2023.05.10	完成日期	2023.05.17	
检测项目	样品编号	标干流量（m^3/h）	排放浓度（mg/m^3）	排放速率（kg/h）
铅	FQ4101	19339	0.180	3.47×10^{-3}
标准限值	/	/	0.5	/
标准依据	《电池工业污染物排放标准》（GB 30484-2013）			
备注	仅提供数据，不作评价。			

本页以下空白

山东修瑞德质量检测技术有限公司

检 测 报 告

二、检测结果（续）

表 1.5 有组织废气检测结果

测点名称	DA005 四车间合金	烟道直径（m）	1.20	
排气筒高度（m）	20	处理设施	铅烟净化器	
采样日期	2023.05.10	完成日期	2023.05.17	
检测项目	样品编号	标干流量（m^3/h）	排放浓度（mg/m^3）	排放速率（kg/h）
铅	FQ5101	89884	0.09	8.45×10^{-3}
标准限值	/	/	0.5	/
标准依据	《电池工业污染物排放标准》（GB 30484-2013）			
备注	仅提供数据，不作评价。			

表 1.6 有组织废气检测结果

测点名称	DA006 三车间组装	烟道直径（m）	1.20	
排气筒高度（m）	20	处理设施	滤筒式除尘器	
采样日期	2023.05.10	完成日期	2023.05.17	
检测项目	样品编号	标干流量（m^3/h）	排放浓度（mg/m^3）	排放速率（kg/h）
铅	FQ6101	19443	0.203	3.94×10^{-3}
标准限值	/	/	0.5	/
标准依据	《电池工业污染物排放标准》（GB 30484-2013）			
备注	仅提供数据，不作评价。			

本页以下空白

山东修瑞德质量检测技术有限公司

检 测 报 告

二、检测结果（续）

表 1.7 有组织废气检测结果

测点名称	DA007 七车间组装	烟道直径（m）	1.90	
排气筒高度（m）	20	处理设施	袋式除尘器	
采样日期	2023.05.10	完成日期	2023.05.17	
检测项目	样品编号	标干流量（m^3/h）	排放浓度（mg/m^3）	排放速率（kg/h）
铅	FQ7101	28602	0.139	3.98×10^{-3}
标准限值	/	/	0.5	/
标准依据	《电池工业污染物排放标准》（GB 30484-2013）			
备注	仅提供数据，不作评价。			

表 1.8 有组织废气检测结果

测点名称	DA008 六车间组装	烟道直径（m）	1.10	
排气筒高度（m）	20	处理设施	袋式除尘器	
采样日期	2023.05.10	完成日期	2023.05.17	
检测项目	样品编号	标干流量（m^3/h）	排放浓度（mg/m^3）	排放速率（kg/h）
铅	FQ8101	27296	0.194	5.31×10^{-3}
标准限值	/	/	0.5	/
标准依据	《电池工业污染物排放标准》（GB 30484-2013）			
备注	仅提供数据，不作评价。			

本页以下空白

山东修瑞德质量检测技术有限公司

检 测 报 告

二、检测结果（续）

表 1.9 有组织废气检测结果

测点名称	DA009 一车间组装	烟道直径（m）	1.85	
排气筒高度（m）	20	处理设施	袋式除尘器	
采样日期	2023.05.10	完成日期	2023.05.17	
检测项目	样品编号	标干流量（m^3/h）	排放浓度（mg/m^3）	排放速率（kg/h）
铅	FQ9101	31226	0.134	4.17×10^{-3}
标准限值	/	/	0.5	/
标准依据	《电池工业污染物排放标准》（GB 30484-2013）			
备注	仅提供数据，不作评价。			

表 1.10 有组织废气检测结果

测点名称	DA028 一车间和膏	烟道直径（m）	1.00	
排气筒高度（m）	20	处理设施	铅烟净化器	
采样日期	2023.05.10	完成日期	2023.05.17	
检测项目	样品编号	标干流量（m^3/h）	排放浓度（mg/m^3）	排放速率（kg/h）
铅	FQ10101	10041	0.178	1.79×10^{-3}
标准限值	/	/	0.5	/
标准依据	《电池工业污染物排放标准》（GB 30484-2013）			
备注	仅提供数据，不作评价。			

本页以下空白

山东修瑞德质量检测技术有限公司

检 测 报 告

二、检测结果（续）

表 1.11 有组织废气检测结果

测点名称	DA034 铅零件房	烟道直径（m）	1.20	
排气筒高度（m）	20	处理设施	铅烟净化器	
采样日期	2023.05.10	完成日期	2023.05.17	
检测项目	样品编号	标干流量（m^3/h）	排放浓度（mg/m^3）	排放速率（kg/h）
铅	FQ11101	15538	0.163	2.53×10^{-3}
标准限值	/	/	0.5	/
标准依据	《电池工业污染物排放标准》（GB 30484-2013）			
备注	仅提供数据，不作评价。			

表 1.12 有组织废气检测结果

测点名称	DA035 三车间涂板	烟道直径（m）	1.20	
排气筒高度（m）	20	处理设施	滤筒式除尘器	
采样日期	2023.05.10	完成日期	2023.05.17	
检测项目	样品编号	标干流量（m^3/h）	排放浓度（mg/m^3）	排放速率（kg/h）
铅	FQ12101	13354	0.170	2.27×10^{-3}
标准限值	/	/	0.5	/
标准依据	《电池工业污染物排放标准》（GB 30484-2013）			
备注	仅提供数据，不作评价。			

本页以下空白

山东修瑞德质量检测技术有限公司

检 测 报 告

二、检测结果（续）

表 1.13 有组织废气检测结果

测点名称	DA036 一车间涂板	烟道直径（m）	0.90	
排气筒高度（m）	20	处理设施	铅烟净化器	
采样日期	2023.05.10	完成日期	2023.05.17	
检测项目	样品编号	标干流量（m^3/h）	排放浓度（mg/m^3）	排放速率（kg/h）
铅	FQ13101	6550	0.184	1.20×10^{-3}
标准限值	/	/	0.5	/
标准依据	《电池工业污染物排放标准》（GB 30484-2013）			
备注	仅提供数据，不作评价。			

表 1.14 有组织废气检测结果

测点名称	DA037 三车间包板	烟道直径（m）	1.20	
排气筒高度（m）	20	处理设施	滤筒式除尘器	
采样日期	2023.05.10	完成日期	2023.05.17	
检测项目	样品编号	标干流量（m^3/h）	排放浓度（mg/m^3）	排放速率（kg/h）
铅	FQ14101	9775	0.193	1.89×10^{-3}
标准限值	/	/	0.5	/
标准依据	《电池工业污染物排放标准》（GB 30484-2013）			
备注	仅提供数据，不作评价。			

本页以下空白

山东修瑞德质量检测技术有限公司

检 测 报 告

二、检测结果（续）

表 1.15 有组织废气检测结果

测点名称	DA038 三车间辊剪	烟道直径（m）	1.20	
排气筒高度（m）	20	处理设施	滤筒式除尘器	
采样日期	2023.05.10	完成日期	2023.05.17	
检测项目	样品编号	标干流量（m^3/h）	排放浓度（mg/m^3）	排放速率（kg/h）
铅	FQ15101	21835	0.207	4.51×10^{-3}
标准限值	/	/	0.5	/
标准依据	《电池工业污染物排放标准》（GB 30484-2013）			
备注	仅提供数据，不作评价。			

表 1.16 有组织废气检测结果

测点名称	DA039 三车间辊剪	烟道直径（m）	1.20	
排气筒高度（m）	20	处理设施	袋式除尘器	
采样日期	2023.05.10	完成日期	2023.05.17	
检测项目	样品编号	标干流量（m^3/h）	排放浓度（mg/m^3）	排放速率（kg/h）
铅	FQ16101	58439	0.173	1.01×10^{-2}
标准限值	/	/	0.5	/
标准依据	《电池工业污染物排放标准》（GB 30484-2013）			
备注	仅提供数据，不作评价。			

本页以下空白

山东修瑞德质量检测技术有限公司

检 测 报 告

二、检测结果（续）

表 1.17 有组织废气检测结果

测点名称	DA040 一车间分刷板	烟道直径（m）	1.20	
排气筒高度（m）	20	处理设施	/	
采样日期	2023.05.10	完成日期	2023.05.17	
检测项目	样品编号	标干流量（m^3/h）	排放浓度（mg/m^3）	排放速率（kg/h）
铅	FQ17101	28445	0.128	3.64×10^{-3}
标准限值	/	/	0.5	/
标准依据	《电池工业污染物排放标准》（GB 30484-2013）			
备注	仅提供数据，不作评价。			

表 1.18 有组织废气检测结果

测点名称	DA041 一车间分刷板	烟道直径（m）	1.90	
排气筒高度（m）	20	处理设施	袋式除尘器	
采样日期	2023.05.10	完成日期	2023.05.17	
检测项目	样品编号	标干流量（m^3/h）	排放浓度（mg/m^3）	排放速率（kg/h）
铅	FQ18101	33505	0.08	2.76×10^{-3}
标准限值	/	/	0.5	/
标准依据	《电池工业污染物排放标准》（GB 30484-2013）			
备注	仅提供数据，不作评价。			

本页以下空白

山东修瑞德质量检测技术有限公司

检 测 报 告

二、检测结果（续）

表 1.19 有组织废气检测结果

测点名称	DA042 三车间铅粉	烟道直径（m）	1.20	
排气筒高度（m）	20	处理设施	袋式除尘器	
采样日期	2023.05.10	完成日期	2023.05.17	
检测项目	样品编号	标干流量（m^3/h）	排放浓度（mg/m^3）	排放速率（kg/h）
铅	FQ19101	23586	0.166	3.92×10^{-3}
标准限值	/	/	0.5	/
标准依据	《电池工业污染物排放标准》（GB 30484-2013）			
备注	仅提供数据，不作评价。			

本报告结束，以下空白

正本

201520112324

检 测 报 告

TSTQD-HJ-20230626006

样品类别：	有组织废气
受检单位：	安徽力普拉斯电源技术有限公司
委托单位：	安徽力普拉斯电源技术有限公司

泰思特（青岛）检验检测有限公司

报告日期：2023 年 7 月 10 日

泰思特（青岛）检验检测有限公司

检　　测　　报　　告

报告编号：TSTQD-HJ-20230626006

委托单位	安徽力普拉斯电源技术有限公司		检测类别	委托检测
受检单位	安徽力普拉斯电源技术有限公司		联系人	代经理
受检地址	安徽省淮北市濉溪县经济开发区女贞路1号		联系方式	15962659400
样品类别	有组织废气		采样日期	2023-06-28~30
检测仪器	序号	主要仪器名称	型号	编号
	1	综合气象仪	FY	E198
	2	自动烟尘烟气测试仪	GH-60E	E222、E265
	3	便携式综合校准仪	GH-2030	E219
	4	电感耦合等离子体质谱仪	7500a	E235
检测结果	检测结果详见本报告第2~20页。			

编　制　人：

审　核　人：

授权签字人：

签发日期：2023年7月10日

有组织废气检测结果：

排气筒名称		DA001 一车间铸板排气筒	排气筒高度（m）	20
净化方式		湿法喷淋	完成日期	2023-07-09
样品状态		固态	采样日期	2023-06-28
检测项目		检测结果		
测点截面积（m^2）		1.1310	1.1310	1.1310
大气压（kPa）		100.60	100.53	100.51
废气温度（℃）		25.1	24.8	24.5
废气平均流速（m/s）		18.08	19.47	18.72
标干废气量（m^3/h）		65231	70135	67427
样品编号		HJ-20230626006-01-01	HJ-20230626006-01-02	HJ-20230626006-01-03
铅及其化合物	实测排放浓度（$\mu g/m^3$）	101	93.7	112
	平均实测排放浓度（$\mu g/m^3$）	102		
	排放速率（kg/h）	6.9×10^{-3}		
备注		/		

本页以下空白

续有组织废气检测结果：

排气筒名称		DA003 三车间铸板排气筒	排气筒高度（m）	20
净化方式		湿法喷淋	完成日期	2023-07-09
样品状态		固态	采样日期	2023-06-28
检测项目		检测结果		
测点截面积（m^2）		1.1310	1.1310	1.1310
大气压（kPa）		100.49	100.52	100.47
废气温度（℃）		26.9	27.2	27.1
废气平均流速（m/s）		12.56	11.51	12.56
标干废气量（m^3/h）		44891	41134	44879
样品编号		HJ-20230626006-03-01	HJ-20230626006-03-02	HJ-20230626006-03-03
铅及其化合物	实测排放浓度（$\mu g/m^3$）	125	106	111
	平均实测排放浓度（$\mu g/m^3$）	114		
	排放速率（kg/h）	5.0×10^{-3}		
备注		/		

本页以下空白

续有组织废气检测结果：

排气筒名称		DA005 四车间合金排气筒	排气筒高度（m）	20
净化方式		湿法喷淋	完成日期	2023-07-09
样品状态		固态	采样日期	2023-06-28
检测项目		检测结果		
测点截面积（m^2）		1.1310	1.1310	1.1310
大气压（kPa）		100.44	100.48	100.50
废气温度（℃）		30.2	30.2	30.2
废气平均流速（m/s）		15.95	17.21	16.21
标干废气量（m^3/h）		56522	60872	57312
样品编号		HJ-20230626006-05-01	HJ-20230626006-05-02	HJ-20230626006-05-03
铅及其化合物	实测排放浓度（$\mu g/m^3$）	136	135	127
	平均实测排放浓度（$\mu g/m^3$）	133		
	排放速率（kg/h）	7.7×10^{-3}		
备注		/		

本页以下空白

续有组织废气检测结果：

排气筒名称		DA007 七车间组装排气筒	排气筒高度（m）	20
净化方式		布袋除尘	完成日期	2023-07-09
样品状态		固态	采样日期	2023-06-28
检测项目		检测结果		
测点截面积（m^2）		2.8353	2.8353	2.8353
大气压（kPa）		100.58	100.53	100.47
废气温度（℃）		29.6	29.9	29.9
废气平均流速（m/s）		12.17	11.09	14.32
标干废气量（m^3/h）		108276	98589	127265
样品编号		HJ-20230626006-07-01	HJ-20230626006-07-02	HJ-20230626006-07-03
铅及其化合物	实测排放浓度（$\mu g/m^3$）	140	135	132
	平均实测排放浓度（$\mu g/m^3$）	136		
	排放速率（kg/h）	0.015		
备注		/		

本页以下空白

续有组织废气检测结果：

排气筒名称		DA009一车间组装排气筒	排气筒高度（m）	20
净化方式		布袋除尘	完成日期	2023-07-09
样品状态		固态	采样日期	2023-06-29
检测项目		检测结果		
测点截面积（m^2）		2.6880	2.6880	2.6880
大气压（kPa）		100.43	100.42	100.38
废气温度（℃）		25.3	25.9	25.9
废气平均流速（m/s）		12.18	10.62	12.33
标干废气量（m^3/h）		104111	90595	105025
样品编号		HJ-20230626006-09-01	HJ-20230626006-09-02	HJ-20230626006-09-03
铅及其化合物	实测排放浓度（$\mu g/m^3$）	128	146	121
	平均实测排放浓度（$\mu g/m^3$）	132		
	排放速率（kg/h）	0.013		
备注		/		

本页以下空白

续有组织废气检测结果：

排气筒名称		DA036一车间涂板排气筒	排气筒高度（m）	20
净化方式		湿法喷淋	完成日期	2023-07-09
样品状态		固态	采样日期	2023-06-30
检测项目		检测结果		
测点截面积（m^2）		0.6362	0.6362	0.6362
大气压（kPa）		100.36	100.32	100.31
废气温度（℃）		28.8	28.8	28.8
废气平均流速（m/s）		4.90	4.27	4.69
标干废气量（m^3/h）		9421	8215	9006
样品编号		HJ-20230626006-13-01	HJ-20230626006-13-02	HJ-20230626006-13-03
铅及其化合物	实测排放浓度（$\mu g/m^3$）	162	155	143
	平均实测排放浓度（$\mu g/m^3$）	153		
	排放速率（kg/h）	1.4×10^{-3}		
备注		/		

本页以下空白

续有组织废气检测结果：

排气筒名称		DA038三车间辊剪排气筒	排气筒高度（m）	20
净化方式		滤筒式除尘	完成日期	2023-07-09
样品状态		固态	采样日期	2023-06-30
检测项目		检测结果		
测点截面积（m^2）		1.1310	1.1310	1.1310
大气压（kPa）		100.28	100.26	100.25
废气温度（℃）		29.8	29.8	29.8
废气平均流速（m/s）		5.71	5.01	5.51
标干废气量（m^3/h）		19424	17024	18828
样品编号		HJ-20230626006-15-01	HJ-20230626006-15-02	HJ-20230626006-15-03
铅及其化合物	实测排放浓度（$\mu g/m^3$）	182	176	188
	平均实测排放浓度（$\mu g/m^3$）	182		
	排放速率（kg/h）	3.4×10^{-3}		
备注		/		

本页以下空白

续有组织废气检测结果：

排气筒名称		DA040 一车间分刷板排气筒	排气筒高度（m）	20
净化方式		布袋除尘	完成日期	2023-07-09
样品状态		固态	采样日期	2023-06-30
检测项目		检测结果		
测点截面积（m^2）		1.1310	1.1310	1.1310
大气压（kPa）		100.23	100.21	100.21
废气温度（℃）		29.8	28.8	28.8
废气平均流速（m/s）		8.07	8.25	7.21
标干废气量（m^3/h）		27494	28147	24576
样品编号		HJ-20230626006-17-01	HJ-20230626006-17-02	HJ-20230626006-17-03
铅及其化合物	实测排放浓度（$\mu g/m^3$）	168	186	181
	平均实测排放浓度（$\mu g/m^3$）	178		
	排放速率（kg/h）	4.8×10^{-3}		
备注		/		

本页以下空白

续有组织废气检测结果：

排气筒名称		DA042 三车间铅粉排气筒	排气筒高度（m）	20
净化方式		布袋除尘	完成日期	2023-07-09
样品状态		固态	采样日期	2023-06-30
检测项目		检测结果		
测点截面积（m^2）		1.1310	1.1310	1.1310
大气压（kPa）		100.21	100.20	100.20
废气温度（℃）		28.8	28.8	28.8
废气平均流速（m/s）		9.95	10.04	8.60
标干废气量（m^3/h）		34007	34230	29417
样品编号		HJ-20230626006-19-01	HJ-20230626006-19-02	HJ-20230626006-19-03
铅及其化合物	实测排放浓度（$\mu g/m^3$）	212	205	233
	平均实测排放浓度（$\mu g/m^3$）	217		
	排放速率（kg/h）	7.1×10^{-3}		
备注		/		

本页以下空白

续有组织废气检测结果：

排气筒名称		DA002一车间铅粉排气筒	排气筒高度（m）	20
净化方式		布袋除尘	完成日期	2023-07-09
样品状态		固态	采样日期	2023-06-28
检测项目		检测结果		
测点截面积（m^2）		1.1310	1.1310	1.1310
大气压（kPa）		100.37	100.31	100.30
废气温度（℃）		20.9	20.9	22.9
废气平均流速（m/s）		17.46	15.84	16.83
标干废气量（m^3/h）		61919	55709	58855
样品编号		HJ-20230626006-02-01	HJ-20230626006-02-02	HJ-20230626006-02-03
铅及其化合物	实测排放浓度（$\mu g/m^3$）	152	160	135
	平均实测排放浓度（$\mu g/m^3$）	149		
	排放速率（kg/h）	8.8×10^{-3}		
备注		/		

本页以下空白

续有组织废气检测结果：

排气筒名称		DA004 四车间合金排气筒	排气筒高度（m）	20
净化方式		湿法喷淋	完成日期	2023-07-09
样品状态		固态	采样日期	2023-06-28
检测项目		检测结果		
测点截面积（m^2）		1.1310	1.1310	1.1310
大气压（kPa）		100.27	100.28	100.24
废气温度（℃）		28.9	29.2	29.2
废气平均流速（m/s）		11.58	11.37	11.52
标干废气量（m^3/h）		39577	38779	39392
样品编号		HJ-20230626006-04-01	HJ-20230626006-04-02	HJ-20230626006-04-03
铅及其化合物	实测排放浓度（$\mu g/m^3$）	110	105	136
	平均实测排放浓度（$\mu g/m^3$）	117		
	排放速率（kg/h）	4.6×10^{-3}		
备注		/		

本页以下空白

续有组织废气检测结果：

排气筒名称		DA006三车间组装排气筒	排气筒高度（m）	20
净化方式		滤筒式除尘	完成日期	2023-07-09
样品状态		固态	采样日期	2023-06-28
检测项目		检测结果		
测点截面积（m^2）		1.1310	1.1310	1.1310
大气压（kPa）		100.21	100.26	100.27
废气温度（℃）		28.9	28.9	28.9
废气平均流速（m/s）		13.60	14.14	12.59
标干废气量（m^3/h）		46744	48322	43059
样品编号		HJ-20230626006-06-01	HJ-20230626006-06-02	HJ-20230626006-06-03
铅及其化合物	实测排放浓度（$\mu g/m^3$）	166	157	151
	平均实测排放浓度（$\mu g/m^3$）	158		
	排放速率（kg/h）	7.3×10^{-3}		
备注		/		

本页以下空白

续有组织废气检测结果：

排气筒名称		DA008 六车间组装排气筒	排气筒高度（m）	20
净化方式		布袋除尘	完成日期	2023-07-09
样品状态		固态	采样日期	2023-06-28
检测项目		检测结果		
测点截面积（m^2）		0.9503	0.9503	0.9503
大气压（kPa）		100.36	100.34	100.32
废气温度（℃）		31.8	31.3	31.3
废气平均流速（m/s）		10.35	9.98	10.16
标干废气量（m^3/h）		29422	28405	28955
样品编号		HJ-20230626006-08-01	HJ-20230626006-08-02	HJ-20230626006-08-03
铅及其化合物	实测排放浓度（$\mu g/m^3$）	147	138	130
	平均实测排放浓度（$\mu g/m^3$）	138		
	排放速率（kg/h）	4.0×10^{-3}		
备注		/		

本页以下空白

续有组织废气检测结果：

排气筒名称		DA028 一车间和膏排气筒	排气筒高度（m）	20
净化方式		湿法喷淋	完成日期	2023-07-09
样品状态		固态	采样日期	2023-06-29
检测项目		检测结果		
测点截面积（m^2）		0.7854	0.7854	0.7854
大气压（kPa）		100.24	100.27	100.26
废气温度（℃）		31.3	30.8	30.8
废气平均流速（m/s）		7.61	7.96	7.73
标干废气量（m^3/h）		17926	18731	18270
样品编号		HJ-20230626006-10-01	HJ-20230626006-10-02	HJ-20230626006-10-03
铅及其化合物	实测排放浓度（$\mu g/m^3$）	176	157	161
	平均实测排放浓度（$\mu g/m^3$）	165		
	排放速率（kg/h）	3.0×10^{-3}		
备注		/		

本页以下空白

续有组织废气检测结果：

排气筒名称		DA034 铅零件房排气筒	排气筒高度（m）	20
净化方式		湿法喷淋	完成日期	2023-07-09
样品状态		固态	采样日期	2023-06-29
检测项目		检测结果		
测点截面积（m^2）		1.1310	1.1310	1.1310
大气压（kPa）		100.29	100.24	100.22
废气温度（℃）		28.8	28.8	28.8
废气平均流速（m/s）		6.67	6.64	7.77
标干废气量（m^3/h）		22797	22683	26517
样品编号		HJ-20230626006-11-01	HJ-20230626006-11-02	HJ-20230626006-11-03
铅及其化合物	实测排放浓度（$\mu g/m^3$）	185	179	171
	平均实测排放浓度（$\mu g/m^3$）	178		
	排放速率（kg/h）	4.3×10^{-3}		
备注		/		

本页以下空白

续有组织废气检测结果：

排气筒名称		DA035 三车间涂板排气筒	排气筒高度（m）	20
净化方式		湿法喷淋	完成日期	2023-07-09
样品状态		固态	采样日期	2023-06-30
检测项目		检测结果		
测点截面积（m^2）		1.1310	1.1310	1.1310
大气压（kPa）		100.43	100.41	100.41
废气温度（℃）		32.8	32.6	32.6
废气平均流速（m/s）		4.29	5.41	5.66
标干废气量（m^3/h）		15060	19000	19870
样品编号		HJ-20230626006-12-01	HJ-20230626006-12-02	HJ-20230626006-12-03
铅及其化合物	实测排放浓度（$\mu g/m^3$）	155	142	143
	平均实测排放浓度（$\mu g/m^3$）	147		
	排放速率（kg/h）	2.6×10^{-3}		
备注		/		

本页以下空白

续有组织废气检测结果：

排气筒名称		DA037三车间包板排气筒	排气筒高度（m）	20
净化方式		滤筒式除尘	完成日期	2023-07-09
样品状态		固态	采样日期	2023-06-30
检测项目		检测结果		
测点截面积（m^2）		1.1310	1.1310	1.1310
大气压（kPa）		100.38	100.38	100.35
废气温度（℃）		30.6	30.2	30.9
废气平均流速（m/s）		6.05	5.78	5.98
标干废气量（m^3/h）		21375	20448	21101
样品编号		HJ-20230626006-14-01	HJ-20230626006-14-02	HJ-20230626006-14-03
铅及其化合物	实测排放浓度（$\mu g/m^3$）	125	126	131
	平均实测排放浓度（$\mu g/m^3$）	127		
	排放速率（kg/h）	2.7×10^{-3}		
备注		/		

本页以下空白

续有组织废气检测结果：

排气筒名称		DA039三车间辊剪排气筒	排气筒高度（m）	20
净化方式		布袋除尘	完成日期	2023-07-09
样品状态		固态	采样日期	2023-06-30
检测项目		检测结果		
测点截面积（m^2）		1.1310	1.1310	1.1310
大气压（kPa）		100.34	100.31	100.30
废气温度（℃）		30.9	28.9	29.3
废气平均流速（m/s）		8.94	9.02	9.25
标干废气量（m^3/h）		31580	32022	32792
样品编号		HJ-20230626006-16-01	HJ-20230626006-16-02	HJ-20230626006-16-03
铅及其化合物	实测排放浓度（$\mu g/m^3$）	200	189	193
	平均实测排放浓度（$\mu g/m^3$）	194		
	排放速率（kg/h）	6.2×10^{-3}		
备注		/		

本页以下空白

续有组织废气检测结果：

排气筒名称		DA041 一车间分刷板排气筒	排气筒高度（m）	20
净化方式		布袋除尘	完成日期	2023-07-09
样品状态		固态	采样日期	2023-06-30
检测项目		检测结果		
测点截面积（m^2）		2.8353	2.8353	2.8353
大气压（kPa）		100.30	100.29	100.30
废气温度（℃）		26.3	26.3	26.3
废气平均流速（m/s）		6.14	5.90	5.96
标干废气量（m^3/h）		55125	52975	53535
样品编号		HJ-20230626006-18-01	HJ-20230626006-18-02	HJ-20230626006-18-03
铅及其化合物	实测排放浓度（$\mu g/m^3$）	107	105	118
	平均实测排放浓度（$\mu g/m^3$）	110		
	排放速率（kg/h）	5.9×10^{-3}		
备注		/		

本页以下空白

附：检测点位示意图

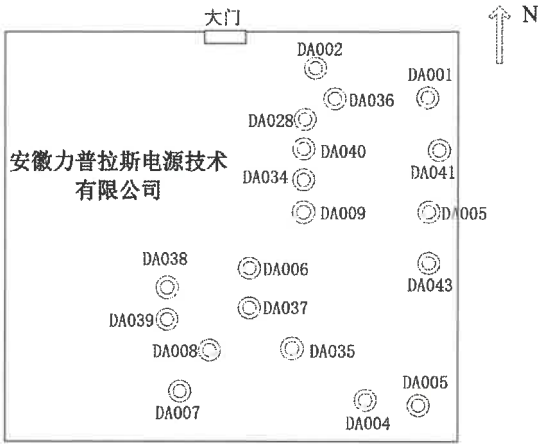

备注：◎为有组织监测点

附表 1：有组织废气检测项目分析方法及检出限

序号	检测项目	方法依据	检出限（单位）
1	铅	HJ 657-2013 电感耦合等离子体质谱法	0.2 μg/m³

------本报告结束-----

SDMIM

CMA 181512342139 正本

检 测 报 告

样品类别	废气、废水、水质、土壤、噪声
受检单位	安徽力普拉斯电源技术有限公司
检测类别	委托检测
报告日期	2023 年 08 月 04 日

山东缗衡计量检测有限公司

Shandong Minheng Institute of Metrology Co., Ltd

山东缙衡计量检测有限公司

检 测 报 告

一、基本信息表

样品名称	有组织废气、废水、地下水、土壤、噪声			
受检单位	安徽力普拉斯电源技术有限公司		完成日期	2023.08.01
受检单位地址	安徽省淮北市濉溪县经济开发区女贞路 1 号		样品来源	现场采集
采/接样日期	2023.07.22	样品状态	固态、液态	
解释与说明	/			

编　　制：李淑淑　　审　　核：苏静

授权签字人：李丽丽　　签发日期：2023 年 08 月 04 日

（检验检测专用章）

山东缙衡计量检测有限公司

检 测 报 告

二、检测标准（方法）、检出限及主要检测仪器

样品名称	检出限	检测项目	检测标准（方法）	主要检测仪器及编号
有组织废气	1.0×10^{-2}mg/m^3	铅及其化合物	HJ 685-2014 固定污染源废气 铅的测定 火焰原子吸收分光光度法	TAS-990 型 原子吸收分光光度计 YQ-288
	0.2mg/m^3	硫酸雾	HJ 544-2016 固定污染源废气 硫酸雾的测定 离子色谱法	PIC-10 型 离子色谱仪 YQ-238
废水	0.05mg/L	铅	GB/T 7475-1987 水质 铜、锌、铅、镉的测定 原子吸收分光光度法	TAS-990 型 原子吸收分光光度计 YQ-288
	——	pH	HJ 1147-2020 水质 pH 值的测定 电极法	pH-100B 型 笔式酸度计 YQ-093
	0.01mg/L	总磷	GB/T 11893-1989 水质 总磷的测定 钼酸铵分光光度法	ultra-3660 型 紫外可见分光光度计 YQ-150
	0.05mg/L	总氮	HJ 636-2012 水质 总氮的测定 碱性过硫酸钾消解紫外分光光度法	
地下水	——	pH	HJ 1147-2020 水质 pH 值的测定 电极法	pH-100B 型 笔式酸度计 YQ-093
	0.01mg/L	锰	GB/T 11911-1989 水质 铁、锰的测定 火焰原子吸收分光光度法	TAS-990 型 原子吸收分光光度计 YQ-288
	0.025mg/L	氨氮	HJ 535-2009 水质 氨氮的测定 纳氏试剂分光光度法	ultra-3660 型 紫外可见分光光度计 YQ-150
	0.018mg/L	硫酸盐	HJ 84-2016 水质 无机阴离子（F^-、Cl^-、NO_2^-、Br^-、NO_3^-、PO_4^{3-}、SO_3^{2-}、SO_4^{2-}）的测定 离子色谱法	PIC-10 型 离子色谱仪 YQ-238
	0.2mg/L	硝酸盐氮	GB/T 5750.5-2006 生活饮用水标准检验方法 无机非金属指标 5.2 紫外分光光度法	UV-1800 型 紫外可见分光光度计 YQ-028
	0.001mg/L	亚硝酸盐	GB/T 7493-1987 水质 亚硝酸盐氮的测定 分光光度法	ultra-3660 型 紫外可见分光光度计 YQ-150
	0.05mg/L	氟化物	GB/T 7484-1987 水质 氟化物的测定 离子选择电极法	PXS-270 型 离子计 YQ-152

山东缙衡计量检测有限公司

检 测 报 告

二、检测标准（方法）、检出限及主要检测仪器（续表）

样品名称	检出限	检测项目	检测标准（方法）	主要检测仪器及编号
地下水	3.00×10^{-4}mg/L	砷	HJ 694-2014 水质 汞、砷、硒、铋和锑的测定 原子荧光法	BAF-2000 型 原子荧光光度计 YQ-163
	4.00×10^{-5}mg/L	汞		
	0.004mg/L	六价铬	GB/T 5750.6-2006 生活饮用水标准检验方法 金属指标 10.1 二苯碳酰二肼分光光度法	ultra-3660 型 紫外可见分光光度计 YQ-150
	2.50×10^{-4}mg/L	铜	GB/T 7475-1987 水质 铜、锌、铅、镉的测定 原子吸收分光光度法	TAS-990 型 原子吸收分光光度计 YQ-288
	0.012mg/L	锌		
	2.50×10^{-4}mg/L	镉		
	2.50×10^{-3}mg/L	铅		
土壤	——	pH	HJ 962-2018 土壤 pH 值的测定 电位法	PHS-3C 型 pH 计 YQ-030
	0.01mg/kg	镉	GB/T 17141-1997 土壤质量 铅、镉的测定 石墨炉原子吸收分光光度法	TAS-990 型 原子吸收分光光度计 YQ-288
	0.1mg/kg	铅		
	1mg/kg	铜	HJ 491-2019 土壤和沉积物 铜、锌、铅、镍、铬的测定 火焰原子吸收分光光度法	TAS-990 型 原子吸收分光光度计 YQ-288
	3mg/kg	镍		
	4mg/kg	铬		
	0.002mg/kg	汞	HJ 680-2013 土壤和沉积物 汞、砷、硒、铋、锑的测定 微波消解/原子荧光法	BAF-2000 型 原子荧光光度计 YQ-163
	0.01mg/kg	砷		
噪声	——	厂界噪声	GB 12348-2008 工业企业厂界环境噪声排放标准	AWA6022A 型 声校准器 YQ-149 AWA5688 型 多功能声级计 YQ-148

山东缗衡计量检测有限公司

检 测 报 告

三、检测结果

3.1 有组织废气检测结果

<table>
<tr><td colspan="2">任务编号</td><td colspan="2">23071318</td><td colspan="2">采样时间</td><td>2023.07.22</td></tr>
<tr><td colspan="2">采样位置</td><td colspan="5">DA038 排气筒出口</td></tr>
<tr><td colspan="2">生产设备名称</td><td colspan="5">辊剪工序</td></tr>
<tr><td colspan="2">处理工艺</td><td colspan="5">滤筒除尘</td></tr>
<tr><td colspan="2">排气筒高度（m）</td><td colspan="5">20</td></tr>
<tr><td colspan="2">检测项目</td><td colspan="5">检测结果</td></tr>
<tr><td colspan="2">废气平均温度（℃）</td><td colspan="5">31.3</td></tr>
<tr><td colspan="2">废气平均湿度（%RH）</td><td colspan="5">2.3</td></tr>
<tr><td colspan="2">废气平均流速（m/s）</td><td colspan="5">14.18</td></tr>
<tr><td colspan="2">标干平均流量（m^3/h）</td><td colspan="5">49908</td></tr>
<tr><td rowspan="2">限值</td><td rowspan="2">样品编号</td><td>HJQ072201001</td><td>HJQ072201002</td><td>HJQ072201003</td><td rowspan="2">平均值（mg/m^3）</td><td rowspan="2">排放速率（kg/h）</td></tr>
<tr><td>第一次（mg/m^3）</td><td>第二次（mg/m^3）</td><td>第三次（mg/m^3）</td></tr>
<tr><td rowspan="2">$0.5mg/m^3$</td><td rowspan="2">铅及其化合物</td><td>0.125</td><td>0.118</td><td>0.130</td><td>0.124</td><td>6.19×10^{-3}</td></tr>
<tr><td colspan="2">备注</td><td colspan="5">/</td></tr>
</table>

本页以下空白

山东缙衡计量检测有限公司

检 测 报 告

3.1 有组织废气检测结果（续表）

<table>
<tr><td colspan="2">任务编号</td><td colspan="2">23071318</td><td colspan="2">采样时间</td><td>2023.07.22</td></tr>
<tr><td colspan="2">采样位置</td><td colspan="5">DA039 排气筒出口</td></tr>
<tr><td colspan="2">生产设备名称</td><td colspan="5">辊剪工序</td></tr>
<tr><td colspan="2">处理工艺</td><td colspan="5">滤筒除尘</td></tr>
<tr><td colspan="2">排气筒高度（m）</td><td colspan="5">20</td></tr>
<tr><td colspan="2">检测项目</td><td colspan="5">检测结果</td></tr>
<tr><td colspan="2">废气平均温度（℃）</td><td colspan="5">31.2</td></tr>
<tr><td colspan="2">废气平均湿度（%RH）</td><td colspan="5">2.2</td></tr>
<tr><td colspan="2">废气平均流速（m/s）</td><td colspan="5">4.53</td></tr>
<tr><td colspan="2">标干平均流量（m^3/h）</td><td colspan="5">15954</td></tr>
<tr><td rowspan="2">限值</td><td rowspan="2">样品编号</td><td>HJQ072202001</td><td>HJQ072202002</td><td>HJQ072202003</td><td rowspan="2">平均值（mg/m^3）</td><td rowspan="2">排放速率（kg/h）</td></tr>
<tr><td>第一次（mg/m^3）</td><td>第二次（mg/m^3）</td><td>第三次（mg/m^3）</td></tr>
<tr><td rowspan="2">$0.5mg/m^3$</td><td rowspan="2">铅及其化合物</td><td>0.157</td><td>0.162</td><td>0.164</td><td>0.161</td><td>2.57×10^{-3}</td></tr>
<tr><td colspan="2">备注</td><td colspan="5">/</td></tr>
</table>

本页以下空白

山东缙衡计量检测有限公司

检 测 报 告

3.1 有组织废气检测结果（续表）

<table>
<tr><td colspan="2">任务编号</td><td colspan="2">23071318</td><td colspan="2">采样时间</td><td>2023.07.22</td></tr>
<tr><td colspan="2">采样位置</td><td colspan="5">DA011 排气筒出口</td></tr>
<tr><td colspan="2">生产设备名称</td><td colspan="5">加充工序</td></tr>
<tr><td colspan="2">处理工艺</td><td colspan="5">碱液喷淋</td></tr>
<tr><td colspan="2">排气筒高度（m）</td><td colspan="5">20</td></tr>
<tr><td colspan="2">检测项目</td><td colspan="5">检测结果</td></tr>
<tr><td colspan="2">废气平均温度（℃）</td><td colspan="5">31.4</td></tr>
<tr><td colspan="2">废气平均湿度（%RH）</td><td colspan="5">2.7</td></tr>
<tr><td colspan="2">废气平均流速（m/s）</td><td colspan="5">4.98</td></tr>
<tr><td colspan="2">标干平均流量（m^3/h）</td><td colspan="5">17461</td></tr>
<tr><td rowspan="2">限值</td><td rowspan="2">样品编号</td><td>HJQ072203001</td><td>HJQ072203002</td><td>HJQ072203003</td><td rowspan="2">平均值（mg/m^3）</td><td rowspan="2">排放速率（kg/h）</td></tr>
<tr><td>第一次（mg/m^3）</td><td>第二次（mg/m^3）</td><td>第三次（mg/m^3）</td></tr>
<tr><td rowspan="2">$5mg/m^3$</td><td rowspan="2">硫酸雾</td><td colspan="3"></td><td colspan="2"></td></tr>
<tr><td>2.14</td><td>2.08</td><td>2.12</td><td>2.11</td><td>0.037</td></tr>
<tr><td colspan="2">备注</td><td colspan="5">/</td></tr>
</table>

本页以下空白

山东缙衡计量检测有限公司

检 测 报 告

3.1 有组织废气检测结果（续表）

<table>
<tr><td colspan="2">任务编号</td><td colspan="2">23071318</td><td colspan="2">采样时间</td><td>2023.07.22</td></tr>
<tr><td colspan="2">采样位置</td><td colspan="5">DA008 排气筒出口</td></tr>
<tr><td colspan="2">生产设备名称</td><td colspan="5">组装工序</td></tr>
<tr><td colspan="2">处理工艺</td><td colspan="5">滤筒除尘</td></tr>
<tr><td colspan="2">排气筒高度（m）</td><td colspan="5">20</td></tr>
<tr><td colspan="2">检测项目</td><td colspan="5">检测结果</td></tr>
<tr><td colspan="2">废气平均温度（℃）</td><td colspan="5">32.3</td></tr>
<tr><td colspan="2">废气平均湿度（%RH）</td><td colspan="5">2.3</td></tr>
<tr><td colspan="2">废气平均流速（m/s）</td><td colspan="5">4.61</td></tr>
<tr><td colspan="2">标干平均流量（m^3/h）</td><td colspan="5">16184</td></tr>
<tr><td rowspan="2">限值</td><td rowspan="2">样品编号</td><td>HJQ072204001</td><td>HJQ072204002</td><td>HJQ072204003</td><td rowspan="2">平均值（mg/m^3）</td><td rowspan="2">排放速率（kg/h）</td></tr>
<tr><td>第一次（mg/m^3）</td><td>第二次（mg/m^3）</td><td>第三次（mg/m^3）</td></tr>
<tr><td rowspan="2">$0.5mg/m^3$</td><td rowspan="2">铅及其化合物</td><td>0.137</td><td>0.154</td><td>0.148</td><td>0.146</td><td>2.36×10^{-3}</td></tr>
<tr><td colspan="2">备注</td><td colspan="5">/</td></tr>
</table>

本页以下空白

山东缙衡计量检测有限公司

检 测 报 告

3.1 有组织废气检测结果（续表）

<table>
<tr><td colspan="2">任务编号</td><td colspan="2">23071318</td><td colspan="2">采样时间</td><td>2023.07.22</td></tr>
<tr><td colspan="2">采样位置</td><td colspan="5">DA010 排气筒出口</td></tr>
<tr><td colspan="2">生产设备名称</td><td colspan="5">加充工序</td></tr>
<tr><td colspan="2">处理工艺</td><td colspan="5">碱液喷淋</td></tr>
<tr><td colspan="2">排气筒高度（m）</td><td colspan="5">20</td></tr>
<tr><td colspan="2">检测项目</td><td colspan="5">检测结果</td></tr>
<tr><td colspan="2">废气平均温度（℃）</td><td colspan="5">31.2</td></tr>
<tr><td colspan="2">废气平均湿度（%RH）</td><td colspan="5">2.6</td></tr>
<tr><td colspan="2">废气平均流速（m/s）</td><td colspan="5">7.21</td></tr>
<tr><td colspan="2">标干平均流量（m^3/h）</td><td colspan="5">25334</td></tr>
<tr><td rowspan="2">限值</td><td rowspan="2">样品编号</td><td>HJQ072205001</td><td>HJQ072205002</td><td>HJQ072205003</td><td rowspan="2">平均值（mg/m^3）</td><td rowspan="2">排放速率（kg/h）</td></tr>
<tr><td>第一次（mg/m^3）</td><td>第二次（mg/m^3）</td><td>第三次（mg/m^3）</td></tr>
<tr><td rowspan="2">$5mg/m^3$</td><td rowspan="2">硫酸雾</td><td>3.22</td><td>3.34</td><td>3.39</td><td>3.32</td><td>0.084</td></tr>
<tr><td colspan="2">备注</td><td colspan="5">/</td></tr>
</table>

本页以下空白

山东缙衡计量检测有限公司

检 测 报 告

3.1 有组织废气检测结果（续表）

<table>
<tr><td colspan="2">任务编号</td><td colspan="2">23071318</td><td colspan="2">采样时间</td><td>2023.07.22</td></tr>
<tr><td colspan="2">采样位置</td><td colspan="5">DA030 排气筒出口</td></tr>
<tr><td colspan="2">生产设备名称</td><td colspan="5">加充工序</td></tr>
<tr><td colspan="2">处理工艺</td><td colspan="5">碱液喷淋</td></tr>
<tr><td colspan="2">排气筒高度（m）</td><td colspan="5">20</td></tr>
<tr><td colspan="2">检测项目</td><td colspan="5">检测结果</td></tr>
<tr><td colspan="2">废气平均温度（℃）</td><td colspan="5">32.9</td></tr>
<tr><td colspan="2">废气平均湿度（%RH）</td><td colspan="5">2.3</td></tr>
<tr><td colspan="2">废气平均流速（m/s）</td><td colspan="5">7.30</td></tr>
<tr><td colspan="2">标干平均流量（m^3/h）</td><td colspan="5">85924</td></tr>
<tr><td>限值</td><td>样品编号</td><td>HJQ072206001</td><td>HJQ072206002</td><td>HJQ072206003</td><td rowspan="2">平均值（mg/m^3）</td><td rowspan="2">排放速率（kg/h）</td></tr>
<tr><td rowspan="2">$5mg/m^3$</td><td rowspan="2">硫酸雾</td><td>第一次（mg/m^3）</td><td>第二次（mg/m^3）</td><td>第三次（mg/m^3）</td></tr>
<tr><td>4.17</td><td>4.39</td><td>4.28</td><td>4.28</td><td>0.368</td></tr>
<tr><td colspan="2">备注</td><td colspan="5">/</td></tr>
</table>

本页以下空白

山东缙衡计量检测有限公司

检 测 报 告

3.1 有组织废气检测结果（续表）

<table>
<tr><td colspan="2">任务编号</td><td colspan="2">23071318</td><td colspan="2">采样时间</td><td>2023.07.22</td></tr>
<tr><td colspan="2">采样位置</td><td colspan="5">DA027 排气筒出口</td></tr>
<tr><td colspan="2">生产设备名称</td><td colspan="5">加充工序</td></tr>
<tr><td colspan="2">处理工艺</td><td colspan="5">碱液喷淋</td></tr>
<tr><td colspan="2">排气筒高度（m）</td><td colspan="5">20</td></tr>
<tr><td colspan="2">检测项目</td><td colspan="5">检测结果</td></tr>
<tr><td colspan="2">废气平均温度（℃）</td><td colspan="5">32.3</td></tr>
<tr><td colspan="2">废气平均湿度（%RH）</td><td colspan="5">2.4</td></tr>
<tr><td colspan="2">废气平均流速（m/s）</td><td colspan="5">12.39</td></tr>
<tr><td colspan="2">标干平均流量（m^3/h）</td><td colspan="5">36492</td></tr>
<tr><td>限值</td><td>样品编号</td><td>HJQ072207001</td><td>HJQ072207002</td><td>HJQ072207003</td><td rowspan="2">平均值（mg/m^3）</td><td rowspan="2">排放速率（kg/h）</td></tr>
<tr><td rowspan="2">$5mg/m^3$</td><td rowspan="2">硫酸雾</td><td>第一次（mg/m^3）</td><td>第二次（mg/m^3）</td><td>第三次（mg/m^3）</td></tr>
<tr><td>3.21</td><td>3.47</td><td>3.28</td><td>3.32</td><td>0.121</td></tr>
<tr><td colspan="2">备注</td><td colspan="5">/</td></tr>
</table>

本页以下空白

山东缙衡计量检测有限公司

检 测 报 告

3.1 有组织废气检测结果（续表）

<table>
<tr><td colspan="2">任务编号</td><td colspan="2">23071318</td><td colspan="2">采样时间</td><td>2023.07.22</td></tr>
<tr><td colspan="2">采样位置</td><td colspan="5">DA017 排气筒出口</td></tr>
<tr><td colspan="2">生产设备名称</td><td colspan="5">加充工序</td></tr>
<tr><td colspan="2">处理工艺</td><td colspan="5">碱液喷淋</td></tr>
<tr><td colspan="2">排气筒高度（m）</td><td colspan="5">20</td></tr>
<tr><td colspan="2">检测项目</td><td colspan="5">检测结果</td></tr>
<tr><td colspan="2">废气平均温度（℃）</td><td colspan="5">35.2</td></tr>
<tr><td colspan="2">废气平均湿度（%RH）</td><td colspan="5">2.3</td></tr>
<tr><td colspan="2">废气平均流速（m/s）</td><td colspan="5">6.65</td></tr>
<tr><td colspan="2">标干平均流量（m^3/h）</td><td colspan="5">23085</td></tr>
<tr><td>限值</td><td>样品编号</td><td>HJQ072208001</td><td>HJQ072208002</td><td>HJQ072208003</td><td rowspan="2">平均值（mg/m^3）</td><td rowspan="2">排放速率（kg/h）</td></tr>
<tr><td rowspan="2">$5mg/m^3$</td><td rowspan="2">硫酸雾</td><td>第一次（mg/m^3）</td><td>第二次（mg/m^3）</td><td>第三次（mg/m^3）</td></tr>
<tr><td>2.69</td><td>2.74</td><td>2.85</td><td>2.76</td><td>0.064</td></tr>
<tr><td colspan="2">备注</td><td colspan="5">/</td></tr>
</table>

本页以下空白

山东缙衡计量检测有限公司

检 测 报 告

3.1 有组织废气检测结果（续表）

<table>
<tr><td colspan="2">任务编号</td><td colspan="2">23071318</td><td colspan="2">采样时间</td><td>2023.07.22</td></tr>
<tr><td colspan="2">采样位置</td><td colspan="5">DA003 排气筒出口</td></tr>
<tr><td colspan="2">生产设备名称</td><td colspan="5">铸板工序</td></tr>
<tr><td colspan="2">处理工艺</td><td colspan="5">湿法喷淋</td></tr>
<tr><td colspan="2">排气筒高度（m）</td><td colspan="5">20</td></tr>
<tr><td colspan="2">检测项目</td><td colspan="5">检测结果</td></tr>
<tr><td colspan="2">废气平均温度（℃）</td><td colspan="5">35.1</td></tr>
<tr><td colspan="2">废气平均湿度（%RH）</td><td colspan="5">2.4</td></tr>
<tr><td colspan="2">废气平均流速（m/s）</td><td colspan="5">9.23</td></tr>
<tr><td colspan="2">标干平均流量（m^3/h）</td><td colspan="5">32049</td></tr>
<tr><td rowspan="2">限值</td><td rowspan="2">样品编号</td><td>HJQ072209001</td><td>HJQ072209002</td><td>HJQ072209003</td><td rowspan="2">平均值（mg/m^3）</td><td rowspan="2">排放速率（kg/h）</td></tr>
<tr><td rowspan="2">0.5mg/m^3</td><td rowspan="2">铅及其化合物</td><td>第一次（mg/m^3）</td><td>第二次（mg/m^3）</td><td>第三次（mg/m^3）</td></tr>
<tr><td></td><td>0.224</td><td>0.237</td><td>0.219</td><td>0.227</td><td>7.28×10^{-3}</td></tr>
<tr><td colspan="2">备注</td><td colspan="5">/</td></tr>
</table>

本页以下空白

山东缙衡计量检测有限公司

检 测 报 告

3.1 有组织废气检测结果（续表）

<table>
<tr><td colspan="2">任务编号</td><td colspan="2">23071318</td><td colspan="2">采样时间</td><td>2023.07.22</td></tr>
<tr><td colspan="2">采样位置</td><td colspan="5">DA018 排气筒出口</td></tr>
<tr><td colspan="2">生产设备名称</td><td colspan="5">加充工序</td></tr>
<tr><td colspan="2">处理工艺</td><td colspan="5">碱液喷淋</td></tr>
<tr><td colspan="2">排气筒高度（m）</td><td colspan="5">20</td></tr>
<tr><td colspan="2">检测项目</td><td colspan="5">检测结果</td></tr>
<tr><td colspan="2">废气平均温度（℃）</td><td colspan="5">34.9</td></tr>
<tr><td colspan="2">废气平均湿度（%RH）</td><td colspan="5">2.4</td></tr>
<tr><td colspan="2">废气平均流速（m/s）</td><td colspan="5">8.44</td></tr>
<tr><td colspan="2">标干平均流量（m^3/h）</td><td colspan="5">29280</td></tr>
<tr><td>限值</td><td>样品编号</td><td>HJQ072210001</td><td>HJQ072210002</td><td>HJQ072210003</td><td rowspan="2">平均值（mg/m^3）</td><td rowspan="2">排放速率（kg/h）</td></tr>
<tr><td rowspan="2">$5mg/m^3$</td><td rowspan="2">硫酸雾</td><td>第一次（mg/m^3）</td><td>第二次（mg/m^3）</td><td>第三次（mg/m^3）</td></tr>
<tr><td>2.96</td><td>3.04</td><td>2.85</td><td>2.95</td><td>0.086</td></tr>
<tr><td colspan="2">备注</td><td colspan="5">/</td></tr>
</table>

本页以下空白

山东缙衡计量检测有限公司

检 测 报 告

3.1 有组织废气检测结果（续表）

<table>
<tr><td colspan="2">任务编号</td><td colspan="2">23071318</td><td colspan="2">采样时间</td><td>2023.07.22</td></tr>
<tr><td colspan="2">采样位置</td><td colspan="5">DA019 排气筒出口</td></tr>
<tr><td colspan="2">生产设备名称</td><td colspan="5">加充工序</td></tr>
<tr><td colspan="2">处理工艺</td><td colspan="5">碱液喷淋</td></tr>
<tr><td colspan="2">排气筒高度（m）</td><td colspan="5">20</td></tr>
<tr><td colspan="2">检测项目</td><td colspan="5">检测结果</td></tr>
<tr><td colspan="2">废气平均温度（℃）</td><td colspan="5">33.9</td></tr>
<tr><td colspan="2">废气平均湿度（%RH）</td><td colspan="5">2.4</td></tr>
<tr><td colspan="2">废气平均流速（m/s）</td><td colspan="5">7.51</td></tr>
<tr><td colspan="2">标干平均流量（m^3/h）</td><td colspan="5">26154</td></tr>
<tr><td>限值</td><td>样品编号</td><td>HJQ072211001</td><td>HJQ072211002</td><td>HJQ072211003</td><td rowspan="2">平均值（mg/m^3）</td><td rowspan="2">排放速率（kg/h）</td></tr>
<tr><td rowspan="2">$5mg/m^3$</td><td rowspan="2">硫酸雾</td><td>第一次（mg/m^3）</td><td>第二次（mg/m^3）</td><td>第三次（mg/m^3）</td></tr>
<tr><td>2.64</td><td>2.52</td><td>2.59</td><td>2.58</td><td>0.067</td></tr>
<tr><td colspan="2">备注</td><td colspan="5">/</td></tr>
</table>

本页以下空白

山东缙衡计量检测有限公司

检 测 报 告

3.1 有组织废气检测结果（续表）

<table>
<tr><td colspan="2">任务编号</td><td colspan="2">23071318</td><td colspan="2">采样时间</td><td>2023.07.22</td></tr>
<tr><td colspan="2">采样位置</td><td colspan="5">DA028 排气筒出口</td></tr>
<tr><td colspan="2">生产设备名称</td><td colspan="5">和膏工序</td></tr>
<tr><td colspan="2">处理工艺</td><td colspan="5">布袋除尘</td></tr>
<tr><td colspan="2">排气筒高度（m）</td><td colspan="5">20</td></tr>
<tr><td colspan="2">检测项目</td><td colspan="5">检测结果</td></tr>
<tr><td colspan="2">废气平均温度（℃）</td><td colspan="5">35.2</td></tr>
<tr><td colspan="2">废气平均湿度（%RH）</td><td colspan="5">2.4</td></tr>
<tr><td colspan="2">废气平均流速（m/s）</td><td colspan="5">8.01</td></tr>
<tr><td colspan="2">标干平均流量（m^3/h）</td><td colspan="5">19310</td></tr>
<tr><td rowspan="2">限值</td><td>样品编号</td><td>HJQ072212001</td><td>HJQ072212002</td><td>HJQ072212003</td><td rowspan="2">平均值（mg/m^3）</td><td rowspan="2">排放速率（kg/h）</td></tr>
<tr><td rowspan="2">0.5mg/m^3</td><td rowspan="2">铅及其化合物</td><td>第一次（mg/m^3）</td><td>第二次（mg/m^3）</td><td>第三次（mg/m^3）</td></tr>
<tr><td>0.196</td><td>0.175</td><td>0.186</td><td>0.186</td><td>3.59×10^{-3}</td></tr>
<tr><td colspan="2">备注</td><td colspan="5">/</td></tr>
</table>

本页以下空白

山东缙衡计量检测有限公司

检 测 报 告

3.1 有组织废气检测结果（续表）

<table>
<tr><td colspan="2">任务编号</td><td colspan="2">23071318</td><td colspan="2">采样时间</td><td>2023.07.22</td></tr>
<tr><td colspan="2">采样位置</td><td colspan="5">DA001 排气筒出口</td></tr>
<tr><td colspan="2">生产设备名称</td><td colspan="5">铸板工序</td></tr>
<tr><td colspan="2">处理工艺</td><td colspan="5">湿法喷淋</td></tr>
<tr><td colspan="2">排气筒高度（m）</td><td colspan="5">20</td></tr>
<tr><td colspan="2">检测项目</td><td colspan="5">检测结果</td></tr>
<tr><td colspan="2">废气平均温度（℃）</td><td colspan="5">34.4</td></tr>
<tr><td colspan="2">废气平均湿度（%RH）</td><td colspan="5">2.5</td></tr>
<tr><td colspan="2">废气平均流速（m/s）</td><td colspan="5">9.58</td></tr>
<tr><td colspan="2">标干平均流量（m^3/h）</td><td colspan="5">33294</td></tr>
<tr><td rowspan="2">限值</td><td rowspan="2">样品编号</td><td>HJQ072213001</td><td>HJQ072213002</td><td>HJQ072213003</td><td rowspan="2">平均值（mg/m^3）</td><td rowspan="2">排放速率（kg/h）</td></tr>
<tr><td>第一次（mg/m^3）</td><td>第二次（mg/m^3）</td><td>第三次（mg/m^3）</td></tr>
<tr><td rowspan="2">$0.5mg/m^3$</td><td rowspan="2">铅及其化合物</td><td>0.285</td><td>0.274</td><td>0.302</td><td>0.287</td><td>9.56×10^{-3}</td></tr>
<tr><td colspan="2">备注</td><td colspan="5">/</td></tr>
</table>

本页以下空白

山东缗衡计量检测有限公司

检 测 报 告

3.1 有组织废气检测结果（续表）

<table>
<tr><td colspan="2">任务编号</td><td colspan="2">23071318</td><td colspan="2">采样时间</td><td>2023.07.22</td></tr>
<tr><td colspan="2">采样位置</td><td colspan="5">DA036 排气筒出口</td></tr>
<tr><td colspan="2">生产设备名称</td><td colspan="5">涂板工序</td></tr>
<tr><td colspan="2">处理工艺</td><td colspan="5">湿法喷淋</td></tr>
<tr><td colspan="2">排气筒高度（m）</td><td colspan="5">20</td></tr>
<tr><td colspan="2">检测项目</td><td colspan="5">检测结果</td></tr>
<tr><td colspan="2">废气平均温度（℃）</td><td colspan="5">34.9</td></tr>
<tr><td colspan="2">废气平均湿度（%RH）</td><td colspan="5">2.3</td></tr>
<tr><td colspan="2">废气平均流速（m/s）</td><td colspan="5">2.97</td></tr>
<tr><td colspan="2">标干平均流量（m^3/h）</td><td colspan="5">5800</td></tr>
<tr><td rowspan="2">限值</td><td rowspan="2">样品编号</td><td>HJQ072214001</td><td>HJQ072214002</td><td>HJQ072214003</td><td rowspan="2">平均值（mg/m^3）</td><td rowspan="2">排放速率（kg/h）</td></tr>
<tr><td>第一次（mg/m^3）</td><td>第二次（mg/m^3）</td><td>第三次（mg/m^3）</td></tr>
<tr><td rowspan="2">$0.5mg/m^3$</td><td rowspan="2">铅及其化合物</td><td>0.134</td><td>0.128</td><td>0.150</td><td>0.137</td><td>7.95×10^{-4}</td></tr>
<tr><td colspan="2">备注</td><td colspan="5">/</td></tr>
</table>

本页以下空白

山东缗衡计量检测有限公司

检 测 报 告

3.1 有组织废气检测结果（续表）

<table>
<tr><td colspan="2">任务编号</td><td colspan="2">23071318</td><td colspan="2">采样时间</td><td>2023.07.22</td></tr>
<tr><td colspan="2">采样位置</td><td colspan="5">DA002 排气筒出口</td></tr>
<tr><td colspan="2">生产设备名称</td><td colspan="5">铅粉工序</td></tr>
<tr><td colspan="2">处理工艺</td><td colspan="5">布袋除尘</td></tr>
<tr><td colspan="2">排气筒高度（m）</td><td colspan="5">20</td></tr>
<tr><td colspan="2">检测项目</td><td colspan="5">检测结果</td></tr>
<tr><td colspan="2">废气平均温度（℃）</td><td colspan="5">72.4</td></tr>
<tr><td colspan="2">废气平均湿度（%RH）</td><td colspan="5">2.5</td></tr>
<tr><td colspan="2">废气平均流速（m/s）</td><td colspan="5">7.55</td></tr>
<tr><td colspan="2">标干平均流量（m^3/h）</td><td colspan="5">23339</td></tr>
<tr><td rowspan="2">限值</td><td rowspan="2">样品编号</td><td>HJQ072215001</td><td>HJQ072215002</td><td>HJQ072215003</td><td rowspan="2">平均值（mg/m^3）</td><td rowspan="2">排放速率（kg/h）</td></tr>
<tr><td>第一次（mg/m^3）</td><td>第二次（mg/m^3）</td><td>第三次（mg/m^3）</td></tr>
<tr><td rowspan="2">$0.5mg/m^3$</td><td rowspan="2">铅及其化合物</td><td>0.283</td><td>0.265</td><td>0.276</td><td>0.275</td><td>6.42×10^{-3}</td></tr>
<tr><td colspan="2">备注</td><td colspan="5">/</td></tr>
</table>

本页以下空白

山东缙衡计量检测有限公司

检 测 报 告

3.1 有组织废气检测结果（续表）

<table>
<tr><td colspan="2">任务编号</td><td colspan="2">23071318</td><td colspan="2">采样时间</td><td>2023.07.22</td></tr>
<tr><td colspan="2">采样位置</td><td colspan="5">DA040 排气筒出口</td></tr>
<tr><td colspan="2">生产设备名称</td><td colspan="5">分刷板工序</td></tr>
<tr><td colspan="2">处理工艺</td><td colspan="5">滤筒除尘</td></tr>
<tr><td colspan="2">排气筒高度（m）</td><td colspan="5">20</td></tr>
<tr><td colspan="2">检测项目</td><td colspan="5">检测结果</td></tr>
<tr><td colspan="2">废气平均温度（℃）</td><td colspan="5">41.2</td></tr>
<tr><td colspan="2">废气平均湿度（%RH）</td><td colspan="5">2.5</td></tr>
<tr><td colspan="2">废气平均流速（m/s）</td><td colspan="5">2.39</td></tr>
<tr><td colspan="2">标干平均流量（m^3/h）</td><td colspan="5">22543</td></tr>
<tr><td rowspan="2">限值</td><td>样品编号</td><td>HJQ072216001</td><td>HJQ072216002</td><td>HJQ072216003</td><td rowspan="2">平均值（mg/m^3）</td><td rowspan="2">排放速率（kg/h）</td></tr>
<tr><td rowspan="2">铅及其化合物</td><td>第一次（mg/m^3）</td><td>第二次（mg/m^3）</td><td>第三次（mg/m^3）</td></tr>
<tr><td>$0.5mg/m^3$</td><td>0.227</td><td>0.251</td><td>0.240</td><td>0.239</td><td>5.39×10^{-3}</td></tr>
<tr><td colspan="2">备注</td><td colspan="5">/</td></tr>
</table>

本页以下空白

山东缙衡计量检测有限公司

检 测 报 告

3.1 有组织废气检测结果（续表）

<table>
<tr><td colspan="2">任务编号</td><td colspan="2">23071318</td><td colspan="2">采样时间</td><td>2023.07.22</td></tr>
<tr><td colspan="2">采样位置</td><td colspan="5">DA012 排气筒出口</td></tr>
<tr><td colspan="2">生产设备名称</td><td colspan="5">加充工序</td></tr>
<tr><td colspan="2">处理工艺</td><td colspan="5">碱液喷淋</td></tr>
<tr><td colspan="2">排气筒高度（m）</td><td colspan="5">20</td></tr>
<tr><td colspan="2">检测项目</td><td colspan="5">检测结果</td></tr>
<tr><td colspan="2">废气平均温度（℃）</td><td colspan="5">35.3</td></tr>
<tr><td colspan="2">废气平均湿度（%RH）</td><td colspan="5">2.4</td></tr>
<tr><td colspan="2">废气平均流速（m/s）</td><td colspan="5">8.68</td></tr>
<tr><td colspan="2">标干平均流量（m^3/h）</td><td colspan="5">30087</td></tr>
<tr><td>限值</td><td>样品编号</td><td>HJQ072217001</td><td>HJQ072217002</td><td>HJQ072217003</td><td rowspan="2">平均值（mg/m^3）</td><td rowspan="2">排放速率（kg/h）</td></tr>
<tr><td rowspan="2">$5mg/m^3$</td><td rowspan="2">硫酸雾</td><td>第一次（mg/m^3）</td><td>第二次（mg/m^3）</td><td>第三次（mg/m^3）</td></tr>
<tr><td>3.01</td><td>2.79</td><td>2.96</td><td>2.92</td><td>0.088</td></tr>
<tr><td colspan="2">备注</td><td colspan="5">/</td></tr>
</table>

本页以下空白

山东缗衡计量检测有限公司

检 测 报 告

3.1 有组织废气检测结果（续表）

任务编号		23071318		采样时间	2023.07.22	
采样位置		DA022 排气筒出口				
生产设备名称		加充工序				
处理工艺		碱液喷淋				
排气筒高度（m）		20				
检测项目		检测结果				
废气平均温度（℃）		28.0				
废气平均湿度（%RH）		2.5				
废气平均流速（m/s）		12.54				
标干平均流量（m^3/h）		30939				
限值	样品编号	HJQ072218001	HJQ072218002	HJQ072218003	平均值（mg/m^3）	排放速率（kg/h）
5mg/m^3	硫酸雾	第一次（mg/m^3）	第二次（mg/m^3）	第三次（mg/m^3）		
		2.96	3.21	3.17	3.11	0.096
备注		/				

本页以下空白

山东缙衡计量检测有限公司

检 测 报 告

3.1 有组织废气检测结果（续表）

<table>
<tr><td colspan="2">任务编号</td><td colspan="2">23071318</td><td colspan="2">采样时间</td><td>2023.07.22</td></tr>
<tr><td colspan="2">采样位置</td><td colspan="5">DA016 排气筒出口</td></tr>
<tr><td colspan="2">生产设备名称</td><td colspan="5">加充工序</td></tr>
<tr><td colspan="2">处理工艺</td><td colspan="5">碱液喷淋</td></tr>
<tr><td colspan="2">排气筒高度（m）</td><td colspan="5">20</td></tr>
<tr><td colspan="2">检测项目</td><td colspan="5">检测结果</td></tr>
<tr><td colspan="2">废气平均温度（℃）</td><td colspan="5">28.7</td></tr>
<tr><td colspan="2">废气平均湿度（%RH）</td><td colspan="5">2.5</td></tr>
<tr><td colspan="2">废气平均流速（m/s）</td><td colspan="5">2.72</td></tr>
<tr><td colspan="2">标干平均流量（m^3/h）</td><td colspan="5">8083</td></tr>
<tr><td>限值</td><td>样品编号</td><td>HJQ072219001</td><td>HJQ072219002</td><td>HJQ072219003</td><td rowspan="2">平均值（mg/m^3）</td><td rowspan="2">排放速率（kg/h）</td></tr>
<tr><td rowspan="2">$5mg/m^3$</td><td rowspan="2">硫酸雾</td><td>第一次（mg/m^3）</td><td>第二次（mg/m^3）</td><td>第三次（mg/m^3）</td></tr>
<tr><td>1.45</td><td>1.38</td><td>1.47</td><td>1.43</td><td>0.012</td></tr>
<tr><td colspan="2">备注</td><td colspan="5">/</td></tr>
</table>

本页以下空白

山东缗衡计量检测有限公司

检 测 报 告

3.1 有组织废气检测结果（续表）

<table>
<tr><td colspan="2">任务编号</td><td colspan="2">23071318</td><td colspan="2">采样时间</td><td>2023.07.22</td></tr>
<tr><td colspan="2">采样位置</td><td colspan="5">DA021 排气筒出口</td></tr>
<tr><td colspan="2">生产设备名称</td><td colspan="5">加充工序</td></tr>
<tr><td colspan="2">处理工艺</td><td colspan="5">碱液喷淋</td></tr>
<tr><td colspan="2">排气筒高度（m）</td><td colspan="5">20</td></tr>
<tr><td colspan="2">检测项目</td><td colspan="5">检测结果</td></tr>
<tr><td colspan="2">废气平均温度（℃）</td><td colspan="5">28.2</td></tr>
<tr><td colspan="2">废气平均湿度（%RH）</td><td colspan="5">2.6</td></tr>
<tr><td colspan="2">废气平均流速（m/s）</td><td colspan="5">12.02</td></tr>
<tr><td colspan="2">标干平均流量（m^3/h）</td><td colspan="5">29600</td></tr>
<tr><td>限值</td><td>样品编号</td><td>HJQ072220001</td><td>HJQ072220002</td><td>HJQ072220003</td><td rowspan="2">平均值（mg/m^3）</td><td rowspan="2">排放速率（kg/h）</td></tr>
<tr><td rowspan="2">$5mg/m^3$</td><td rowspan="2">硫酸雾</td><td>第一次（mg/m^3）</td><td>第二次（mg/m^3）</td><td>第三次（mg/m^3）</td></tr>
<tr><td>2.69</td><td>2.74</td><td>2.63</td><td>2.69</td><td>0.080</td></tr>
<tr><td colspan="2">备注</td><td colspan="5">/</td></tr>
</table>

本页以下空白

山东缗衡计量检测有限公司

检 测 报 告

3.1 有组织废气检测结果（续表）

<table>
<tr><td colspan="2">任务编号</td><td colspan="2">23071318</td><td colspan="2">采样时间</td><td>2023.07.22</td></tr>
<tr><td colspan="2">采样位置</td><td colspan="5">DA009 排气筒出口</td></tr>
<tr><td colspan="2">生产设备名称</td><td colspan="5">组装工序</td></tr>
<tr><td colspan="2">处理工艺</td><td colspan="5">布袋除尘</td></tr>
<tr><td colspan="2">排气筒高度（m）</td><td colspan="5">20</td></tr>
<tr><td colspan="2">检测项目</td><td colspan="5">检测结果</td></tr>
<tr><td colspan="2">废气平均温度（℃）</td><td colspan="5">28.6</td></tr>
<tr><td colspan="2">废气平均湿度（%RH）</td><td colspan="5">2.4</td></tr>
<tr><td colspan="2">废气平均流速（m/s）</td><td colspan="5">4.54</td></tr>
<tr><td colspan="2">标干平均流量（m^3/h）</td><td colspan="5">44735</td></tr>
<tr><td rowspan="2">限值</td><td rowspan="2">样品编号</td><td>HJQ072221001</td><td>HJQ072221002</td><td>HJQ072221003</td><td rowspan="2">平均值（mg/m^3）</td><td rowspan="2">排放速率（kg/h）</td></tr>
<tr><td rowspan="2">0.5mg/m^3</td><td rowspan="2">铅及其化合物</td><td>第一次（mg/m^3）</td><td>第二次（mg/m^3）</td><td>第三次（mg/m^3）</td></tr>
<tr><td></td><td>0.186</td><td>0.212</td><td>0.195</td><td>0.198</td><td>8.86×10^{-3}</td></tr>
<tr><td colspan="2">备注</td><td colspan="5">/</td></tr>
</table>

本页以下空白

山东缗衡计量检测有限公司

检 测 报 告

3.1 有组织废气检测结果（续表）

<table>
<tr><td colspan="2">任务编号</td><td colspan="2">23071318</td><td colspan="2">采样时间</td><td>2023.07.22</td></tr>
<tr><td colspan="2">采样位置</td><td colspan="5">DA014 排气筒出口</td></tr>
<tr><td colspan="2">生产设备名称</td><td colspan="5">加充工序</td></tr>
<tr><td colspan="2">处理工艺</td><td colspan="5">碱液喷淋</td></tr>
<tr><td colspan="2">排气筒高度（m）</td><td colspan="5">20</td></tr>
<tr><td colspan="2">检测项目</td><td colspan="5">检测结果</td></tr>
<tr><td colspan="2">废气平均温度（℃）</td><td colspan="5">28.7</td></tr>
<tr><td colspan="2">废气平均湿度（%RH）</td><td colspan="5">2.4</td></tr>
<tr><td colspan="2">废气平均流速（m/s）</td><td colspan="5">9.04</td></tr>
<tr><td colspan="2">标干平均流量（m^3/h）</td><td colspan="5">22251</td></tr>
<tr><td>限值</td><td>样品编号</td><td>HJQ072222001</td><td>HJQ072222002</td><td>HJQ072222003</td><td rowspan="2">平均值（mg/m^3）</td><td rowspan="2">排放速率（kg/h）</td></tr>
<tr><td rowspan="2">$5mg/m^3$</td><td rowspan="2">硫酸雾</td><td>第一次（mg/m^3）</td><td>第二次（mg/m^3）</td><td>第三次（mg/m^3）</td></tr>
<tr><td>2.68</td><td>2.53</td><td>2.72</td><td>2.64</td><td>0.059</td></tr>
<tr><td colspan="2">备注</td><td colspan="5">/</td></tr>
</table>

本页以下空白

山东缗衡计量检测有限公司

检 测 报 告

3.1 有组织废气检测结果（续表）

<table>
<tr><td colspan="2">任务编号</td><td colspan="2">23071318</td><td colspan="2">采样时间</td><td>2023.07.22</td></tr>
<tr><td colspan="2">采样位置</td><td colspan="5">DA029 排气筒出口</td></tr>
<tr><td colspan="2">生产设备名称</td><td colspan="5">加充工序</td></tr>
<tr><td colspan="2">处理工艺</td><td colspan="5">碱液喷淋</td></tr>
<tr><td colspan="2">排气筒高度（m）</td><td colspan="5">20</td></tr>
<tr><td colspan="2">检测项目</td><td colspan="5">检测结果</td></tr>
<tr><td colspan="2">废气平均温度（℃）</td><td colspan="5">30.5</td></tr>
<tr><td colspan="2">废气平均湿度（%RH）</td><td colspan="5">2.4</td></tr>
<tr><td colspan="2">废气平均流速（m/s）</td><td colspan="5">8.94</td></tr>
<tr><td colspan="2">标干平均流量（m^3/h）</td><td colspan="5">57950</td></tr>
<tr><td>限值</td><td>样品编号</td><td>HJQ072223001</td><td>HJQ072223002</td><td>HJQ072223003</td><td rowspan="2">平均值（mg/m^3）</td><td rowspan="2">排放速率（kg/h）</td></tr>
<tr><td rowspan="2">$5mg/m^3$</td><td rowspan="2">硫酸雾</td><td>第一次（mg/m^3）</td><td>第二次（mg/m^3）</td><td>第三次（mg/m^3）</td></tr>
<tr><td>4.06</td><td>4.15</td><td>3.82</td><td>4.01</td><td>0.232</td></tr>
<tr><td colspan="2">备注</td><td colspan="5">/</td></tr>
</table>

本页以下空白

山东缙衡计量检测有限公司

检 测 报 告

3.1 有组织废气检测结果（续表）

<table>
<tr><td colspan="2">任务编号</td><td colspan="2">23071318</td><td colspan="2">采样时间</td><td>2023.07.22</td></tr>
<tr><td colspan="2">采样位置</td><td colspan="5">DA004 排气筒出口</td></tr>
<tr><td colspan="2">生产设备名称</td><td colspan="5">合金工序</td></tr>
<tr><td colspan="2">处理工艺</td><td colspan="5">湿法喷淋</td></tr>
<tr><td colspan="2">排气筒高度（m）</td><td colspan="5">20</td></tr>
<tr><td colspan="2">检测项目</td><td colspan="5">检测结果</td></tr>
<tr><td colspan="2">废气平均温度（℃）</td><td colspan="5">32.6</td></tr>
<tr><td colspan="2">废气平均湿度（%RH）</td><td colspan="5">2.6</td></tr>
<tr><td colspan="2">废气平均流速（m/s）</td><td colspan="5">12.22</td></tr>
<tr><td colspan="2">标干平均流量（m^3/h）</td><td colspan="5">43087</td></tr>
<tr><td rowspan="2">限值</td><td rowspan="2">样品编号</td><td>HJQ072224001</td><td>HJQ072224002</td><td>HJQ072224003</td><td rowspan="2">平均值（mg/m^3）</td><td rowspan="2">排放速率（kg/h）</td></tr>
<tr><td>第一次（mg/m^3）</td><td>第二次（mg/m^3）</td><td>第三次（mg/m^3）</td></tr>
<tr><td rowspan="2">$0.5mg/m^3$</td><td rowspan="2">铅及其化合物</td><td>0.135</td><td>0.145</td><td>0.129</td><td>0.136</td><td>5.86×10^{-3}</td></tr>
<tr><td colspan="2">备注</td><td colspan="5">/</td></tr>
</table>

本页以下空白

山东缗衡计量检测有限公司

检 测 报 告

3.1 有组织废气检测结果（续表）

<table>
<tr><td colspan="2">任务编号</td><td colspan="2">23071318</td><td colspan="2">采样时间</td><td>2023.07.22</td></tr>
<tr><td colspan="2">采样位置</td><td colspan="5">DA035 排气筒出口</td></tr>
<tr><td colspan="2">生产设备名称</td><td colspan="5">涂板工序</td></tr>
<tr><td colspan="2">处理工艺</td><td colspan="5">湿法喷淋</td></tr>
<tr><td colspan="2">排气筒高度（m）</td><td colspan="5">20</td></tr>
<tr><td colspan="2">检测项目</td><td colspan="5">检测结果</td></tr>
<tr><td colspan="2">废气平均温度（℃）</td><td colspan="5">34.6</td></tr>
<tr><td colspan="2">废气平均湿度（%RH）</td><td colspan="5">2.4</td></tr>
<tr><td colspan="2">废气平均流速（m/s）</td><td colspan="5">4.48</td></tr>
<tr><td colspan="2">标干平均流量（m^3/h）</td><td colspan="5">15721</td></tr>
<tr><td rowspan="2">限值</td><td rowspan="2">样品编号</td><td>HJQ072225001</td><td>HJQ072225002</td><td>HJQ072225003</td><td rowspan="2">平均值（mg/m^3）</td><td rowspan="2">排放速率（kg/h）</td></tr>
<tr><td rowspan="2">0.5mg/m^3</td><td rowspan="2">铅及其化合物</td><td>第一次（mg/m^3）</td><td>第二次（mg/m^3）</td><td>第三次（mg/m^3）</td></tr>
<tr><td>0.189</td><td>0.215</td><td>0.206</td><td>0.203</td><td>3.19×10^{-3}</td></tr>
<tr><td colspan="2">备注</td><td colspan="5">/</td></tr>
</table>

本页以下空白

山东缙衡计量检测有限公司

检 测 报 告

3.1 有组织废气检测结果（续表）

<table>
<tr><td colspan="2">任务编号</td><td colspan="2">23071318</td><td colspan="2">采样时间</td><td>2023.07.22</td></tr>
<tr><td colspan="2">采样位置</td><td colspan="5">DA026 排气筒出口</td></tr>
<tr><td colspan="2">生产设备名称</td><td colspan="5">加充工序</td></tr>
<tr><td colspan="2">处理工艺</td><td colspan="5">碱液喷淋</td></tr>
<tr><td colspan="2">排气筒高度（m）</td><td colspan="5">20</td></tr>
<tr><td colspan="2">检测项目</td><td colspan="5">检测结果</td></tr>
<tr><td colspan="2">废气平均温度（℃）</td><td colspan="5">36.5</td></tr>
<tr><td colspan="2">废气平均湿度（%RH）</td><td colspan="5">2.6</td></tr>
<tr><td colspan="2">废气平均流速（m/s）</td><td colspan="5">17.67</td></tr>
<tr><td colspan="2">标干平均流量（m^3/h）</td><td colspan="5">61642</td></tr>
<tr><td>限值</td><td>样品编号</td><td>HJQ072226001</td><td>HJQ072226002</td><td>HJQ072226003</td><td rowspan="2">平均值（mg/m^3）</td><td rowspan="2">排放速率（kg/h）</td></tr>
<tr><td rowspan="2">5mg/m^3</td><td rowspan="2">硫酸雾</td><td>第一次（mg/m^3）</td><td>第二次（mg/m^3）</td><td>第三次（mg/m^3）</td></tr>
<tr><td>4.41</td><td>4.52</td><td>4.49</td><td>4.47</td><td>0.276</td></tr>
<tr><td colspan="2">备注</td><td colspan="5">/</td></tr>
</table>

本页以下空白

山东缙衡计量检测有限公司

检 测 报 告

3.1 有组织废气检测结果（续表）

<table>
<tr><td colspan="2">任务编号</td><td colspan="2">23071318</td><td colspan="2">采样时间</td><td>2023.07.22</td></tr>
<tr><td colspan="2">采样位置</td><td colspan="5">DA007 排气筒出口</td></tr>
<tr><td colspan="2">生产设备名称</td><td colspan="5">组装工序</td></tr>
<tr><td colspan="2">处理工艺</td><td colspan="5">滤筒除尘</td></tr>
<tr><td colspan="2">排气筒高度（m）</td><td colspan="5">20</td></tr>
<tr><td colspan="2">检测项目</td><td colspan="5">检测结果</td></tr>
<tr><td colspan="2">废气平均温度（℃）</td><td colspan="5">31.6</td></tr>
<tr><td colspan="2">废气平均湿度（%RH）</td><td colspan="5">2.4</td></tr>
<tr><td colspan="2">废气平均流速（m/s）</td><td colspan="5">4.81</td></tr>
<tr><td colspan="2">标干平均流量（m^3/h）</td><td colspan="5">38396</td></tr>
<tr><td rowspan="3">限值</td><td rowspan="3">样品编号</td><td>HJQ072227001</td><td>HJQ072227002</td><td>HJQ072227003</td><td rowspan="3">平均值（mg/m^3）</td><td rowspan="3">排放速率（kg/h）</td></tr>
<tr><td rowspan="2">0.5mg/m^3</td><td rowspan="2">铅及其化合物</td><td>第一次（mg/m^3）</td><td>第二次（mg/m^3）</td><td>第三次（mg/m^3）</td></tr>
<tr><td>0.128</td><td>0.117</td><td>0.136</td><td>0.127</td><td>4.88×10^{-3}</td></tr>
<tr><td colspan="2">备注</td><td colspan="5">/</td></tr>
</table>

本页以下空白

山东缙衡计量检测有限公司

检 测 报 告

3.1 有组织废气检测结果（续表）

<table>
<tr><td colspan="2">任务编号</td><td colspan="2">23071318</td><td colspan="2">采样时间</td><td>2023.07.22</td></tr>
<tr><td colspan="2">采样位置</td><td colspan="5">DA025 排气筒出口</td></tr>
<tr><td colspan="2">生产设备名称</td><td colspan="5">加充工序</td></tr>
<tr><td colspan="2">处理工艺</td><td colspan="5">碱液喷淋</td></tr>
<tr><td colspan="2">排气筒高度（m）</td><td colspan="5">20</td></tr>
<tr><td colspan="2">检测项目</td><td colspan="5">检测结果</td></tr>
<tr><td colspan="2">废气平均温度（℃）</td><td colspan="5">30.1</td></tr>
<tr><td colspan="2">废气平均湿度（%RH）</td><td colspan="5">2.6</td></tr>
<tr><td colspan="2">废气平均流速（m/s）</td><td colspan="5">10.43</td></tr>
<tr><td colspan="2">标干平均流量（m^3/h）</td><td colspan="5">25809</td></tr>
<tr><td>限值</td><td>样品编号</td><td>HJQ072228001</td><td>HJQ072228002</td><td>HJQ072228003</td><td rowspan="2">平均值（mg/m^3）</td><td rowspan="2">排放速率（kg/h）</td></tr>
<tr><td rowspan="2">$5mg/m^3$</td><td rowspan="2">硫酸雾</td><td>第一次（mg/m^3）</td><td>第二次（mg/m^3）</td><td>第三次（mg/m^3）</td></tr>
<tr><td>3.28</td><td>3.41</td><td>3.32</td><td>3.34</td><td>0.086</td></tr>
<tr><td colspan="2">备注</td><td colspan="5">/</td></tr>
</table>

本页以下空白

山东缙衡计量检测有限公司

检 测 报 告

3.1 有组织废气检测结果（续表）

<table>
<tr><td colspan="2">任务编号</td><td colspan="2">23071318</td><td colspan="2">采样时间</td><td>2023.07.22</td></tr>
<tr><td colspan="2">采样位置</td><td colspan="5">DA024 排气筒出口</td></tr>
<tr><td colspan="2">生产设备名称</td><td colspan="5">加充工序</td></tr>
<tr><td colspan="2">处理工艺</td><td colspan="5">碱液喷淋</td></tr>
<tr><td colspan="2">排气筒高度（m）</td><td colspan="5">20</td></tr>
<tr><td colspan="2">检测项目</td><td colspan="5">检测结果</td></tr>
<tr><td colspan="2">废气平均温度（℃）</td><td colspan="5">30.4</td></tr>
<tr><td colspan="2">废气平均湿度（%RH）</td><td colspan="5">2.6</td></tr>
<tr><td colspan="2">废气平均流速（m/s）</td><td colspan="5">9.34</td></tr>
<tr><td colspan="2">标干平均流量（m^3/h）</td><td colspan="5">23053</td></tr>
<tr><td>限值</td><td>样品编号</td><td>HJQ072229001</td><td>HJQ072229002</td><td>HJQ072229003</td><td rowspan="2">平均值（mg/m^3）</td><td rowspan="2">排放速率（kg/h）</td></tr>
<tr><td rowspan="2">$5mg/m^3$</td><td rowspan="2">硫酸雾</td><td>第一次（mg/m^3）</td><td>第二次（mg/m^3）</td><td>第三次（mg/m^3）</td></tr>
<tr><td>2.96</td><td>2.74</td><td>3.05</td><td>2.92</td><td>0.067</td></tr>
<tr><td colspan="2">备注</td><td colspan="5">/</td></tr>
</table>

本页以下空白

山东缗衡计量检测有限公司

检 测 报 告

3.1 有组织废气检测结果（续表）

<table>
<tr><td colspan="2">任务编号</td><td colspan="2">23071318</td><td colspan="2">采样时间</td><td>2023.07.22</td></tr>
<tr><td colspan="2">采样位置</td><td colspan="5">DA005 排气筒出口</td></tr>
<tr><td colspan="2">生产设备名称</td><td colspan="5">合金工序</td></tr>
<tr><td colspan="2">处理工艺</td><td colspan="5">湿法喷淋</td></tr>
<tr><td colspan="2">排气筒高度（m）</td><td colspan="5">20</td></tr>
<tr><td colspan="2">检测项目</td><td colspan="5">检测结果</td></tr>
<tr><td colspan="2">废气平均温度（℃）</td><td colspan="5">31.9</td></tr>
<tr><td colspan="2">废气平均湿度（%RH）</td><td colspan="5">2.6</td></tr>
<tr><td colspan="2">废气平均流速（m/s）</td><td colspan="5">15.77</td></tr>
<tr><td colspan="2">标干平均流量（m^3/h）</td><td colspan="5">70611</td></tr>
<tr><td rowspan="2">限值</td><td rowspan="2">样品编号</td><td>HJQ072230001</td><td>HJQ072230002</td><td>HJQ072230003</td><td rowspan="2">平均值（mg/m^3）</td><td rowspan="2">排放速率（kg/h）</td></tr>
<tr><td>第一次（mg/m^3）</td><td>第二次（mg/m^3）</td><td>第三次（mg/m^3）</td></tr>
<tr><td rowspan="2">$0.5mg/m^3$</td><td rowspan="2">铅及其化合物</td><td>0.118</td><td>0.145</td><td>0.122</td><td>0.128</td><td>9.04×10^{-3}</td></tr>
<tr><td colspan="2">备注</td><td colspan="5">/</td></tr>
</table>

本页以下空白

山东缗衡计量检测有限公司

检 测 报 告

3.1 有组织废气检测结果（续表）

<table>
<tr><td colspan="2">任务编号</td><td colspan="2">23071318</td><td colspan="2">采样时间</td><td>2023.07.22</td></tr>
<tr><td colspan="2">采样位置</td><td colspan="5">DA042 排气筒出口</td></tr>
<tr><td colspan="2">生产设备名称</td><td colspan="5">铅粉工序</td></tr>
<tr><td colspan="2">处理工艺</td><td colspan="5">滤筒除尘</td></tr>
<tr><td colspan="2">排气筒高度（m）</td><td colspan="5">20</td></tr>
<tr><td colspan="2">检测项目</td><td colspan="5">检测结果</td></tr>
<tr><td colspan="2">废气平均温度（℃）</td><td colspan="5">61.6</td></tr>
<tr><td colspan="2">废气平均湿度（%RH）</td><td colspan="5">2.7</td></tr>
<tr><td colspan="2">废气平均流速（m/s）</td><td colspan="5">8.26</td></tr>
<tr><td colspan="2">标干平均流量（m^3/h）</td><td colspan="5">26596</td></tr>
<tr><td rowspan="2">限值</td><td rowspan="2">样品编号</td><td>HJQ072231001</td><td>HJQ072231002</td><td>HJQ072231003</td><td rowspan="2">平均值（mg/m^3）</td><td rowspan="2">排放速率（kg/h）</td></tr>
<tr><td>第一次（mg/m^3）</td><td>第二次（mg/m^3）</td><td>第三次（mg/m^3）</td></tr>
<tr><td rowspan="2">$0.5mg/m^3$</td><td rowspan="2">铅及其化合物</td><td>0.259</td><td>0.263</td><td>0.274</td><td>0.265</td><td>7.05×10^{-3}</td></tr>
<tr><td colspan="2">备注</td><td colspan="5">/</td></tr>
</table>

本页以下空白

山东缙衡计量检测有限公司

检 测 报 告

3.1 有组织废气检测结果（续表）

<table>
<tr><td colspan="2">任务编号</td><td colspan="2">23071318</td><td colspan="2">采样时间</td><td>2023.07.22</td></tr>
<tr><td colspan="2">采样位置</td><td colspan="5">DA020 排气筒出口</td></tr>
<tr><td colspan="2">生产设备名称</td><td colspan="5">加充工序</td></tr>
<tr><td colspan="2">处理工艺</td><td colspan="5">碱液喷淋</td></tr>
<tr><td colspan="2">排气筒高度（m）</td><td colspan="5">20</td></tr>
<tr><td colspan="2">检测项目</td><td colspan="5">检测结果</td></tr>
<tr><td colspan="2">废气平均温度（℃）</td><td colspan="5">32.8</td></tr>
<tr><td colspan="2">废气平均湿度（%RH）</td><td colspan="5">2.5</td></tr>
<tr><td colspan="2">废气平均流速（m/s）</td><td colspan="5">10.75</td></tr>
<tr><td colspan="2">标干平均流量（m^3/h）</td><td colspan="5">26331</td></tr>
<tr><td rowspan="2">限值</td><td rowspan="2">样品编号</td><td>HJQ072232001</td><td>HJQ072232002</td><td>HJQ072232003</td><td rowspan="2">平均值（mg/m^3）</td><td rowspan="2">排放速率（kg/h）</td></tr>
<tr><td>第一次（mg/m^3）</td><td>第二次（mg/m^3）</td><td>第三次（mg/m^3）</td></tr>
<tr><td rowspan="2">$5mg/m^3$</td><td rowspan="2">硫酸雾</td><td colspan="3">3.29</td><td>3.57</td><td>3.42</td><td>3.43</td><td>0.090</td></tr>
<tr><td colspan="2">备注</td><td colspan="5">/</td></tr>
</table>

本页以下空白

山东缙衡计量检测有限公司

检 测 报 告

3.1 有组织废气检测结果（续表）

<table>
<tr><td colspan="2">任务编号</td><td colspan="2">23071318</td><td colspan="2">采样时间</td><td>2023.07.22</td></tr>
<tr><td colspan="2">采样位置</td><td colspan="5">DA031 排气筒出口</td></tr>
<tr><td colspan="2">生产设备名称</td><td colspan="5">加充工序</td></tr>
<tr><td colspan="2">处理工艺</td><td colspan="5">碱液喷淋</td></tr>
<tr><td colspan="2">排气筒高度（m）</td><td colspan="5">20</td></tr>
<tr><td colspan="2">检测项目</td><td colspan="5">检测结果</td></tr>
<tr><td colspan="2">废气平均温度（℃）</td><td colspan="5">35.7</td></tr>
<tr><td colspan="2">废气平均湿度（%RH）</td><td colspan="5">2.4</td></tr>
<tr><td colspan="2">废气平均流速（m/s）</td><td colspan="5">10.20</td></tr>
<tr><td colspan="2">标干平均流量（m^3/h）</td><td colspan="5">35327</td></tr>
<tr><td>限值</td><td>样品编号</td><td>HJQ072233001</td><td>HJQ072233002</td><td>HJQ072233003</td><td rowspan="2">平均值（mg/m^3）</td><td rowspan="2">排放速率（kg/h）</td></tr>
<tr><td rowspan="2">$5mg/m^3$</td><td rowspan="2">硫酸雾</td><td>第一次（mg/m^3）</td><td>第二次（mg/m^3）</td><td>第三次（mg/m^3）</td></tr>
<tr><td>3.14</td><td>2.86</td><td>3.16</td><td>3.05</td><td>0.108</td></tr>
<tr><td colspan="2">备注</td><td colspan="5">/</td></tr>
</table>

本页以下空白

山东缙衡计量检测有限公司

检 测 报 告

3.1 有组织废气检测结果（续表）

<table>
<tr><td colspan="2">任务编号</td><td colspan="2">23071318</td><td colspan="2">采样时间</td><td>2023.07.22</td></tr>
<tr><td colspan="2">采样位置</td><td colspan="5">DA032 排气筒出口</td></tr>
<tr><td colspan="2">生产设备名称</td><td colspan="5">加充工序</td></tr>
<tr><td colspan="2">处理工艺</td><td colspan="5">碱液喷淋</td></tr>
<tr><td colspan="2">排气筒高度（m）</td><td colspan="5">20</td></tr>
<tr><td colspan="2">检测项目</td><td colspan="5">检测结果</td></tr>
<tr><td colspan="2">废气平均温度（℃）</td><td colspan="5">36.5</td></tr>
<tr><td colspan="2">废气平均湿度（%RH）</td><td colspan="5">2.4</td></tr>
<tr><td colspan="2">废气平均流速（m/s）</td><td colspan="5">9.72</td></tr>
<tr><td colspan="2">标干平均流量（m^3/h）</td><td colspan="5">33608</td></tr>
<tr><td>限值</td><td>样品编号</td><td>HJQ072234001</td><td>HJQ072234002</td><td>HJQ072234003</td><td rowspan="2">平均值（mg/m^3）</td><td rowspan="2">排放速率（kg/h）</td></tr>
<tr><td rowspan="2">$5mg/m^3$</td><td rowspan="2">硫酸雾</td><td>第一次（mg/m^3）</td><td>第二次（mg/m^3）</td><td>第三次（mg/m^3）</td></tr>
<tr><td>2.69</td><td>2.93</td><td>2.75</td><td>2.79</td><td>0.094</td></tr>
<tr><td colspan="2">备注</td><td colspan="5">/</td></tr>
</table>

本页以下空白

山东缙衡计量检测有限公司

检 测 报 告

3.1 有组织废气检测结果（续表）

<table>
<tr><td colspan="2">任务编号</td><td colspan="2">23071318</td><td colspan="2">采样时间</td><td>2023.07.22</td></tr>
<tr><td colspan="2">采样位置</td><td colspan="5">DA013 排气筒出口</td></tr>
<tr><td colspan="2">生产设备名称</td><td colspan="5">加充工序</td></tr>
<tr><td colspan="2">处理工艺</td><td colspan="5">碱液喷淋</td></tr>
<tr><td colspan="2">排气筒高度（m）</td><td colspan="5">20</td></tr>
<tr><td colspan="2">检测项目</td><td colspan="5">检测结果</td></tr>
<tr><td colspan="2">废气平均温度（℃）</td><td colspan="5">35.6</td></tr>
<tr><td colspan="2">废气平均湿度（%RH）</td><td colspan="5">2.5</td></tr>
<tr><td colspan="2">废气平均流速（m/s）</td><td colspan="5">17.66</td></tr>
<tr><td colspan="2">标干平均流量（m^3/h）</td><td colspan="5">42477</td></tr>
<tr><td>限值</td><td>样品编号</td><td>HJQ072235001</td><td>HJQ072235002</td><td>HJQ072235003</td><td rowspan="2">平均值（mg/m^3）</td><td rowspan="2">排放速率（kg/h）</td></tr>
<tr><td rowspan="2">5mg/m^3</td><td rowspan="2">硫酸雾</td><td>第一次（mg/m^3）</td><td>第二次（mg/m^3）</td><td>第三次（mg/m^3）</td></tr>
<tr><td>3.22</td><td>3.58</td><td>3.47</td><td>3.42</td><td>0.145</td></tr>
<tr><td colspan="2">备注</td><td colspan="5">/</td></tr>
</table>

本页以下空白

山东缗衡计量检测有限公司

检 测 报 告

3.1 有组织废气检测结果（续表）

<table>
<tr><td colspan="2">任务编号</td><td colspan="2">23071318</td><td colspan="2">采样时间</td><td>2023.07.22</td></tr>
<tr><td colspan="2">采样位置</td><td colspan="5">DA033 排气筒出口</td></tr>
<tr><td colspan="2">生产设备名称</td><td colspan="5">加充工序</td></tr>
<tr><td colspan="2">处理工艺</td><td colspan="5">碱液喷淋</td></tr>
<tr><td colspan="2">排气筒高度（m）</td><td colspan="5">20</td></tr>
<tr><td colspan="2">检测项目</td><td colspan="5">检测结果</td></tr>
<tr><td colspan="2">废气平均温度（℃）</td><td colspan="5">31.2</td></tr>
<tr><td colspan="2">废气平均湿度（%RH）</td><td colspan="5">2.5</td></tr>
<tr><td colspan="2">废气平均流速（m/s）</td><td colspan="5">9.13</td></tr>
<tr><td colspan="2">标干平均流量（m^3/h）</td><td colspan="5">32386</td></tr>
<tr><td>限值</td><td>样品编号</td><td>HJQ072236001</td><td>HJQ072236002</td><td>HJQ072236003</td><td rowspan="2">平均值（mg/m^3）</td><td rowspan="2">排放速率（kg/h）</td></tr>
<tr><td rowspan="2">$5mg/m^3$</td><td rowspan="2">硫酸雾</td><td>第一次（mg/m^3）</td><td>第二次（mg/m^3）</td><td>第三次（mg/m^3）</td></tr>
<tr><td>2.85</td><td>2.94</td><td>2.66</td><td>2.82</td><td>0.091</td></tr>
<tr><td colspan="2">备注</td><td colspan="5">/</td></tr>
</table>

本页以下空白

山东缙衡计量检测有限公司

检 测 报 告

3.1 有组织废气检测结果（续表）

<table>
<tr><td colspan="2">任务编号</td><td colspan="2">23071318</td><td colspan="2">采样时间</td><td>2023.07.22</td></tr>
<tr><td colspan="2">采样位置</td><td colspan="5">DA034 排气筒出口</td></tr>
<tr><td colspan="2">生产设备名称</td><td colspan="5">铅零件房</td></tr>
<tr><td colspan="2">处理工艺</td><td colspan="5">湿法喷淋</td></tr>
<tr><td colspan="2">排气筒高度（m）</td><td colspan="5">20</td></tr>
<tr><td colspan="2">检测项目</td><td colspan="5">检测结果</td></tr>
<tr><td colspan="2">废气平均温度（℃）</td><td colspan="5">53.6</td></tr>
<tr><td colspan="2">废气平均湿度（%RH）</td><td colspan="5">2.4</td></tr>
<tr><td colspan="2">废气平均流速（m/s）</td><td colspan="5">4.44</td></tr>
<tr><td colspan="2">标干平均流量（m^3/h）</td><td colspan="5">3056</td></tr>
<tr><td rowspan="2">限值</td><td rowspan="2">样品编号</td><td>HJQ072237001</td><td>HJQ072237002</td><td>HJQ072237003</td><td rowspan="2">平均值（mg/m^3）</td><td rowspan="2">排放速率（kg/h）</td></tr>
<tr><td rowspan="2">0.5mg/m^3</td><td rowspan="2">铅及其化合物</td><td>第一次（mg/m^3）</td><td>第二次（mg/m^3）</td><td>第三次（mg/m^3）</td></tr>
<tr><td></td><td>0.168</td><td>0.172</td><td>0.149</td><td>0.163</td><td>4.98×10^{-4}</td></tr>
<tr><td colspan="2">备注</td><td colspan="5">/</td></tr>
</table>

本页以下空白

山东缙衡计量检测有限公司

检 测 报 告

3.1 有组织废气检测结果（续表）

<table>
<tr><td colspan="2">任务编号</td><td colspan="2">23071318</td><td colspan="2">采样时间</td><td>2023.07.22</td></tr>
<tr><td colspan="2">采样位置</td><td colspan="5">DA015 排气筒出口</td></tr>
<tr><td colspan="2">生产设备名称</td><td colspan="5">加充工序</td></tr>
<tr><td colspan="2">处理工艺</td><td colspan="5">碱液喷淋</td></tr>
<tr><td colspan="2">排气筒高度（m）</td><td colspan="5">20</td></tr>
<tr><td colspan="2">检测项目</td><td colspan="5">检测结果</td></tr>
<tr><td colspan="2">废气平均温度（℃）</td><td colspan="5">36.6</td></tr>
<tr><td colspan="2">废气平均湿度（%RH）</td><td colspan="5">2.5</td></tr>
<tr><td colspan="2">废气平均流速（m/s）</td><td colspan="5">6.50</td></tr>
<tr><td colspan="2">标干平均流量（m^3/h）</td><td colspan="5">22437</td></tr>
<tr><td rowspan="2">限值</td><td rowspan="2">样品编号</td><td>HJQ072238001</td><td>HJQ072238002</td><td>HJQ072238003</td><td rowspan="2">平均值（mg/m^3）</td><td rowspan="2">排放速率（kg/h）</td></tr>
<tr><td>第一次（mg/m^3）</td><td>第二次（mg/m^3）</td><td>第三次（mg/m^3）</td></tr>
<tr><td rowspan="2">$5mg/m^3$</td><td rowspan="2">硫酸雾</td><td>2.27</td><td>2.46</td><td>2.31</td><td>2.35</td><td>0.053</td></tr>
<tr><td colspan="2">备注</td><td colspan="5">/</td></tr>
</table>

本页以下空白

山东缙衡计量检测有限公司

检 测 报 告

3.1 有组织废气检测结果（续表）

<table>
<tr><td colspan="2">任务编号</td><td colspan="2">23071318</td><td colspan="2">采样时间</td><td>2023.07.22</td></tr>
<tr><td colspan="2">采样位置</td><td colspan="5">DA037 排气筒出口</td></tr>
<tr><td colspan="2">生产设备名称</td><td colspan="5">包板工序</td></tr>
<tr><td colspan="2">处理工艺</td><td colspan="5">滤筒除尘</td></tr>
<tr><td colspan="2">排气筒高度（m）</td><td colspan="5">20</td></tr>
<tr><td colspan="2">检测项目</td><td colspan="5">检测结果</td></tr>
<tr><td colspan="2">废气平均温度（℃）</td><td colspan="5">36.6</td></tr>
<tr><td colspan="2">废气平均湿度（%RH）</td><td colspan="5">2.5</td></tr>
<tr><td colspan="2">废气平均流速（m/s）</td><td colspan="5">4.98</td></tr>
<tr><td colspan="2">标干平均流量（m^3/h）</td><td colspan="5">17190</td></tr>
<tr><td rowspan="2">限值</td><td rowspan="2">样品编号</td><td>HJQ072239001</td><td>HJQ072239002</td><td>HJQ072239003</td><td rowspan="2">平均值（mg/m^3）</td><td rowspan="2">排放速率（kg/h）</td></tr>
<tr><td rowspan="2">0.5mg/m^3</td><td rowspan="2">铅及其化合物</td><td>第一次（mg/m^3）</td><td>第二次（mg/m^3）</td><td>第三次（mg/m^3）</td></tr>
<tr><td>0.296</td><td>0.274</td><td>0.267</td><td>0.279</td><td>4.80×10^{-3}</td></tr>
<tr><td colspan="2">备注</td><td colspan="5">/</td></tr>
</table>

本页以下空白

山东缙衡计量检测有限公司

检 测 报 告

3.1 有组织废气检测结果（续表）

<table>
<tr><td colspan="2">任务编号</td><td colspan="2">23071318</td><td colspan="2">采样时间</td><td>2023.07.22</td></tr>
<tr><td colspan="2">采样位置</td><td colspan="5">DA006 排气筒出口</td></tr>
<tr><td colspan="2">生产设备名称</td><td colspan="5">组装工序</td></tr>
<tr><td colspan="2">处理工艺</td><td colspan="5">滤筒除尘</td></tr>
<tr><td colspan="2">排气筒高度（m）</td><td colspan="5">20</td></tr>
<tr><td colspan="2">检测项目</td><td colspan="5">检测结果</td></tr>
<tr><td colspan="2">废气平均温度（℃）</td><td colspan="5">35.9</td></tr>
<tr><td colspan="2">废气平均湿度（%RH）</td><td colspan="5">2.4</td></tr>
<tr><td colspan="2">废气平均流速（m/s）</td><td colspan="5">8.56</td></tr>
<tr><td colspan="2">标干平均流量（m^3/h）</td><td colspan="5">29664</td></tr>
<tr><td rowspan="2">限值</td><td rowspan="2">样品编号</td><td>HJQ072240001</td><td>HJQ072240002</td><td>HJQ072240003</td><td rowspan="2">平均值（mg/m^3）</td><td rowspan="2">排放速率（kg/h）</td></tr>
<tr><td rowspan="2">0.5mg/m^3</td><td rowspan="2">铅及其化合物</td><td>第一次（mg/m^3）</td><td>第二次（mg/m^3）</td><td>第三次（mg/m^3）</td></tr>
<tr><td>0.327</td><td>0.315</td><td>0.318</td><td>0.320</td><td>9.49×10^{-3}</td></tr>
<tr><td colspan="2">备注</td><td colspan="5">/</td></tr>
</table>

本页以下空白

山东缙衡计量检测有限公司

检 测 报 告

3.1 有组织废气检测结果（续表）

<table>
<tr><td colspan="2">任务编号</td><td colspan="2">23071318</td><td colspan="2">采样时间</td><td>2023.07.22</td></tr>
<tr><td colspan="2">采样位置</td><td colspan="5">DA041 排气筒出口</td></tr>
<tr><td colspan="2">生产设备名称</td><td colspan="5">分刷板工序</td></tr>
<tr><td colspan="2">处理工艺</td><td colspan="5">布袋除尘</td></tr>
<tr><td colspan="2">排气筒高度（m）</td><td colspan="5">20</td></tr>
<tr><td colspan="2">检测项目</td><td colspan="5">检测结果</td></tr>
<tr><td colspan="2">废气平均温度（℃）</td><td colspan="5">36.5</td></tr>
<tr><td colspan="2">废气平均湿度（%RH）</td><td colspan="5">2.4</td></tr>
<tr><td colspan="2">废气平均流速（m/s）</td><td colspan="5">3.27</td></tr>
<tr><td colspan="2">标干平均流量（m^3/h）</td><td colspan="5">12245</td></tr>
<tr><td rowspan="2">限值</td><td rowspan="2">样品编号</td><td>HJQ072241001</td><td>HJQ072241002</td><td>HJQ072241003</td><td rowspan="2">平均值（mg/m^3）</td><td rowspan="2">排放速率（kg/h）</td></tr>
<tr><td>第一次（mg/m^3）</td><td>第二次（mg/m^3）</td><td>第三次（mg/m^3）</td></tr>
<tr><td rowspan="2">$0.5mg/m^3$</td><td rowspan="2">铅及其化合物</td><td>0.315</td><td>0.334</td><td>0.328</td><td>0.326</td><td>3.99×10^{-3}</td></tr>
<tr><td colspan="2">备注</td><td colspan="5">/</td></tr>
</table>

本页以下空白

山东缗衡计量检测有限公司

检 测 报 告

3.1 有组织废气检测结果（续表）

<table>
<tr><td colspan="2">任务编号</td><td colspan="2">23071318</td><td colspan="2">采样时间</td><td>2023.07.22</td></tr>
<tr><td colspan="2">采样位置</td><td colspan="5">DA023 排气筒出口</td></tr>
<tr><td colspan="2">生产设备名称</td><td colspan="5">加充工序</td></tr>
<tr><td colspan="2">处理工艺</td><td colspan="5">碱液喷淋</td></tr>
<tr><td colspan="2">排气筒高度（m）</td><td colspan="5">20</td></tr>
<tr><td colspan="2">检测项目</td><td colspan="5">检测结果</td></tr>
<tr><td colspan="2">废气平均温度（℃）</td><td colspan="5">35.8</td></tr>
<tr><td colspan="2">废气平均湿度（%RH）</td><td colspan="5">2.5</td></tr>
<tr><td colspan="2">废气平均流速（m/s）</td><td colspan="5">9.64</td></tr>
<tr><td colspan="2">标干平均流量（m^3/h）</td><td colspan="5">23150</td></tr>
<tr><td>限值</td><td>样品编号</td><td>HJQ072242001</td><td>HJQ072242002</td><td>HJQ072242003</td><td rowspan="2">平均值（mg/m^3）</td><td rowspan="2">排放速率（kg/h）</td></tr>
<tr><td rowspan="2">$5mg/m^3$</td><td rowspan="2">硫酸雾</td><td>第一次（mg/m^3）</td><td>第二次（mg/m^3）</td><td>第三次（mg/m^3）</td></tr>
<tr><td>2.95</td><td>2.62</td><td>2.74</td><td>2.77</td><td>0.064</td></tr>
<tr><td colspan="2">备注</td><td colspan="5">/</td></tr>
</table>

本页以下空白

山东缙衡计量检测有限公司

检 测 报 告

3.2 废水检测结果

任务编号	23071318		采样时间		2023.07.22	
采样位置	污水总排放口					
检测项目	第一次检测结果	第二次检测结果	第三次检测结果	第四次检测结果	平均值	限值
样品编号	HJS072201001	HJS072201003	HJS072201005	HJS072201007		
总氮（mg/L）	15.6	17.2	15.3	16.8	16.2	40
总磷（mg/L）	1.21	1.08	1.14	1.16	1.15	2.0
样品编号	HJS072201002	HJS072201004	HJS072201006	HJS072201008	/	/
铅（mg/L）	ND	ND	ND	ND	ND	0.5
样品编号	HJS072201009	HJS072201010	HJS072201011	HJS072201012	/	/
pH（无量纲）	7.0(25.0℃)	7.1(25.1℃)	7.0(25.2℃)	7.2(25.0℃)	7.1	6-9
备注	“ND”表示未检出。					

本页以下空白

山东缙衡计量检测有限公司

检 测 报 告

3.3 地下水检测结果

任务编号	23071318	采样时间	2023.07.22
采样位置	D1		
检测项目	样品编号	检测结果	限值
氨氮（mg/L）	HJS072202001	0.114	0.5
硫酸盐（mg/L）	HJS072202002	231	250
硝酸盐氮（mg/L）		9.2	20
亚硝酸盐（mg/L）		ND	1.0
氟化物（mg/L）		0.39	1.0
锰（mg/L）	HJS072202003	ND	0.1
铜（mg/L）		ND	1.0
锌（mg/L）		ND	1.0
镉（mg/L）		ND	0.005
铅（mg/L）		ND	0.01
汞（mg/L）	HJS072202004	ND	0.001
砷（mg/L）		ND	0.01
六价铬（mg/L）	HJS072202005	ND	0.05
pH（无量纲）	HJS072202006	7.5（16.8℃）	6.5-8.5
备注	“ND”表示未检出。		

本页以下空白

山东缙衡计量检测有限公司

检 测 报 告

3.3 地下水检测结果（续表）

任务编号	23071318	采样时间	2023.07.22
采样位置	D2		
检测项目	样品编号	检测结果	限值
氨氮（mg/L）	HJS072203001	0.085	0.5
硫酸盐（mg/L）	HJS072203002	187	250
硝酸盐氮（mg/L）		10.3	20
亚硝酸盐（mg/L）		ND	1.0
氟化物（mg/L）		0.45	1.0
锰（mg/L）	HJS072203003	ND	0.1
铜（mg/L）		ND	1.0
锌（mg/L）		ND	1.0
镉（mg/L）		ND	0.005
铅（mg/L）		ND	0.01
汞（mg/L）	HJS072203004	ND	0.001
砷（mg/L）		ND	0.01
六价铬（mg/L）	HJS072203005	ND	0.05
pH（无量纲）	HJS072203006	7.6（17.2℃）	6.5-8.5
备注	“ND”表示未检出。		

本页以下空白

山东缙衡计量检测有限公司

检 测 报 告

3.3 地下水检测结果（续表）

任务编号	23071318	采样时间	2023.07.22
采样位置	D3		
检测项目	样品编号	检测结果	限值
氨氮（mg/L）	HJS072204001	0.075	0.5
硫酸盐（mg/L）	HJS072204002	226	250
硝酸盐氮（mg/L）		8.3	20
亚硝酸盐（mg/L）		ND	1.0
氟化物（mg/L）		0.41	1.0
锰（mg/L）	HJS072204003	ND	0.1
铜（mg/L）		ND	1.0
锌（mg/L）		ND	1.0
镉（mg/L）		ND	0.005
铅（mg/L）		ND	0.01
汞（mg/L）	HJS072204004	ND	0.001
砷（mg/L）		ND	0.01
六价铬（mg/L）	HJS072204005	ND	0.05
pH（无量纲）	HJS072204006	7.5（16.9℃）	6.5-8.5
备注	“ND”表示未检出。		

本页以下空白

山东缙衡计量检测有限公司

检 测 报 告

3.3 地下水检测结果（续表）

任务编号	23071318	采样时间	2023.07.22
采样位置	D5		
检测项目	样品编号	检测结果	限值
氨氮（mg/L）	HJS072205001	0.096	0.5
硫酸盐（mg/L）	HJS072205002	235	250
硝酸盐氮（mg/L）		9.3	20
亚硝酸盐（mg/L）		ND	1.0
氟化物（mg/L）		0.41	1.0
锰（mg/L）	HJS072205003	ND	0.1
铜（mg/L）		ND	1.0
锌（mg/L）		ND	1.0
镉（mg/L）		ND	0.005
铅（mg/L）		ND	0.01
汞（mg/L）	HJS072205004	ND	0.001
砷（mg/L）		ND	0.01
六价铬（mg/L）	HJS072205005	ND	0.05
pH（无量纲）	HJS072205006	7.7（17.4℃）	6.5-8.5
备注	“ND”表示未检出。		

本页以下空白

山东缙衡计量检测有限公司

检 测 报 告

3.4 土壤检测结果

任务编号	23071318	采样时间	2023.07.22
采样位置	E1		限值
检测项目	0.2m 检测结果	1.5m 检测结果	
样品编号	HJT072201001	HJT072202001	
汞（mg/kg）	0.113	0.104	38
样品编号	HJT072201002	HJT072202002	/
pH（无量纲）	7.65	7.82	/
铅（mg/kg）	234	218	800
镉（mg/kg）	0.21	0.20	65
镍（mg/kg）	46	42	900
铜（mg/kg）	38	38	18000
铬（mg/kg）	72	64	/
砷（mg/kg）	9.58	7.42	60
备注	/		

本页以下空白

山东缙衡计量检测有限公司

检 测 报 告

3.4 土壤检测结果（续表）

任务编号	23071318	采样时间	2023.07.22
采样位置	E2		限值
检测项目	0.2m 检测结果	1.5m 检测结果	
样品编号	HJT072203001	HJT072204001	
汞（mg/kg）	0.128	0.116	38
样品编号	HJT072203002	HJT072204002	/
pH（无量纲）	7.95	7.92	/
铅（mg/kg）	329	317	800
镉（mg/kg）	0.18	0.17	65
镍（mg/kg）	52	56	900
铜（mg/kg）	54	48	18000
铬（mg/kg）	68	73	/
砷（mg/kg）	10.2	8.63	60
备注	/		

本页以下空白

山东缙衡计量检测有限公司

检 测 报 告

3.4 土壤检测结果（续表）

任务编号	23071318	采样时间	2023.07.22
采样位置	E4		限值
检测项目	0.2m 检测结果	1.3m 检测结果	
样品编号	HJT072205001	HJT072206001	
汞（mg/kg）	0.136	0.142	38
样品编号	HJT072205002	HJT072206002	/
pH（无量纲）	7.92	7.88	/
铅（mg/kg）	274	241	800
镉（mg/kg）	0.20	0.18	65
镍（mg/kg）	53	49	900
铜（mg/kg）	41	37	18000
铬（mg/kg）	78	81	/
砷（mg/kg）	11.6	10.8	60
备注	/		

本页以下空白

山东缙衡计量检测有限公司

检 测 报 告

3.4 土壤检测结果（续表）

任务编号	23071318	采样时间	2023.07.22
采样位置	E5		限值
检测项目	0.2m 检测结果	1.4m 检测结果	
样品编号	HJT072207001	HJT072208001	
汞（mg/kg）	0.139	0.127	38
样品编号	HJT072207002	HJT072208002	/
pH（无量纲）	8.16	8.13	/
铅（mg/kg）	305	312	800
镉（mg/kg）	0.18	0.15	65
镍（mg/kg）	44	39	900
铜（mg/kg）	46	43	18000
铬（mg/kg）	85	81	/
砷（mg/kg）	9.42	9.26	60
备注	/		

本页以下空白

山东缙衡计量检测有限公司

检 测 报 告

3.4 土壤检测结果（续表）

任务编号	23071318	采样时间	2023.07.22
采样位置	E6		限值
检测项目	0.2m 检测结果	1.5m 检测结果	
样品编号	HJT072209001	HJT072210001	
汞（mg/kg）	0.139	0.122	38
样品编号	HJT072209002	HJT072210002	/
pH（无量纲）	7.94	8.05	/
铅（mg/kg）	274	268	800
镉（mg/kg）	0.19	0.15	65
镍（mg/kg）	54	50	900
铜（mg/kg）	46	41	18000
铬（mg/kg）	82	77	/
砷（mg/kg）	9.53	9.44	60
备注	/		

本页以下空白

山东缙衡计量检测有限公司

检 测 报 告

3.4 土壤检测结果（续表）

任务编号	23071318	采样时间	2023.07.22
采样位置	E7		限值
检测项目	0.2m 检测结果	1.4m 检测结果	
样品编号	HJT072211001	HJT072212001	
汞（mg/kg）	0.127	0.126	38
样品编号	HJT072211002	HJT072212002	/
pH（无量纲）	7.85	7.92	/
铅（mg/kg）	286	277	800
镉（mg/kg）	0.16	0.12	65
镍（mg/kg）	48	15	900
铜（mg/kg）	44	41	18000
铬（mg/kg）	82	79	/
砷（mg/kg）	9.84	9.69	60
备注	/		

本页以下空白

山东缙衡计量检测有限公司

检 测 报 告

3.4 土壤检测结果（续表）

任务编号	23071318	采样时间	2023.07.22
采样位置	E8		限值
检测项目	0.2m 检测结果	1.3m 检测结果	
样品编号	HJT072213001	HJT072214001	
汞（mg/kg）	0.128	0.125	38
样品编号	HJT072213002	HJT072214002	/
pH（无量纲）	8.06	8.07	/
铅（mg/kg）	334	328	800
镉（mg/kg）	0.26	0.21	65
镍（mg/kg）	42	38	900
铜（mg/kg）	56	51	18000
铬（mg/kg）	82	76	/
砷（mg/kg）	9.28	8.97	60
备注	/		

本页以下空白

山东缙衡计量检测有限公司

检 测 报 告

3.4 土壤检测结果（续表）

任务编号	23071318	采样时间	2023.07.22
采样位置	E9		限值
检测项目	0.2m 检测结果	1.4m 检测结果	
样品编号	HJT072215001	HJT072216001	
汞（mg/kg）	0.124	0.122	38
样品编号	HJT072215002	HJT072216002	/
pH（无量纲）	7.85	7.82	/
铅（mg/kg）	296	274	800
镉（mg/kg）	0.26	0.24	65
镍（mg/kg）	48	44	900
铜（mg/kg）	39	35	18000
铬（mg/kg）	79	76	/
砷（mg/kg）	9.24	9.19	60
备注	/		

本页以下空白

山东缙衡计量检测有限公司

检 测 报 告

3.4 土壤检测结果（续表）

任务编号	23071318	采样时间	2023.07.22
采样位置	E11		限值
检测项目	0.2m 检测结果	1.5m 检测结果	
样品编号	HJT072217001	HJT072218001	
汞（mg/kg）	0.145	0.138	38
样品编号	HJT072217002	HJT072218002	/
pH（无量纲）	7.96	8.05	/
铅（mg/kg）	317	314	800
镉（mg/kg）	0.15	0.12	65
镍（mg/kg）	52	48	900
铜（mg/kg）	46	47	18000
铬（mg/kg）	76	62	/
砷（mg/kg）	10.1	9.85	60
备注	/		

本页以下 5 空白

山东缙衡计量检测有限公司

检 测 报 告

3.4 土壤检测结果（续表）

任务编号	23071318	采样时间	2023.07.22
采样位置	E12		限值
检测项目	0.2m 检测结果	1.5m 检测结果	
样品编号	HJT072219001	HJT072220001	
汞（mg/kg）	0.149	0.135	38
样品编号	HJT072219002	HJT072220002	/
pH（无量纲）	8.05	7.96	/
铅（mg/kg）	339	327	800
镉（mg/kg）	0.23	0.20	65
镍（mg/kg）	58	53	900
铜（mg/kg）	52	46	18000
铬（mg/kg）	89	71	/
砷（mg/kg）	9.58	9.05	60
备注	/		

本页以下空白

山东缙衡计量检测有限公司

检 测 报 告

3.4 土壤检测结果（续表）

任务编号	23071318		采样时间	2023.07.22
采样位置	E13			限值
检测项目	0.2m 检测结果	1.4m 检测结果	3.0m 检测结果	
样品编号	HJT072221001	HJT072222001	HJT072228001	
汞（mg/kg）	0.142	0.118	0.136	38
样品编号	HJT072221002	HJT072222002	HJT072228001	/
pH（无量纲）	8.06	8.12	7.95	/
铅（mg/kg）	326	318	305	800
镉（mg/kg）	0.22	0.20	0.17	65
镍（mg/kg）	53	51	47	900
铜（mg/kg）	45	40	36	18000
铬（mg/kg）	85	79	75	/
砷（mg/kg）	10.5	9.86	9.54	60
备注	/			

本页以下空白

山东缙衡计量检测有限公司

检 测 报 告

3.4 土壤检测结果（续表）

任务编号	23071318	采样时间	2023.07.22
采样位置	E14		限值
检测项目	0.1m 检测结果	1.3m 检测结果	
样品编号	HJT072223001	HJT072224001	
汞（mg/kg）	0.163	0.157	38
样品编号	HJT072223002	HJT072224002	/
pH（无量纲）	8.04	7.86	/
铅（mg/kg）	286	264	800
镉（mg/kg）	0.19	0.14	65
镍（mg/kg）	46	45	900
铜（mg/kg）	52	46	18000
铬（mg/kg）	86	73	/
砷（mg/kg）	10.5	9.74	60
备注	/		

本页以下空白

山东缙衡计量检测有限公司

检 测 报 告

3.4 土壤检测结果（续表）

任务编号	23071318	采样时间	2023.07.22
采样位置	E15		限值
检测项目	0.1m 检测结果	1.5m 检测结果	
样品编号	HJT072225001	HJT072226001	
汞（mg/kg）	0.136	0.118	38
样品编号	HJT072225002	HJT072226002	/
pH（无量纲）	7.92	8.01	/
铅（mg/kg）	341	329	800
镉（mg/kg）	0.20	0.16	65
镍（mg/kg）	43	41	900
铜（mg/kg）	46	39	18000
铬（mg/kg）	78	65	/
砷（mg/kg）	9.74	9.43	60
备注	/		

本页以下空白

山东缙衡计量检测有限公司

检 测 报 告

3.4 土壤检测结果（续表）

任务编号	23071318		采样时间	2023.07.22
采样位置	E10			限值
检测项目	0.2m 检测结果	1.3m 检测结果	3.5m 检测结果	
样品编号	HJT072233001	HJT072234001	HJT072229001	
汞（mg/kg）	0.162	0.154	0.121	38
样品编号	HJT072233002	HJT072234002	HJT072229002	/
pH（无量纲）	8.12	8.06	7.85	/
铅（mg/kg）	254	251	236	800
镉（mg/kg）	0.22	0.19	0.14	65
镍（mg/kg）	46	38	31	900
铜（mg/kg）	37	35	29	18000
铬（mg/kg）	66	63	58	/
砷（mg/kg）	9.04	8.95	8.54	60
备注	/			

本页以下空白

山东缙衡计量检测有限公司

检 测 报 告

3.4 土壤检测结果（续表）

任务编号	23071318		采样时间	2023.07.22
采样位置	E3			限值
检测项目	0.2m 检测结果	1.1m 检测结果	3.8m 检测结果	
样品编号	HJT072231001	HJT072232001	HJT072230001	
汞（mg/kg）	0.118	0.116	0.102	38
样品编号	HJT072231002	HJT072232002	HJT072230002	/
pH（无量纲）	7.92	7.88	7.64	/
铅（mg/kg）	329	322	303	800
镉（mg/kg）	0.19	0.15	0.11	65
镍（mg/kg）	46	43	35	900
铜（mg/kg）	43	39	32	18000
铬（mg/kg）	82	78	71	/
砷（mg/kg）	10.1	9.58	9.34	60
备注	/			

本页以下空白

山东缙衡计量检测有限公司

检 测 报 告

3.5 噪声检测结果

任务编号	23071318		检测日期	2023.07.22
昼间风速（m/s）	2.3		夜间风速（m/s）	2.4
昼间天气状况	晴		夜间天气状况	晴
限值 dB（A）	65		55	
点位编号	检测编号	昼间 dB（A）	检测编号	夜间 dB（A）
东厂界 1#	HJZ072201001	58	HJZ072201002	48
南厂界 2#	HJZ072202001	56	HJZ072202002	45
西厂界 3#	HJZ072203001	57	HJZ072203002	47
北厂界 4#	HJZ072204001	58	HJZ072204002	49
备注	/			

本页以下空白

山东缙衡计量检测有限公司

检 测 报 告

四、检测点位图

废气和噪声检测点位图:

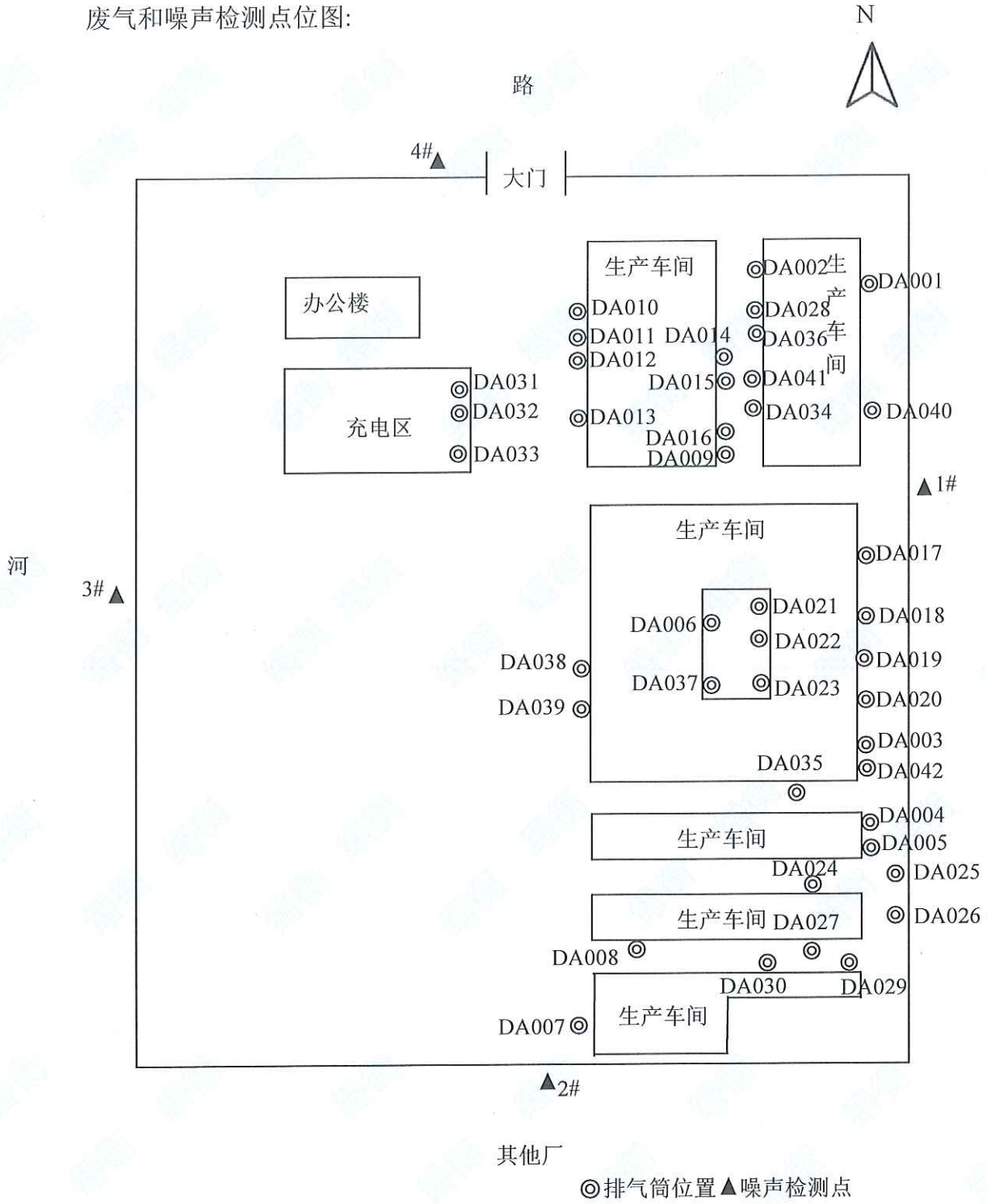

◎排气筒位置▲噪声检测点

--------报告结束-------

注　意　事　项

1. 本《检测报告》无骑缝“检验检测专用章”和授权签字人签字无效。
2. 对检测结果若有异议，请于收到《检测报告》之日起十个工作日内向本公司提出。
3. 不可重复性试验不进行复检。
4. 本公司仅对本次检测结果负责；由委托方送检的样品，委托方对样品来源及样品信息负责，本公司仅对来样的数据和结果负责；未经本公司同意，委托人不得擅自使用检测数据进行宣传。
5. 复印报告未重新加盖“检验检测专用章”或本公司公章无效。
6. 报告涂改、增删、缺页无效。
7. 未经本公司的书面批准，不得复印报告。

地址：山东省济宁市金乡县王丕街道康桥村金丰线北侧（康桥产业园区）
电话：0537-8739779　　邮编：272200　　邮箱：mhjljc@163.com

SDMIM

CMA 181512342139

正本

检 测 报 告

样品类别	废气、废水、水质
受检单位	安徽力普拉斯电源技术有限公司
检测类别	委托检测
报告日期	2023 年 09 月 04 日

山东缗衡计量检测有限公司

Shandong Minheng Institute of Metrology Co., Ltd

山东缗衡计量检测有限公司

检 测 报 告

一、基本信息表

样品名称	有组织废气、无组织废气、地表水、废水			
受检单位	安徽力普拉斯电源技术有限公司		完成日期	2023.08.31
受检单位地址	安徽省淮北市濉溪县经济开发区女贞路 1 号		样品来源	现场采集
采/接样日期	2023.08.25	样品状态	固态、液态、气态	
解释与说明	/			

编　　制：李淑淑　　审　　核：苏静

授权签字人：李丽丽　　签发日期：2023 年 09 月 04 日

（检验检测专用章）

山东缙衡计量检测有限公司

检 测 报 告

二、检测标准（方法）、检出限及主要检测仪器

样品名称	检出限	检测项目	检测标准（方法）	主要检测仪器及编号
有组织废气	1.0×10^{-2}mg/m^3	铅及其化合物	HJ 685-2014 固定污染源废气 铅的测定 火焰原子吸收分光光度法	TAS-990 型 原子吸收分光光度计 YQ-288
	1.0mg/m^3	颗粒物	GB/T 16157-1996 固定污染源排气中颗粒物测定与气态污染物采样方法 HJ 836-2017 固定污染源废气 低浓度颗粒物的测定 重量法	AUW220D 型 电子天平 YQ-247
	0.07mg/m^3	非甲烷总烃	HJ 38-2017 固定污染源废气 总烃、甲烷和非甲烷总烃的测定 气相色谱法	SP7800 型 气相色谱仪 YQ-026
无组织废气	0.005mg/m^3	硫酸雾	HJ 544-2016 固定污染源废气 硫酸雾的测定 离子色谱法	PIC-10 型 离子色谱仪 YQ-238
	0.2μg/m^3	铅及其化合物	HJ 657-2013 空气和废气 颗粒物中铅等金属元素的测定 电感耦合等离子体质谱法	7500Series 型 电感耦合等离子体质谱仪 YQ-081
	0.005mg/m^3	氮氧化物	HJ 479-2009 环境空气 氮氧化物（一氧化氮和二氧化氮）的测定 盐酸萘乙二胺分光光度法	ultra-3660 型 紫外可见分光光度计 YQ-150
	0.007mg/m^3	二氧化硫	HJ 482-2009 环境空气 二氧化硫的测定 甲醛吸收-副玫瑰苯胺分光光度法	
	168 μg/m^3	颗粒物	HJ 1263-2022 环境空气 总悬浮颗粒物的测定 重量法	AUW220D 型 电子天平 YQ-247
	0.07mg/m^3	非甲烷总烃	HJ 604-2017 环境空气 总烃、甲烷和非甲烷总烃的测定 直接进样-气相色谱法	SP7800 型 气相色谱仪 YQ-026
地表水	——	pH	HJ 1147-2020 水质 pH 值的测定 电极法	PHBJ-260F 型 便携式 pH 计 YQ-193
	4mg/L	化学需氧量	HJ 828-2017 水质 化学需氧量的测定 重铬酸盐法	酸式滴定管 SDMIM-QJ-025
	0.025mg/L	氨氮	HJ 535-2009 水质 氨氮的测定 纳氏试剂分光光度法	ultra-3660 型 紫外可见分光光度计 YQ-150
	2.5×10^{-3}mg/L	铅	GB/T 7475-1987 水质 铜、锌、铅、镉的测定 原子吸收分光光度法	TAS-990 型 原子吸收分光光度计 YQ-288
	0.018mg/L	硫酸盐	HJ 84-2016 水质 无机阴离子（F^-、Cl^-、NO_2^-、Br^-、NO_3^-、PO_4^{3-}、SO_3^{2-}、SO_4^{2-}）的测定 离子色谱法	PIC-10 型 离子色谱仪 YQ-238

山东缙衡计量检测有限公司

检 测 报 告

二、检测标准（方法）、检出限及主要检测仪器（续表）

样品名称	检出限	检测项目	检测标准（方法）	主要检测仪器及编号
废水	——	流量	HJ/T 92-2002 水污染物排放总量监测技术规范 7.3.1 流速仪法	HX-F3 型便携式明渠流量计 YQ-224
	0.05mg/L	铅	GB/T 7475-1987 水质 铜、锌、铅、镉的测定 原子吸收分光光度法	TAS-990 型原子吸收分光光度计 YQ-288
	——	pH	HJ 1147-2020 水质 pH 值的测定电极法	PHBJ-260F 型便携式 pH 计 YQ-193
	0.012mg/L	总镉	GB/T 7475-1987 水质 铜、锌、铅、镉的测定 原子吸收分光光度法	TAS-990 型原子吸收分光光度计 YQ-288

本页以下空白

山东缙衡计量检测有限公司

检 测 报 告

三、检测结果

3.1 无组织废气检测结果及气象条件

3.1.1 无组织废气检测结果

任务编号	23080903	采样时间	2023.08.25

采样位置	检测项目	样品编号	检测结果	平均值	限值
上风向 1#	硫酸雾浓度（mg/m³）	HJQ082501001	0.009	0.010	0.3mg/m³
		HJQ082501007	0.011		
		HJQ082501012	0.010		
		HJQ082501017	0.008		
	铅及其化合物浓度（μg/m³）	HJQ082501002	ND	ND	0.001mg/m³
		HJQ082501008	ND		
		HJQ082501013	ND		
		HJQ082501018	ND		
	氮氧化物浓度（mg/m³）	HJQ082501003	0.011	0.012	0.12mg/m³
		HJQ082501009	0.010		
		HJQ082501014	0.012		
		HJQ082501019	0.015		
	颗粒物浓度（μg/m³）	HJQ082501004	195	188	0.3mg/m³
		HJQ082501010	184		
		HJQ082501015	192		
		HJQ082501020	179		
备注	“ND”表示未检出。				

山东缙衡计量检测有限公司

检 测 报 告

3.1.1 无组织废气检测结果（续表）

任务编号	23080903	采样时间	2023.08.25

采样位置	检测项目	样品编号	检测结果	平均值	限值
上风向 1#	二氧化硫浓度（mg/m³）	HJQ082501005	0.009	0.010	0.4mg/m³
		HJQ082501011	0.010		
		HJQ082501016	0.009		
		HJQ082501021	0.011		
	非甲烷总烃浓度（mg/m³）	HJQ082501006	0.32	0.34	2mg/m³
			0.34		
			0.36		
			0.33		
备注	/				

本页以下空白

山东缗衡计量检测有限公司

检 测 报 告

3.1.1 无组织废气检测结果（续表）

任务编号	23080903	采样时间	2023.08.25

采样位置	检测项目	样品编号	检测结果	平均值	限值
下风向 2#	硫酸雾浓度（mg/m³）	HJQ082502001	0.016	0.015	0.3mg/m³
		HJQ082502007	0.017		
		HJQ082502012	0.014		
		HJQ082502017	0.013		
	铅及其化合物浓度（μg/m³）	HJQ082502002	ND	ND	0.001mg/m³
		HJQ082502008	ND		
		HJQ082502013	ND		
		HJQ082502018	ND		
	氮氧化物浓度（mg/m³）	HJQ082502003	0.016	0.018	0.12mg/m³
		HJQ082502009	0.019		
		HJQ082502014	0.020		
		HJQ082502019	0.018		
	颗粒物浓度（μg/m³）	HJQ082502004	226	219	0.3mg/m³
		HJQ082502010	218		
		HJQ082502015	209		
		HJQ082502020	223		
备注	“ND”表示未检出。				

山东缙衡计量检测有限公司

检 测 报 告

3.1.1 无组织废气检测结果（续表）

任务编号	23080903	采样时间	2023.08.25

采样位置	检测项目	样品编号	检测结果	平均值	限值
下风向 2#	二氧化硫浓度（mg/m³）	HJQ082502005	0.012	0.014	0.4mg/m³
		HJQ082502011	0.014		
		HJQ082502016	0.016		
		HJQ082502021	0.015		
	非甲烷总烃浓度（mg/m³）	HJQ082502006	0.64	0.64	2mg/m³
			0.65		
			0.65		
			0.63		
备注	/				

本页以下空白

山东缙衡计量检测有限公司

检 测 报 告

3.1.1 无组织废气检测结果（续表）

任务编号	23080903	采样时间	2023.08.25

采样位置	检测项目	样品编号	检测结果	平均值	限值
下风向 3#	硫酸雾浓度（mg/m³）	HJQ082503001	0.019	0.018	0.3mg/m³
		HJQ082503007	0.016		
		HJQ082503012	0.020		
		HJQ082503017	0.017		
	铅及其化合物浓度（μg/m³）	HJQ082503002	ND	ND	0.001mg/m³
		HJQ082503008	ND		
		HJQ082503013	ND		
		HJQ082503018	ND		
	氮氧化物浓度（mg/m³）	HJQ082503003	0.020	0.022	0.12mg/m³
		HJQ082503009	0.019		
		HJQ082503014	0.023		
		HJQ082503019	0.025		
	颗粒物浓度（μg/m³）	HJQ082503004	256	241	0.3mg/m³
		HJQ082503010	241		
		HJQ082503015	238		
		HJQ082503020	229		
备注	“ND”表示未检出。				

山东缙衡计量检测有限公司

检 测 报 告

3.1.1 无组织废气检测结果（续表）

任务编号	23080903	采样时间	2023.08.25

采样位置	检测项目	样品编号	检测结果	平均值	限值
下风向 3#	二氧化硫浓度（mg/m³）	HJQ082503005	0.018	0.018	0.4mg/m³
		HJQ082503011	0.017		
		HJQ082503016	0.016		
		HJQ082503021	0.020		
	非甲烷总烃浓度（mg/m³）	HJQ082503006	0.79	0.76	2mg/m³
			0.75		
			0.76		
			0.74		
备注	/				

本页以下空白

山东缙衡计量检测有限公司

检 测 报 告

3.1.1 无组织废气检测结果（续表）

任务编号	23080903	采样时间	2023.08.25

采样位置	检测项目	样品编号	检测结果	平均值	限值
下风向 4#	硫酸雾浓度（mg/m³）	HJQ082504001	0.021	0.020	0.3mg/m³
		HJQ082504007	0.019		
		HJQ082504012	0.017		
		HJQ082504017	0.022		
	铅及其化合物浓度（μg/m³）	HJQ082504002	ND	ND	0.001mg/m³
		HJQ082504008	ND		
		HJQ082504013	ND		
		HJQ082504018	ND		
	氮氧化物浓度（mg/m³）	HJQ082504003	0.028	0.030	0.12mg/m³
		HJQ082504009	0.031		
		HJQ082504014	0.029		
		HJQ082504019	0.034		
	颗粒物浓度（μg/m³）	HJQ082504004	285	272	0.3mg/m³
		HJQ082504010	264		
		HJQ082504015	276		
		HJQ082504020	261		
备注	“ND”表示未检出。				

山东缙衡计量检测有限公司

检 测 报 告

3.1.1 无组织废气检测结果（续表）

任务编号	23080903	采样时间	2023.08.25

采样位置	检测项目	样品编号	检测结果	平均值	限值
下风向 4#	二氧化硫浓度（mg/m³）	HJQ082504005	0.015	0.018	0.4mg/m³
		HJQ082504011	0.017		
		HJQ082504016	0.019		
		HJQ082504021	0.020		
	非甲烷总烃浓度（mg/m³）	HJQ082504006	0.66	0.64	2mg/m³
			0.65		
			0.62		
			0.63		
厂房外监控点处 5#	非甲烷总烃浓度（mg/m³）	HJQ082505001	1.02	1.06	6mg/m³
			1.07		
			1.01		
			1.15		
厂房外监控点处任意一次 6#		HJQ082506001	1.00	1.00	20mg/m³
			0.99		
			1.04		
			0.99		
备注	/				

山东缙衡计量检测有限公司

检 测 报 告

3.1.2 无组织废气气象条件

采样日期	风向	风速（m/s）	总云量	低云量	气温（℃）	湿度（%RH）	大气压（kPa）
2023.08.25 第一次	北	1.9	5	0	27.4	57.8	100.66
2023.08.25 第二次	北	2.3	3	1	28.6	54.3	100.61
2023.08.25 第三次	北	2.0	4	1	30.4	50.2	100.40
2023.08.25 第四次	北	1.7	4	0	32.7	47.5	100.31

本页以下空白

山东缗衡计量检测有限公司

检 测 报 告

3.2 有组织废气检测结果

<table>
<tr><td colspan="2">任务编号</td><td colspan="2">23080903</td><td colspan="2">采样时间</td><td>2023.08.25</td></tr>
<tr><td colspan="2">采样位置</td><td colspan="5">DA001 一车间铸板出口</td></tr>
<tr><td colspan="2">生产设备名称</td><td colspan="5">一车间铸板工序</td></tr>
<tr><td colspan="2">净化设备名称</td><td colspan="5">铅烟除尘器</td></tr>
<tr><td colspan="2">排气筒高度（m）</td><td colspan="5">20</td></tr>
<tr><td colspan="2">检测项目</td><td colspan="5">检测结果</td></tr>
<tr><td colspan="2">废气平均温度（℃）</td><td colspan="5">32.3</td></tr>
<tr><td colspan="2">废气平均湿度（%RH）</td><td colspan="5">2.3</td></tr>
<tr><td colspan="2">废气平均流速（m/s）</td><td colspan="5">5.57</td></tr>
<tr><td colspan="2">标干平均流量（m^3/h）</td><td colspan="5">19722</td></tr>
<tr><td rowspan="3">限值</td><td rowspan="3">样品编号</td><td>HJQ082507001</td><td>HJQ082507002</td><td>HJQ082507003</td><td rowspan="3">平均值（mg/m^3）</td><td rowspan="3">排放速率（kg/h）</td></tr>
<tr><td rowspan="2">0.5mg/m^3</td><td rowspan="2">铅及其化合物</td><td>第一次（mg/m^3）</td><td>第二次（mg/m^3）</td><td>第三次（mg/m^3）</td></tr>
<tr><td>0.134</td><td>0.109</td><td>0.116</td><td>0.120</td><td>2.37×10^{-3}</td></tr>
<tr><td colspan="2">备注</td><td colspan="5">/</td></tr>
</table>

本页以下空白

山东缗衡计量检测有限公司

检 测 报 告

3.2 有组织废气检测结果（续表）

<table>
<tr><td colspan="2">任务编号</td><td colspan="2">23080903</td><td colspan="2">采样时间</td><td>2023.08.25</td></tr>
<tr><td colspan="2">采样位置</td><td colspan="5">DA001 一车间铸板进口</td></tr>
<tr><td colspan="2">生产设备名称</td><td colspan="5">一车间铸板工序</td></tr>
<tr><td colspan="2">检测项目</td><td colspan="5">检测结果</td></tr>
<tr><td colspan="2">废气平均温度（℃）</td><td colspan="5">30.5</td></tr>
<tr><td colspan="2">废气平均湿度（%RH）</td><td colspan="5">2.5</td></tr>
<tr><td colspan="2">废气平均流速（m/s）</td><td colspan="5">4.89</td></tr>
<tr><td colspan="2">标干平均流量（m^3/h）</td><td colspan="5">14579</td></tr>
<tr><td rowspan="3">限值</td><td>样品编号</td><td>HJQ082508001</td><td>HJQ082508002</td><td>HJQ082508003</td><td rowspan="2">平均值（mg/m^3）</td><td rowspan="2">排放速率（kg/h）</td></tr>
<tr><td rowspan="2">铅及其化合物</td><td>第一次（mg/m^3）</td><td>第二次（mg/m^3）</td><td>第三次（mg/m^3）</td></tr>
<tr><td>——</td><td>0.681</td><td>0.627</td><td>0.644</td><td>0.651</td><td>9.49×10^{-3}</td></tr>
<tr><td colspan="2">备注</td><td colspan="5">/</td></tr>
</table>

本页以下空白

山东缗衡计量检测有限公司

检 测 报 告

3.2 有组织废气检测结果（续表）

<table>
<tr><td colspan="2">任务编号</td><td colspan="2">23080903</td><td colspan="2">采样时间</td><td>2023.08.25</td></tr>
<tr><td colspan="2">采样位置</td><td colspan="5">DA002 一车间铅粉出口</td></tr>
<tr><td colspan="2">生产设备名称</td><td colspan="5">一车间铅粉工序</td></tr>
<tr><td colspan="2">净化设备名称</td><td colspan="5">袋式除尘器</td></tr>
<tr><td colspan="2">排气筒高度（m）</td><td colspan="5">20</td></tr>
<tr><td colspan="2">检测项目</td><td colspan="5">检测结果</td></tr>
<tr><td colspan="2">废气平均温度（℃）</td><td colspan="5">62.5</td></tr>
<tr><td colspan="2">废气平均湿度（%RH）</td><td colspan="5">2.8</td></tr>
<tr><td colspan="2">废气平均流速（m/s）</td><td colspan="5">6.24</td></tr>
<tr><td colspan="2">标干平均流量（m^3/h）</td><td colspan="5">19921</td></tr>
<tr><td rowspan="3">限值</td><td rowspan="3">样品编号</td><td>HJQ082509001</td><td>HJQ082509002</td><td>HJQ082509003</td><td rowspan="3">平均值（mg/m^3）</td><td rowspan="3">排放速率（kg/h）</td></tr>
<tr><td rowspan="2">0.5mg/m^3</td><td rowspan="2">铅及其化合物</td><td>第一次（mg/m^3）</td><td>第二次（mg/m^3）</td><td>第三次（mg/m^3）</td></tr>
<tr><td>0.118</td><td>0.149</td><td>0.124</td><td>0.130</td><td>2.59×10^{-3}</td></tr>
<tr><td colspan="2">备注</td><td colspan="5">/</td></tr>
</table>

本页以下空白

山东缗衡计量检测有限公司

检 测 报 告

3.2 有组织废气检测结果（续表）

任务编号		23080903		采样时间	2023.08.25	
采样位置		DA003 三车间铸板出口				
生产设备名称		三车间铸板工序				
净化设备名称		铅烟除尘器				
排气筒高度（m）		20				
检测项目		检测结果				
废气平均温度（℃）		30.3				
废气平均湿度（%RH）		2.4				
废气平均流速（m/s）		8.37				
标干平均流量（m^3/h）		29636				
限值	样品编号	HJQ082510001	HJQ082510002	HJQ082510003	平均值（mg/m^3）	排放速率（kg/h）
0.5mg/m^3	铅及其化合物	第一次（mg/m^3）	第二次（mg/m^3）	第三次（mg/m^3）		
		0.107	0.112	0.108	0.109	3.23×10^{-3}
备注		/				

本页以下空白

山东缗衡计量检测有限公司

检 测 报 告

3.2 有组织废气检测结果（续表）

<table>
<tr><td colspan="2">任务编号</td><td colspan="2">23080903</td><td colspan="2">采样时间</td><td>2023.08.25</td></tr>
<tr><td colspan="2">采样位置</td><td colspan="5">DA003 三车间铸板进口</td></tr>
<tr><td colspan="2">生产设备名称</td><td colspan="5">三车间铸板工序</td></tr>
<tr><td colspan="2">检测项目</td><td colspan="5">检测结果</td></tr>
<tr><td colspan="2">废气平均温度（℃）</td><td colspan="5">27.8</td></tr>
<tr><td colspan="2">废气平均湿度（%RH）</td><td colspan="5">2.6</td></tr>
<tr><td colspan="2">废气平均流速（m/s）</td><td colspan="5">4.96</td></tr>
<tr><td colspan="2">标干平均流量（m^3/h）</td><td colspan="5">25084</td></tr>
<tr><td rowspan="3">限值</td><td>样品编号</td><td>HJQ082511001</td><td>HJQ082511002</td><td>HJQ082511003</td><td rowspan="2">平均值（mg/m^3）</td><td rowspan="2">排放速率（kg/h）</td></tr>
<tr><td rowspan="2">铅及其化合物</td><td>第一次（mg/m^3）</td><td>第二次（mg/m^3）</td><td>第三次（mg/m^3）</td></tr>
<tr><td>——</td><td>0.335</td><td>0.314</td><td>0.360</td><td>0.336</td><td>8.43×10^{-3}</td></tr>
<tr><td colspan="2">备注</td><td colspan="5">/</td></tr>
</table>

本页以下空白

山东缙衡计量检测有限公司

检 测 报 告

3.2 有组织废气检测结果（续表）

任务编号		23080903		采样时间	2023.08.25	
采样位置		DA004 四车间合金出口				
生产设备名称		四车间合金工序				
净化设备名称		铅烟除尘器				
排气筒高度（m）		20				
检测项目		检测结果				
废气平均温度（℃）		33.1				
废气平均湿度（%RH）		2.2				
废气平均流速（m/s）		9.70				
标干平均流量（m^3/h）		34160				
限值	样品编号	HJQ082512001	HJQ082512002	HJQ082512003	平均值（mg/m^3）	排放速率（kg/h）
0.5mg/m^3	铅及其化合物	第一次（mg/m^3）	第二次（mg/m^3）	第三次（mg/m^3）		
		0.116	0.107	0.102	0.108	3.69×10^{-3}
备注		/				

本页以下空白

山东缙衡计量检测有限公司

检 测 报 告

3.2 有组织废气检测结果（续表）

<table>
<tr><td colspan="2">任务编号</td><td colspan="2">23080903</td><td colspan="2">采样时间</td><td>2023.08.25</td></tr>
<tr><td colspan="2">采样位置</td><td colspan="5">DA004 四车间合金进口</td></tr>
<tr><td colspan="2">生产设备名称</td><td colspan="5">四车间合金工序</td></tr>
<tr><td colspan="2">检测项目</td><td colspan="5">检测结果</td></tr>
<tr><td colspan="2">废气平均温度（℃）</td><td colspan="5">32.1</td></tr>
<tr><td colspan="2">废气平均湿度（%RH）</td><td colspan="5">2.4</td></tr>
<tr><td colspan="2">废气平均流速（m/s）</td><td colspan="5">8.43</td></tr>
<tr><td colspan="2">标干平均流量（m^3/h）</td><td colspan="5">27310</td></tr>
<tr><td rowspan="3">限值</td><td rowspan="3">样品编号</td><td>HJQ082513001</td><td>HJQ082513002</td><td>HJQ082513003</td><td rowspan="3">平均值（mg/m^3）</td><td rowspan="3">排放速率（kg/h）</td></tr>
<tr><td rowspan="2">——</td><td rowspan="2">铅及其化合物</td><td>第一次（mg/m^3）</td><td>第二次（mg/m^3）</td><td>第三次（mg/m^3）</td></tr>
<tr><td>0.281</td><td>0.304</td><td>0.275</td><td>0.287</td><td>7.84×10^{-3}</td></tr>
<tr><td colspan="2">备注</td><td colspan="5">/</td></tr>
</table>

本页以下空白

山东缙衡计量检测有限公司

检 测 报 告

3.2 有组织废气检测结果（续表）

任务编号		23080903		采样时间	2023.08.25	
采样位置		DA005 四车间合金出口				
生产设备名称		四车间合金工序				
净化设备名称		铅烟除尘器				
排气筒高度（m）		20				
检测项目		检测结果				
废气平均温度（℃）		33.7				
废气平均湿度（%RH）		2.3				
废气平均流速（m/s）		16.58				
标干平均流量（m^3/h）		58304				
限值	样品编号	HJQ082514001	HJQ082514002	HJQ082514003	平均值（mg/m^3）	排放速率（kg/h）
0.5mg/m^3	铅及其化合物	第一次（mg/m^3）	第二次（mg/m^3）	第三次（mg/m^3）		
		0.109	0.103	0.108	0.107	6.24×10^{-3}
备注		/				

本页以下空白

山东缙衡计量检测有限公司

检 测 报 告

3.2 有组织废气检测结果（续表）

任务编号		23080903		采样时间	2023.08.25	
采样位置		DA006 三车间组装出口				
生产设备名称		三车间组装工序				
净化设备名称		滤筒除尘器				
排气筒高度（m）		20				
检测项目		检测结果				
废气平均温度（℃）		35.2				
废气平均湿度（%RH）		2.0				
废气平均流速（m/s）		8.59				
标干平均流量（m^3/h）		30090				
限值	样品编号	HJQ082515001	HJQ082515002	HJQ082515003	平均值（mg/m^3）	排放速率（kg/h）
0.5mg/m^3	铅及其化合物	第一次（mg/m^3）	第二次（mg/m^3）	第三次（mg/m^3）		
		0.118	0.121	0.125	0.121	3.64×10^{-3}
备注		/				

本页以下空白

山东缗衡计量检测有限公司

检 测 报 告

3.2 有组织废气检测结果（续表）

任务编号		23080903		采样时间	2023.08.25	
采样位置		DA006 三车间组装进口				
生产设备名称		三车间组装工序				
检测项目		检测结果				
废气平均温度（℃）		34.6				
废气平均湿度（%RH）		2.3				
废气平均流速（m/s）		7.44				
标干平均流量（m^3/h）		25977				
限值	样品编号	HJQ082516001	HJQ082516002	HJQ082516003	平均值（mg/m^3）	排放速率（kg/h）
——	铅及其化合物	第一次（mg/m^3）	第二次（mg/m^3）	第三次（mg/m^3）		
		0.343	0.355	0.312	0.337	8.75×10^{-3}
备注		/				

本页以下空白

山东缙衡计量检测有限公司

检 测 报 告

3.2 有组织废气检测结果（续表）

任务编号		23080903		采样时间	2023.08.25	
采样位置		DA007 七车间组装出口				
生产设备名称		七车间组装工序				
净化设备名称		袋式除尘器				
排气筒高度（m）		20				
检测项目		检测结果				
废气平均温度（℃）		34.7				
废气平均湿度（%RH）		2.3				
废气平均流速（m/s）		6.68				
标干平均流量（m^3/h）		58523				
限值	样品编号	HJQ082517001	HJQ082517002	HJQ082517003	平均值（mg/m^3）	排放速率（kg/h）
0.5mg/m^3	铅及其化合物	第一次（mg/m^3）	第二次（mg/m^3）	第三次（mg/m^3）		
		0.105	0.100	0.108	0.104	6.09×10^{-3}
备注		/				

本页以下空白

山东缗衡计量检测有限公司

检 测 报 告

3.2 有组织废气检测结果（续表）

任务编号		23080903		采样时间	2023.08.25	
采样位置		DA008 六车间组装出口				
生产设备名称		六车间组装工序				
净化设备名称		袋式除尘器				
排气筒高度（m）		20				
检测项目		检测结果				
废气平均温度（℃）		32.5				
废气平均湿度（%RH）		2.1				
废气平均流速（m/s）		9.25				
标干平均流量（m^3/h）		27556				
限值	样品编号	HJQ082518001	HJQ082518002	HJQ082518003	平均值（mg/m^3）	排放速率（kg/h）
0.5mg/m^3	铅及其化合物	第一次（mg/m^3）	第二次（mg/m^3）	第三次（mg/m^3）		
		0.116	0.101	0.118	0.112	3.09×10^{-3}
备注		/				

本页以下空白

山东缙衡计量检测有限公司

检 测 报 告

3.2 有组织废气检测结果（续表）

<table>
<tr><td colspan="2">任务编号</td><td colspan="2">23080903</td><td colspan="2">采样时间</td><td>2023.08.25</td></tr>
<tr><td colspan="2">采样位置</td><td colspan="5">DA008 六车间组装进口</td></tr>
<tr><td colspan="2">生产设备名称</td><td colspan="5">六车间组装工序</td></tr>
<tr><td colspan="2">检测项目</td><td colspan="5">检测结果</td></tr>
<tr><td colspan="2">废气平均温度（℃）</td><td colspan="5">30.6</td></tr>
<tr><td colspan="2">废气平均湿度（%RH）</td><td colspan="5">2.0</td></tr>
<tr><td colspan="2">废气平均流速（m/s）</td><td colspan="5">5.74</td></tr>
<tr><td colspan="2">标干平均流量（m^3/h）</td><td colspan="5">20470</td></tr>
<tr><td>限值</td><td>样品编号</td><td>HJQ082519001</td><td>HJQ082519002</td><td>HJQ082519003</td><td rowspan="2">平均值（mg/m^3）</td><td rowspan="2">排放速率（kg/h）</td></tr>
<tr><td rowspan="2">——</td><td rowspan="2">铅及其化合物</td><td>第一次（mg/m^3）</td><td>第二次（mg/m^3）</td><td>第三次（mg/m^3）</td></tr>
<tr><td>0.187</td><td>0.202</td><td>0.176</td><td>0.188</td><td>3.85×10^{-3}</td></tr>
<tr><td colspan="2">备注</td><td colspan="5">/</td></tr>
</table>

本页以下空白

山东缙衡计量检测有限公司

检 测 报 告

3.2 有组织废气检测结果（续表）

<table>
<tr><td colspan="2">任务编号</td><td colspan="2">23080903</td><td colspan="2">采样时间</td><td>2023.08.25</td></tr>
<tr><td colspan="2">采样位置</td><td colspan="5">DA009 一车间组装出口</td></tr>
<tr><td colspan="2">生产设备名称</td><td colspan="5">一车间组装工序</td></tr>
<tr><td colspan="2">净化设备名称</td><td colspan="5">袋式除尘器</td></tr>
<tr><td colspan="2">排气筒高度（m）</td><td colspan="5">20</td></tr>
<tr><td colspan="2">检测项目</td><td colspan="5">检测结果</td></tr>
<tr><td colspan="2">废气平均温度（℃）</td><td colspan="5">33.6</td></tr>
<tr><td colspan="2">废气平均湿度（%RH）</td><td colspan="5">2.3</td></tr>
<tr><td colspan="2">废气平均流速（m/s）</td><td colspan="5">6.04</td></tr>
<tr><td colspan="2">标干平均流量（m^3/h）</td><td colspan="5">50434</td></tr>
<tr><td rowspan="3">限值</td><td rowspan="3">样品编号</td><td>HJQ082520001</td><td>HJQ082520002</td><td>HJQ082520003</td><td rowspan="3">平均值（mg/m^3）</td><td rowspan="3">排放速率（kg/h）</td></tr>
<tr><td rowspan="2">0.5mg/m^3</td><td rowspan="2">铅及其化合物</td><td>第一次（mg/m^3）</td><td>第二次（mg/m^3）</td><td>第三次（mg/m^3）</td></tr>
<tr><td>0.105</td><td>0.101</td><td>0.105</td><td>0.104</td><td>5.25×10^{-3}</td></tr>
<tr><td colspan="2">备注</td><td colspan="5">/</td></tr>
</table>

本页以下空白

山东缙衡计量检测有限公司

检 测 报 告

3.2 有组织废气检测结果（续表）

<table>
<tr><td colspan="2">任务编号</td><td colspan="2">23080903</td><td colspan="2">采样时间</td><td>2023.08.25</td></tr>
<tr><td colspan="2">采样位置</td><td colspan="5">DA028 一车间和膏出口</td></tr>
<tr><td colspan="2">生产设备名称</td><td colspan="5">一车间和膏工序</td></tr>
<tr><td colspan="2">净化设备名称</td><td colspan="5">铅烟除尘器</td></tr>
<tr><td colspan="2">排气筒高度（m）</td><td colspan="5">20</td></tr>
<tr><td colspan="2">检测项目</td><td colspan="5">检测结果</td></tr>
<tr><td colspan="2">废气平均温度（℃）</td><td colspan="5">41.4</td></tr>
<tr><td colspan="2">废气平均湿度（%RH）</td><td colspan="5">2.4</td></tr>
<tr><td colspan="2">废气平均流速（m/s）</td><td colspan="5">5.14</td></tr>
<tr><td colspan="2">标干平均流量（m^3/h）</td><td colspan="5">12237</td></tr>
<tr><td rowspan="3">限值</td><td rowspan="3">样品编号</td><td>HJQ082521001</td><td>HJQ082521002</td><td>HJQ082521003</td><td rowspan="3">平均值（mg/m^3）</td><td rowspan="3">排放速率（kg/h）</td></tr>
<tr><td rowspan="2">0.5mg/m^3</td><td rowspan="2">铅及其化合物</td><td>第一次（mg/m^3）</td><td>第二次（mg/m^3）</td><td>第三次（mg/m^3）</td></tr>
<tr><td>0.106</td><td>0.117</td><td>0.108</td><td>0.110</td><td>1.35×10^{-3}</td></tr>
<tr><td colspan="2">备注</td><td colspan="5">/</td></tr>
</table>

本页以下空白

山东缙衡计量检测有限公司

检 测 报 告

3.2 有组织废气检测结果（续表）

任务编号		23080903		采样时间	2023.08.25	
采样位置		DA034 铅零件房出口				
生产设备名称		铅零件房工序				
净化设备名称		铅烟除尘器				
排气筒高度（m）		20				
检测项目		检测结果				
废气平均温度（℃）		34.6				
废气平均湿度（%RH）		2.1				
废气平均流速（m/s）		4.11				
标干平均流量（m^3/h）		14446				
限值	样品编号	HJQ082522001	HJQ082522002	HJQ082522003	平均值（mg/m^3）	排放速率（kg/h）
0.5mg/m^3	铅及其化合物	第一次（mg/m^3）	第二次（mg/m^3）	第三次（mg/m^3）		
		0.117	0.109	0.145	0.124	1.79×10^{-3}
备注		/				

本页以下空白

山东缗衡计量检测有限公司

检 测 报 告

3.2 有组织废气检测结果（续表）

<table>
<tr><td colspan="2">任务编号</td><td colspan="2">23080903</td><td colspan="2">采样时间</td><td>2023.08.25</td></tr>
<tr><td colspan="2">采样位置</td><td colspan="5">DA034 铅零件房进口</td></tr>
<tr><td colspan="2">生产设备名称</td><td colspan="5">铅零件房工序</td></tr>
<tr><td colspan="2">检测项目</td><td colspan="5">检测结果</td></tr>
<tr><td colspan="2">废气平均温度（℃）</td><td colspan="5">33.3</td></tr>
<tr><td colspan="2">废气平均湿度（%RH）</td><td colspan="5">2.2</td></tr>
<tr><td colspan="2">废气平均流速（m/s）</td><td colspan="5">13.08</td></tr>
<tr><td colspan="2">标干平均流量（m^3/h）</td><td colspan="5">9694</td></tr>
<tr><td rowspan="3">限值</td><td rowspan="3">样品编号</td><td>HJQ082523001</td><td>HJQ082523002</td><td>HJQ082523003</td><td rowspan="2">平均值（mg/m^3）</td><td rowspan="2">排放速率（kg/h）</td></tr>
<tr><td rowspan="2">——</td><td rowspan="2">铅及其化合物</td><td>第一次（mg/m^3）</td><td>第二次（mg/m^3）</td><td>第三次（mg/m^3）</td></tr>
<tr><td>0.882</td><td>0.913</td><td>0.950</td><td>0.915</td><td>8.87×10^{-3}</td></tr>
<tr><td colspan="2">备注</td><td colspan="5">/</td></tr>
</table>

本页以下空白

山东缙衡计量检测有限公司

检 测 报 告

3.2 有组织废气检测结果（续表）

<table>
<tr><td colspan="2">任务编号</td><td colspan="2">23080903</td><td colspan="2">采样时间</td><td>2023.08.25</td></tr>
<tr><td colspan="2">采样位置</td><td colspan="5">DA035 三车间涂板出口</td></tr>
<tr><td colspan="2">生产设备名称</td><td colspan="5">三车间涂板工序</td></tr>
<tr><td colspan="2">净化设备名称</td><td colspan="5">铅烟除尘器</td></tr>
<tr><td colspan="2">排气筒高度（m）</td><td colspan="5">20</td></tr>
<tr><td colspan="2">检测项目</td><td colspan="5">检测结果</td></tr>
<tr><td colspan="2">废气平均温度（℃）</td><td colspan="5">35.1</td></tr>
<tr><td colspan="2">废气平均湿度（%RH）</td><td colspan="5">2.2</td></tr>
<tr><td colspan="2">废气平均流速（m/s）</td><td colspan="5">8.16</td></tr>
<tr><td colspan="2">标干平均流量（m^3/h）</td><td colspan="5">28579</td></tr>
<tr><td rowspan="3">限值</td><td rowspan="3">样品编号</td><td>HJQ082524001</td><td>HJQ082524002</td><td>HJQ082524003</td><td rowspan="3">平均值（mg/m^3）</td><td rowspan="3">排放速率（kg/h）</td></tr>
<tr><td rowspan="2">0.5mg/m^3</td><td rowspan="2">铅及其化合物</td><td>第一次（mg/m^3）</td><td>第二次（mg/m^3）</td><td>第三次（mg/m^3）</td></tr>
<tr><td>0.113</td><td>0.108</td><td>0.114</td><td>0.112</td><td>3.20×10^{-3}</td></tr>
<tr><td colspan="2">备注</td><td colspan="5">/</td></tr>
</table>

本页以下空白

山东缙衡计量检测有限公司

检 测 报 告

3.2 有组织废气检测结果（续表）

任务编号		23080903		采样时间	2023.08.25	
采样位置		DA035 三车间涂板进口				
生产设备名称		三车间涂板工序				
检测项目		检测结果				
废气平均温度（℃）		33.4				
废气平均湿度（%RH）		2.4				
废气平均流速（m/s）		10.27				
标干平均流量（m^3/h）		10586				
限值	样品编号	HJQ082525001	HJQ082525002	HJQ082525003	平均值（mg/m^3）	排放速率（kg/h）
——	铅及其化合物	第一次（mg/m^3）	第二次（mg/m^3）	第三次（mg/m^3）		
		0.776	0.815	0.831	0.807	8.54×10^{-3}
备注		/				

本页以下空白

山东缙衡计量检测有限公司

检 测 报 告

3.2 有组织废气检测结果（续表）

<table>
<tr><td colspan="2">任务编号</td><td colspan="2">23080903</td><td colspan="2">采样时间</td><td>2023.08.25</td></tr>
<tr><td colspan="2">采样位置</td><td colspan="5">DA036 一车间涂板出口</td></tr>
<tr><td colspan="2">生产设备名称</td><td colspan="5">一车间涂板工序</td></tr>
<tr><td colspan="2">净化设备名称</td><td colspan="5">铅烟除尘器</td></tr>
<tr><td colspan="2">排气筒高度（m）</td><td colspan="5">20</td></tr>
<tr><td colspan="2">检测项目</td><td colspan="5">检测结果</td></tr>
<tr><td colspan="2">废气平均温度（℃）</td><td colspan="5">41.2</td></tr>
<tr><td colspan="2">废气平均湿度（%RH）</td><td colspan="5">2.5</td></tr>
<tr><td colspan="2">废气平均流速（m/s）</td><td colspan="5">3.61</td></tr>
<tr><td colspan="2">标干平均流量（m^3/h）</td><td colspan="5">6921</td></tr>
<tr><td rowspan="2">限值</td><td rowspan="2">样品编号</td><td>HJQ082526001</td><td>HJQ082526002</td><td>HJQ082526003</td><td rowspan="2">平均值（mg/m^3）</td><td rowspan="2">排放速率（kg/h）</td></tr>
<tr><td>第一次（mg/m^3）</td><td>第二次（mg/m^3）</td><td>第三次（mg/m^3）</td></tr>
<tr><td rowspan="2">$0.5mg/m^3$</td><td rowspan="2">铅及其化合物</td><td>0.207</td><td>0.183</td><td>0.215</td><td>0.202</td><td>1.40×10^{-3}</td></tr>
<tr><td colspan="5"></td></tr>
<tr><td colspan="2">备注</td><td colspan="5">/</td></tr>
</table>

本页以下空白

山东缙衡计量检测有限公司

检 测 报 告

3.2 有组织废气检测结果（续表）

任务编号		23080903		采样时间	2023.08.25	
采样位置		DA037 三车间包板出口				
生产设备名称		三车间包板工序				
净化设备名称		滤筒除尘器				
排气筒高度（m）		20				
检测项目		检测结果				
废气平均温度（℃）		33.5				
废气平均湿度（%RH）		2.0				
废气平均流速（m/s）		4.64				
标干平均流量（m^3/h）		16357				
限值	样品编号	HJQ082527001	HJQ082527002	HJQ082527003	平均值（mg/m^3）	排放速率（kg/h）
0.5mg/m^3	铅及其化合物	第一次（mg/m^3）	第二次（mg/m^3）	第三次（mg/m^3）		
		0.114	0.103	0.125	0.114	1.86×10^{-3}
备注		/				

本页以下空白

山东缗衡计量检测有限公司

检 测 报 告

3.2 有组织废气检测结果（续表）

任务编号		23080903		采样时间	2023.08.25	
采样位置		DA037 三车间包板进口				
生产设备名称		三车间包板工序				
检测项目		检测结果				
废气平均温度（℃）		31.5				
废气平均湿度（%RH）		2.1				
废气平均流速（m/s）		3.55				
标干平均流量（m^3/h）		12598				
限值	样品编号	HJQ082528001	HJQ082528002	HJQ082528003	平均值（mg/m^3）	排放速率（kg/h）
——	铅及其化合物	第一次（mg/m^3）	第二次（mg/m^3）	第三次（mg/m^3）		
		0.583	0.547	0.526	0.552	6.95×10^{-3}
备注		/				

本页以下空白

山东缙衡计量检测有限公司

检 测 报 告

3.2 有组织废气检测结果（续表）

<table>
<tr><td colspan="2">任务编号</td><td colspan="2">23080903</td><td colspan="2">采样时间</td><td>2023.08.25</td></tr>
<tr><td colspan="2">采样位置</td><td colspan="5">DA038 三车间辊剪出口</td></tr>
<tr><td colspan="2">生产设备名称</td><td colspan="5">三车间辊剪工序</td></tr>
<tr><td colspan="2">净化设备名称</td><td colspan="5">滤筒除尘器</td></tr>
<tr><td colspan="2">排气筒高度（m）</td><td colspan="5">20</td></tr>
<tr><td colspan="2">检测项目</td><td colspan="5">检测结果</td></tr>
<tr><td colspan="2">废气平均温度（℃）</td><td colspan="5">32.6</td></tr>
<tr><td colspan="2">废气平均湿度（%RH）</td><td colspan="5">2.1</td></tr>
<tr><td colspan="2">废气平均流速（m/s）</td><td colspan="5">6.14</td></tr>
<tr><td colspan="2">标干平均流量（m^3/h）</td><td colspan="5">21695</td></tr>
<tr><td rowspan="3">限值</td><td rowspan="3">样品编号</td><td>HJQ082529001</td><td>HJQ082529002</td><td>HJQ082529003</td><td rowspan="3">平均值（mg/m^3）</td><td rowspan="3">排放速率（kg/h）</td></tr>
<tr><td rowspan="2">0.5mg/m^3</td><td rowspan="2">铅及其化合物</td><td>第一次（mg/m^3）</td><td>第二次（mg/m^3）</td><td>第三次（mg/m^3）</td></tr>
<tr><td>0.127</td><td>0.114</td><td>0.146</td><td>0.129</td><td>2.80×10^{-3}</td></tr>
<tr><td colspan="2">备注</td><td colspan="5">/</td></tr>
</table>

本页以下空白

山东缙衡计量检测有限公司

检 测 报 告

3.2 有组织废气检测结果（续表）

任务编号		23080903		采样时间	2023.08.25	
采样位置		DA039 三车间辊剪出口				
生产设备名称		三车间辊剪工序				
净化设备名称		袋式除尘器				
排气筒高度（m）		20				
检测项目		检测结果				
废气平均温度（℃）		33.6				
废气平均湿度（%RH）		2.2				
废气平均流速（m/s）		14.13				
标干平均流量（m^3/h）		49765				
限值	样品编号	HJQ082530001	HJQ082530002	HJQ082530003	平均值（mg/m^3）	排放速率（kg/h）
0.5mg/m^3	铅及其化合物	第一次（mg/m^3）	第二次（mg/m^3）	第三次（mg/m^3）		
		0.104	0.101	0.106	0.104	5.18×10^{-3}
备注		/				

本页以下空白

山东缙衡计量检测有限公司

检 测 报 告

3.2 有组织废气检测结果（续表）

任务编号		23080903		采样时间	2023.08.25	
采样位置		DA040 一车间分刷板出口				
生产设备名称		一车间分刷板工序				
净化设备名称		滤筒除尘器				
排气筒高度（m）		20				
检测项目		检测结果				
废气平均温度（℃）		34.4				
废气平均湿度（%RH）		2.0				
废气平均流速（m/s）		10.13				
标干平均流量（m^3/h）		35624				
限值	样品编号	HJQ082531001	HJQ082531002	HJQ082531003	平均值（mg/m^3）	排放速率（kg/h）
0.5mg/m^3	铅及其化合物	第一次（mg/m^3）	第二次（mg/m^3）	第三次（mg/m^3）		
		0.102	0.117	0.109	0.109	3.88×10^{-3}
备注		/				

本页以下空白

山东缙衡计量检测有限公司

检 测 报 告

3.2 有组织废气检测结果（续表）

<table>
<tr><td colspan="2">任务编号</td><td colspan="2">23080903</td><td colspan="2">采样时间</td><td>2023.08.25</td></tr>
<tr><td colspan="2">采样位置</td><td colspan="5">DA040 一车间分刷板进口</td></tr>
<tr><td colspan="2">生产设备名称</td><td colspan="5">一车间分刷板工序</td></tr>
<tr><td colspan="2">检测项目</td><td colspan="5">检测结果</td></tr>
<tr><td colspan="2">废气平均温度（℃）</td><td colspan="5">32.5</td></tr>
<tr><td colspan="2">废气平均湿度（%RH）</td><td colspan="5">2.1</td></tr>
<tr><td colspan="2">废气平均流速（m/s）</td><td colspan="5">5.80</td></tr>
<tr><td colspan="2">标干平均流量（m^3/h）</td><td colspan="5">27947</td></tr>
<tr><td>限值</td><td>样品编号</td><td>HJQ082532001</td><td>HJQ082532002</td><td>HJQ082532003</td><td rowspan="2">平均值（mg/m^3）</td><td rowspan="2">排放速率（kg/h）</td></tr>
<tr><td rowspan="2">——</td><td rowspan="2">铅及其化合物</td><td>第一次（mg/m^3）</td><td>第二次（mg/m^3）</td><td>第三次（mg/m^3）</td></tr>
<tr><td>0.354</td><td>0.312</td><td>0.377</td><td>0.348</td><td>9.73×10^{-3}</td></tr>
<tr><td colspan="2">备注</td><td colspan="5">/</td></tr>
</table>

本页以下空白

山东缙衡计量检测有限公司

检 测 报 告

3.2 有组织废气检测结果（续表）

<table>
<tr><td colspan="2">任务编号</td><td colspan="2">23080903</td><td>采样时间</td><td colspan="2">2023.08.25</td></tr>
<tr><td colspan="2">采样位置</td><td colspan="5">DA041 一车间分刷板出口</td></tr>
<tr><td colspan="2">生产设备名称</td><td colspan="5">一车间分刷板工序</td></tr>
<tr><td colspan="2">净化设备名称</td><td colspan="5">袋式除尘器</td></tr>
<tr><td colspan="2">排气筒高度（m）</td><td colspan="5">20</td></tr>
<tr><td colspan="2">检测项目</td><td colspan="5">检测结果</td></tr>
<tr><td colspan="2">废气平均温度（℃）</td><td colspan="5">30.9</td></tr>
<tr><td colspan="2">废气平均湿度（%RH）</td><td colspan="5">2.1</td></tr>
<tr><td colspan="2">废气平均流速（m/s）</td><td colspan="5">3.97</td></tr>
<tr><td colspan="2">标干平均流量（m^3/h）</td><td colspan="5">35496</td></tr>
<tr><td rowspan="3">限值</td><td>样品编号</td><td>HJQ082533001</td><td>HJQ082533002</td><td>HJQ082533003</td><td rowspan="2">平均值（mg/m^3）</td><td rowspan="2">排放速率（kg/h）</td></tr>
<tr><td rowspan="2">铅及其化合物</td><td>第一次（mg/m^3）</td><td>第二次（mg/m^3）</td><td>第三次（mg/m^3）</td></tr>
<tr><td>$0.5mg/m^3$</td><td>0.101</td><td>0.100</td><td>0.104</td><td>0.102</td><td>3.62×10^{-3}</td></tr>
<tr><td colspan="2">备注</td><td colspan="5">/</td></tr>
</table>

本页以下空白

山东缙衡计量检测有限公司

检 测 报 告

3.2 有组织废气检测结果（续表）

<table>
<tr><td colspan="2">任务编号</td><td colspan="2">23080903</td><td colspan="2">采样时间</td><td>2023.08.25</td></tr>
<tr><td colspan="2">采样位置</td><td colspan="5">DA042 三车间铅粉出口</td></tr>
<tr><td colspan="2">生产设备名称</td><td colspan="5">三车间铅粉工序</td></tr>
<tr><td colspan="2">净化设备名称</td><td colspan="5">袋式除尘器</td></tr>
<tr><td colspan="2">排气筒高度（m）</td><td colspan="5">20</td></tr>
<tr><td colspan="2">检测项目</td><td colspan="5">检测结果</td></tr>
<tr><td colspan="2">废气平均温度（℃）</td><td colspan="5">32.8</td></tr>
<tr><td colspan="2">废气平均湿度（%RH）</td><td colspan="5">2.0</td></tr>
<tr><td colspan="2">废气平均流速（m/s）</td><td colspan="5">5.91</td></tr>
<tr><td colspan="2">标干平均流量（m^3/h）</td><td colspan="5">20857</td></tr>
<tr><td rowspan="2">限值</td><td rowspan="2">样品编号</td><td>HJQ082534001</td><td>HJQ082534002</td><td>HJQ082534003</td><td rowspan="2">平均值（mg/m^3）</td><td rowspan="2">排放速率（kg/h）</td></tr>
<tr><td>第一次（mg/m^3）</td><td>第二次（mg/m^3）</td><td>第三次（mg/m^3）</td></tr>
<tr><td rowspan="2">$0.5mg/m^3$</td><td rowspan="2">铅及其化合物</td><td>0.102</td><td>0.110</td><td>0.115</td><td>0.109</td><td>2.27×10^{-3}</td></tr>
<tr><td colspan="2">备注</td><td colspan="5">/</td></tr>
</table>

本页以下空白

山东缙衡计量检测有限公司

检 测 报 告

3.2 有组织废气检测结果（续表）

<table>
<tr><td colspan="2">任务编号</td><td colspan="2">23080903</td><td colspan="2">采样时间</td><td>2023.08.25</td></tr>
<tr><td colspan="2">采样位置</td><td colspan="5">DA043 注塑车间出口</td></tr>
<tr><td colspan="2">生产设备名称</td><td colspan="5">注塑工序</td></tr>
<tr><td colspan="2">净化设备名称</td><td colspan="5">活性炭吸附箱</td></tr>
<tr><td colspan="2">排气筒高度（m）</td><td colspan="5">20</td></tr>
<tr><td colspan="2">检测项目</td><td colspan="5">检测结果</td></tr>
<tr><td colspan="2">废气平均温度（℃）</td><td colspan="5">34.5</td></tr>
<tr><td colspan="2">废气平均湿度（%RH）</td><td colspan="5">2.0</td></tr>
<tr><td colspan="2">废气平均流速（m/s）</td><td colspan="5">7.95</td></tr>
<tr><td colspan="2">标干平均流量（m^3/h）</td><td colspan="5">19411</td></tr>
<tr><td rowspan="2">限值</td><td rowspan="2">样品编号</td><td>HJQ082535001</td><td>HJQ082535002</td><td>HJQ082535003</td><td rowspan="2">平均值（mg/m^3）</td><td rowspan="2">排放速率（kg/h）</td></tr>
<tr><td rowspan="3">20mg/m^3</td><td rowspan="3">颗粒物</td><td>第一次（mg/m^3）</td><td>第二次（mg/m^3）</td><td>第三次（mg/m^3）</td></tr>
<tr><td>3.2</td><td>2.9</td><td>3.4</td><td>3.2</td><td>0.062</td></tr>
<tr><td rowspan="2">限值</td><td rowspan="2">样品编号</td><td colspan="3">HJQ082535004</td><td rowspan="2">平均值（mg/m^3）</td><td rowspan="2">排放速率（kg/h）</td></tr>
<tr><td rowspan="3">60mg/m^3</td><td rowspan="3">非甲烷总烃</td><td>第一次（mg/m^3）</td><td>第二次（mg/m^3）</td><td>第三次（mg/m^3）</td></tr>
<tr><td>2.95</td><td>3.01</td><td>2.92</td><td>2.96</td><td>0.057</td></tr>
<tr><td colspan="2">备注</td><td colspan="5">/</td></tr>
</table>

本页以下空白

山东缗衡计量检测有限公司

检 测 报 告

3.2 有组织废气检测结果（续表）

任务编号		23080903		采样时间	2023.08.25	
采样位置		DA043 注塑车间进口				
生产设备名称		注塑工序				
检测项目		检测结果				
废气平均温度（℃）		33.5				
废气平均湿度（%RH）		2.1				
废气平均流速（m/s）		6.34				
标干平均流量（m^3/h）		15545				
限值	样品编号	HJQ082536001	HJQ082536002	HJQ082536003	平均值（mg/m^3）	排放速率（kg/h）
——	颗粒物	第一次（mg/m^3）	第二次（mg/m^3）	第三次（mg/m^3）		
		21.3	19.4	22.8	21.2	0.330
限值	样品编号	HJQ082536004			平均值（mg/m^3）	排放速率（kg/h）
——	非甲烷总烃	第一次（mg/m^3）	第二次（mg/m^3）	第三次（mg/m^3）		
		32.2	33.3	32.5	32.7	0.508
备注		/				

本页以下空白

山东缗衡计量检测有限公司

检 测 报 告

3.3 废水检测结果

任务编号	23080903		采样时间		2023.08.25	
采样位置	车间排放口					
检测项目	第一次检测结果	第二次检测结果	第三次检测结果	第四次检测结果	平均值	限值
样品编号	HJS0825 01001	HJS0825 01002	HJS0825 01003	HJS0825 01004		
铅（mg/L）	ND	ND	ND	ND	ND	0.5
总镉（mg/L）	ND	ND	ND	ND	ND	0.02
样品编号	HJS0825 01005	HJS0825 01006	HJS0825 01007	HJS0825 01008	/	/
流量（m^3/h）	14.045	14.274	13.915	14.077	14.078	——
pH（无量纲）	7.4（24.5℃）	7.1（25.0℃）	7.6（24.7℃）	7.0（25.1℃）	7.3	6-9
备注	“ND”表示未检出。					

本页以下空白

山东缗衡计量检测有限公司

检 测 报 告

3.4 地表水检测结果

任务编号	23080903	采样时间	2023.08.25
采样位置	厂区东中心沟		
检测项目	样品编号	检测结果	限值
化学需氧量（mg/L）	HJS082502001	18	30
氨氮（mg/L）		0.114	1.5
铅（mg/L）	HJS082502002	ND	0.05
硫酸盐（mg/L）	HJS082502003	231	250
pH（无量纲）	HJS082502004	6.9（26.6℃）	6-9
备注	“ND”表示未检出。		

本页以下空白

山东缙衡计量检测有限公司

检 测 报 告

四、检测点位图

废气和噪声检测点位图:

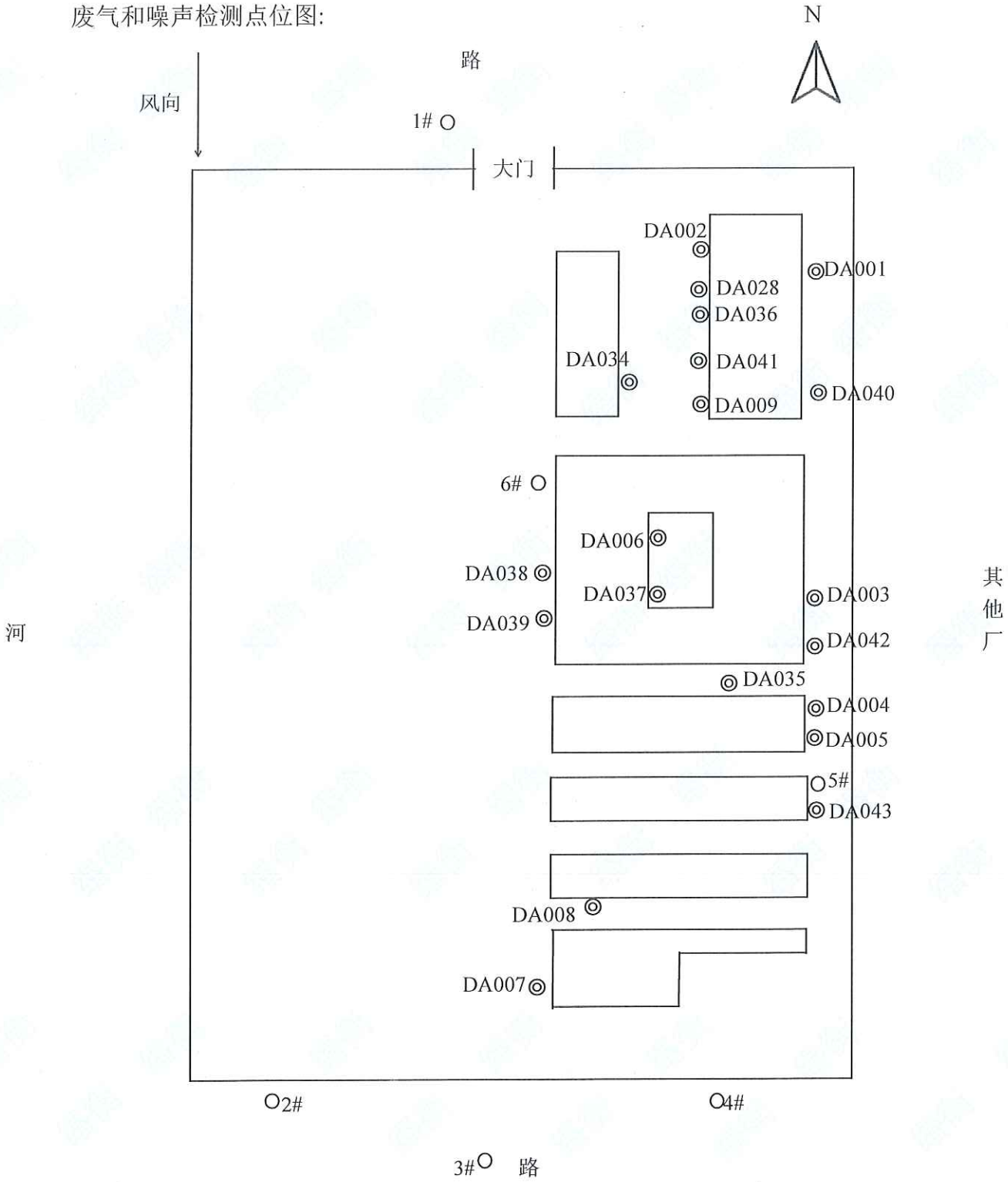

◎ 排气筒位置　○无组织废气检测点

--------报告结束-------

注 意 事 项

1. 本《检测报告》无骑缝“检验检测专用章”和授权签字人签字无效。
2. 对检测结果若有异议，请于收到《检测报告》之日起十个工作日内向本公司提出。
3. 不可重复性试验不进行复检。
4. 本公司仅对本次检测结果负责；由委托方送检的样品，委托方对样品来源及样品信息负责，本公司仅对来样的数据和结果负责；未经本公司同意，委托人不得擅自使用检测数据进行宣传。
5. 复印报告未重新加盖“检验检测专用章”或本公司公章无效。
6. 报告涂改、增删、缺页无效。
7. 未经本公司的书面批准，不得复印报告。

地址：山东省济宁市金乡县王丕街道康桥村金丰线北侧（康桥产业园区）
电话：0537-8739779　　邮编：272200　　邮箱：mhjljc@163.com

SDMIM

CMA 181512342139

正本

检 测 报 告

样品类别	废气、水质
受检单位	安徽力普拉斯电源技术有限公司
检测类别	委托检测
报告日期	2023 年 09 月 21 日

山东缗衡计量检测有限公司

Shandong Minheng Institute of Metrology Co., Ltd

山东缗衡计量检测有限公司

检 测 报 告

一、基本信息表

样品名称	有组织废气、地下水			
受检单位	安徽力普拉斯电源技术有限公司		完成日期	2023.09.19
受检单位地址	安徽省淮北市濉溪县经济开发区女贞路 1 号		样品来源	现场采集
采/接样日期	2023.09.15	样品状态	固态、液态	
解释与说明	/			

编　　制：李微微　　审　　核：苏静

授权签字人：李明府　　签发日期：2023 年 09 月 21 日

（检验检测专用章）

山东缙衡计量检测有限公司

检 测 报 告

二、检测标准（方法）、检出限及主要检测仪器

样品名称	检出限	检测项目	检测标准（方法）	主要检测仪器及编号
有组织废气	1.0×10^{-2}mg/m^3	铅及其化合物	HJ 685-2014 固定污染源废气 铅的测定 火焰原子吸收分光光度法	TAS-990 型 原子吸收分光光度计 YQ-288
地下水	——	pH	HJ 1147-2020 水质 pH 值的测定 电极法	pH-100B 型 笔式酸度计 YQ-093
	0.01mg/L	锰	GB/T 11911-1989 水质 铁、锰的测定 火焰原子吸收分光光度法	TAS-990 型 原子吸收分光光度计 YQ-288
	0.025mg/L	氨氮	HJ 535-2009 水质 氨氮的测定 纳氏试剂分光光度法	ultra-3660 型 紫外可见分光光度计 YQ-150
	0.018mg/L	硫酸盐	HJ 84-2016 水质 无机阴离子（F^-、Cl^-、NO_2^-、Br^-、NO_3^-、PO_4^{3-}、SO_3^{2-}、SO_4^{2-}）的测定 离子色谱法	PIC-10 型 离子色谱仪 YQ-238
	0.2mg/L	硝酸盐氮	GB/T 5750.5-2006 生活饮用水标准检验方法 无机非金属指标 5.2 紫外分光光度法	UV-1800 型 紫外可见分光光度计 YQ-028
	0.001mg/L	亚硝酸盐	GB/T 7493-1987 水质 亚硝酸盐氮的测定 分光光度法	ultra-3660 型 紫外可见分光光度计 YQ-150
	0.05mg/L	氟化物	GB/T 7484-1987 水质 氟化物的测定 离子选择电极法	PXS-270 型 离子计 YQ-152
	3.00×10^{-4}mg/L	砷	HJ 694-2014 水质 汞、砷、硒、铋和锑的测定 原子荧光法	BAF-2000 型 原子荧光光度计 YQ-163
	4.00×10^{-5}mg/L	汞		
	0.004mg/L	六价铬	GB/T 5750.6-2006 生活饮用水标准检验方法 金属指标 10.1 二苯碳酰二肼分光光度法	ultra-3660 型 紫外可见分光光度计 YQ-150
	2.50×10^{-4}mg/L	铜	GB/T 7475-1987 水质 铜、锌、铅、镉的测定 原子吸收分光光度法	TAS-990 型 原子吸收分光光度计 YQ-288
	0.012mg/L	锌		
	2.50×10^{-4}mg/L	镉		
	2.50×10^{-3}mg/L	铅		

山东缗衡计量检测有限公司

检 测 报 告

三、检测结果

3.1 有组织废气检测结果

<table>
<tr><td colspan="2">任务编号</td><td colspan="2">23090904</td><td colspan="2">采样时间</td><td>2023.09.15</td></tr>
<tr><td colspan="2">采样位置</td><td colspan="5">DA001 一车间铸板出口</td></tr>
<tr><td colspan="2">生产设备名称</td><td colspan="5">车间铸板工序</td></tr>
<tr><td colspan="2">净化设备名称</td><td colspan="5">铅烟除尘器</td></tr>
<tr><td colspan="2">排气筒高度（m）</td><td colspan="5">20</td></tr>
<tr><td colspan="2">检测项目</td><td colspan="5">检测结果</td></tr>
<tr><td colspan="2">废气平均温度（℃）</td><td colspan="5">30.9</td></tr>
<tr><td colspan="2">废气平均湿度（%RH）</td><td colspan="5">2.3</td></tr>
<tr><td colspan="2">废气平均流速（m/s）</td><td colspan="5">5.44</td></tr>
<tr><td colspan="2">标干平均流量（m^3/h）</td><td colspan="5">19284</td></tr>
<tr><td rowspan="2">限值</td><td rowspan="2">样品编号</td><td>HJQ091501001</td><td>HJQ091501002</td><td>HJQ091501003</td><td rowspan="2">平均值（mg/m^3）</td><td rowspan="2">排放速率（kg/h）</td></tr>
<tr><td>第一次（mg/m^3）</td><td>第二次（mg/m^3）</td><td>第三次（mg/m^3）</td></tr>
<tr><td rowspan="2">$0.5mg/m^3$</td><td rowspan="2">铅及其化合物</td><td></td><td></td><td></td><td></td><td></td></tr>
<tr><td>0.267</td><td>0.234</td><td>0.259</td><td>0.253</td><td>4.88×10^{-3}</td></tr>
<tr><td colspan="2">备注</td><td colspan="5">/</td></tr>
</table>

本页以下空白

山东缗衡计量检测有限公司

检 测 报 告

3.1 有组织废气检测结果（续表）

<table>
<tr><td colspan="2">任务编号</td><td colspan="2">23090904</td><td colspan="2">采样时间</td><td>2023.09.15</td></tr>
<tr><td colspan="2">采样位置</td><td colspan="5">DA002 一车间铅粉出口</td></tr>
<tr><td colspan="2">生产设备名称</td><td colspan="5">车间铅粉工序</td></tr>
<tr><td colspan="2">净化设备名称</td><td colspan="5">袋式除尘器</td></tr>
<tr><td colspan="2">排气筒高度（m）</td><td colspan="5">20</td></tr>
<tr><td colspan="2">检测项目</td><td colspan="5">检测结果</td></tr>
<tr><td colspan="2">废气平均温度（℃）</td><td colspan="5">53.7</td></tr>
<tr><td colspan="2">废气平均湿度（%RH）</td><td colspan="5">2.8</td></tr>
<tr><td colspan="2">废气平均流速（m/s）</td><td colspan="5">6.14</td></tr>
<tr><td colspan="2">标干平均流量（m^3/h）</td><td colspan="5">20130</td></tr>
<tr><td rowspan="3">限值</td><td rowspan="3">样品编号</td><td>HJQ091502001</td><td>HJQ091502002</td><td>HJQ091502003</td><td rowspan="2">平均值（mg/m^3）</td><td rowspan="2">排放速率（kg/h）</td></tr>
<tr><td rowspan="2">0.5mg/m^3</td><td rowspan="2">铅及其化合物</td><td>第一次（mg/m^3）</td><td>第二次（mg/m^3）</td><td>第三次（mg/m^3）</td></tr>
<tr><td>0.319</td><td>0.322</td><td>0.295</td><td>0.312</td><td>6.28×10^{-3}</td></tr>
<tr><td colspan="2">备注</td><td colspan="5">/</td></tr>
</table>

本页以下空白

山东缗衡计量检测有限公司

检 测 报 告

3.1 有组织废气检测结果（续表）

<table>
<tr><td colspan="2">任务编号</td><td colspan="2">23090904</td><td colspan="2">采样时间</td><td>2023.09.15</td></tr>
<tr><td colspan="2">采样位置</td><td colspan="5">DA003 三车间铸板出口</td></tr>
<tr><td colspan="2">生产设备名称</td><td colspan="5">车间铸板工序</td></tr>
<tr><td colspan="2">净化设备名称</td><td colspan="5">铅烟除尘器</td></tr>
<tr><td colspan="2">排气筒高度（m）</td><td colspan="5">20</td></tr>
<tr><td colspan="2">检测项目</td><td colspan="5">检测结果</td></tr>
<tr><td colspan="2">废气平均温度（℃）</td><td colspan="5">35.2</td></tr>
<tr><td colspan="2">废气平均湿度（%RH）</td><td colspan="5">2.2</td></tr>
<tr><td colspan="2">废气平均流速（m/s）</td><td colspan="5">8.11</td></tr>
<tr><td colspan="2">标干平均流量（m^3/h）</td><td colspan="5">28257</td></tr>
<tr><td rowspan="3">限值</td><td rowspan="3">样品编号</td><td>HJQ091503001</td><td>HJQ091503002</td><td>HJQ091503003</td><td rowspan="3">平均值（mg/m^3）</td><td rowspan="3">排放速率（kg/h）</td></tr>
<tr><td rowspan="2">0.5mg/m^3</td><td rowspan="2">铅及其化合物</td><td>第一次（mg/m^3）</td><td>第二次（mg/m^3）</td><td>第三次（mg/m^3）</td></tr>
<tr><td>0.341</td><td>0.327</td><td>0.315</td><td>0.328</td><td>9.27×10^{-3}</td></tr>
<tr><td colspan="2">备注</td><td colspan="5">/</td></tr>
</table>

本页以下空白

山东缗衡计量检测有限公司

检 测 报 告

3.1 有组织废气检测结果（续表）

<table>
<tr><td colspan="2">任务编号</td><td colspan="2">23090904</td><td colspan="2">采样时间</td><td>2023.09.15</td></tr>
<tr><td colspan="2">采样位置</td><td colspan="5">DA004 四车间合金出口</td></tr>
<tr><td colspan="2">生产设备名称</td><td colspan="5">车间合金工序</td></tr>
<tr><td colspan="2">净化设备名称</td><td colspan="5">铅烟除尘器</td></tr>
<tr><td colspan="2">排气筒高度（m）</td><td colspan="5">20</td></tr>
<tr><td colspan="2">检测项目</td><td colspan="5">检测结果</td></tr>
<tr><td colspan="2">废气平均温度（℃）</td><td colspan="5">29.8</td></tr>
<tr><td colspan="2">废气平均湿度（%RH）</td><td colspan="5">2.4</td></tr>
<tr><td colspan="2">废气平均流速（m/s）</td><td colspan="5">9.67</td></tr>
<tr><td colspan="2">标干平均流量（m^3/h）</td><td colspan="5">34356</td></tr>
<tr><td rowspan="3">限值</td><td rowspan="3">样品编号</td><td>HJQ091504001</td><td>HJQ091504002</td><td>HJQ091504003</td><td rowspan="3">平均值（mg/m^3）</td><td rowspan="3">排放速率（kg/h）</td></tr>
<tr><td rowspan="2">0.5mg/m^3</td><td rowspan="2">铅及其化合物</td><td>第一次（mg/m^3）</td><td>第二次（mg/m^3）</td><td>第三次（mg/m^3）</td></tr>
<tr><td>0.244</td><td>0.281</td><td>0.263</td><td>0.263</td><td>9.04×10^{-3}</td></tr>
<tr><td colspan="2">备注</td><td colspan="5">/</td></tr>
</table>

本页以下空白

山东缗衡计量检测有限公司

检 测 报 告

3.1 有组织废气检测结果（续表）

<table>
<tr><td colspan="2">任务编号</td><td colspan="2">23090904</td><td colspan="2">采样时间</td><td>2023.09.15</td></tr>
<tr><td colspan="2">采样位置</td><td colspan="5">DA005 四车间合金出口</td></tr>
<tr><td colspan="2">生产设备名称</td><td colspan="5">四车间合金工序</td></tr>
<tr><td colspan="2">净化设备名称</td><td colspan="5">铅烟除尘器</td></tr>
<tr><td colspan="2">排气筒高度（m）</td><td colspan="5">20</td></tr>
<tr><td colspan="2">检测项目</td><td colspan="5">检测结果</td></tr>
<tr><td colspan="2">废气平均温度（℃）</td><td colspan="5">30.3</td></tr>
<tr><td colspan="2">废气平均湿度（%RH）</td><td colspan="5">2.3</td></tr>
<tr><td colspan="2">废气平均流速（m/s）</td><td colspan="5">15.95</td></tr>
<tr><td colspan="2">标干平均流量（m^3/h）</td><td colspan="5">56537</td></tr>
<tr><td rowspan="2">限值</td><td rowspan="2">样品编号</td><td>HJQ091505001</td><td>HJQ091505002</td><td>HJQ091505003</td><td rowspan="2">平均值（mg/m^3）</td><td rowspan="2">排放速率（kg/h）</td></tr>
<tr><td>第一次（mg/m^3）</td><td>第二次（mg/m^3）</td><td>第三次（mg/m^3）</td></tr>
<tr><td rowspan="2">$0.5mg/m^3$</td><td rowspan="2">铅及其化合物</td><td>0.178</td><td>0.169</td><td>0.182</td><td>0.176</td><td>9.95×10^{-3}</td></tr>
<tr><td colspan="2">备注</td><td colspan="5">/</td></tr>
</table>

本页以下空白

山东缗衡计量检测有限公司

检 测 报 告

3.1 有组织废气检测结果（续表）

<table>
<tr><td colspan="2">任务编号</td><td colspan="2">23090904</td><td colspan="2">采样时间</td><td>2023.09.15</td></tr>
<tr><td colspan="2">采样位置</td><td colspan="5">DA006 三车间组装出口</td></tr>
<tr><td colspan="2">生产设备名称</td><td colspan="5">三车间组装工序</td></tr>
<tr><td colspan="2">净化设备名称</td><td colspan="5">滤筒除尘器</td></tr>
<tr><td colspan="2">排气筒高度（m）</td><td colspan="5">20</td></tr>
<tr><td colspan="2">检测项目</td><td colspan="5">检测结果</td></tr>
<tr><td colspan="2">废气平均温度（℃）</td><td colspan="5">31.8</td></tr>
<tr><td colspan="2">废气平均湿度（%RH）</td><td colspan="5">2.0</td></tr>
<tr><td colspan="2">废气平均流速（m/s）</td><td colspan="5">8.66</td></tr>
<tr><td colspan="2">标干平均流量（m^3/h）</td><td colspan="5">30645</td></tr>
<tr><td rowspan="3">限值</td><td rowspan="3">样品编号</td><td>HJQ091506001</td><td>HJQ091506002</td><td>HJQ091506003</td><td rowspan="2">平均值（mg/m^3）</td><td rowspan="2">排放速率（kg/h）</td></tr>
<tr><td rowspan="2">0.5mg/m^3</td><td rowspan="2">铅及其化合物</td><td>第一次（mg/m^3）</td><td>第二次（mg/m^3）</td><td>第三次（mg/m^3）</td></tr>
<tr><td>0.302</td><td>0.317</td><td>0.289</td><td>0.303</td><td>9.29×10^{-3}</td></tr>
<tr><td colspan="2">备注</td><td colspan="5">/</td></tr>
</table>

本页以下空白

山东缙衡计量检测有限公司

检 测 报 告

3.1 有组织废气检测结果（续表）

<table>
<tr><td colspan="2">任务编号</td><td colspan="2">23090904</td><td>采样时间</td><td colspan="2">2023.09.15</td></tr>
<tr><td colspan="2">采样位置</td><td colspan="5">DA007 七车间组装出口</td></tr>
<tr><td colspan="2">生产设备名称</td><td colspan="5">七车间组装工序</td></tr>
<tr><td colspan="2">净化设备名称</td><td colspan="5">袋式除尘器</td></tr>
<tr><td colspan="2">排气筒高度（m）</td><td colspan="5">20</td></tr>
<tr><td colspan="2">检测项目</td><td colspan="5">检测结果</td></tr>
<tr><td colspan="2">废气平均温度（℃）</td><td colspan="5">34.1</td></tr>
<tr><td colspan="2">废气平均湿度（%RH）</td><td colspan="5">2.2</td></tr>
<tr><td colspan="2">废气平均流速（m/s）</td><td colspan="5">6.43</td></tr>
<tr><td colspan="2">标干平均流量（m^3/h）</td><td colspan="5">56710</td></tr>
<tr><td rowspan="3">限值</td><td rowspan="3">样品编号</td><td>HJQ091507001</td><td>HJQ091507002</td><td>HJQ091507003</td><td rowspan="3">平均值（mg/m^3）</td><td rowspan="3">排放速率（kg/h）</td></tr>
<tr><td rowspan="2">0.5mg/m^3</td><td rowspan="2">铅及其化合物</td><td>第一次（mg/m^3）</td><td>第二次（mg/m^3）</td><td>第三次（mg/m^3）</td></tr>
<tr><td>0.159</td><td>0.181</td><td>0.145</td><td>0.162</td><td>9.19×10^{-3}</td></tr>
<tr><td colspan="2">备注</td><td colspan="5">/</td></tr>
</table>

本页以下空白

山东缗衡计量检测有限公司

检 测 报 告

3.1 有组织废气检测结果（续表）

<table>
<tr><td colspan="2">任务编号</td><td colspan="2">23090904</td><td colspan="2">采样时间</td><td>2023.09.15</td></tr>
<tr><td colspan="2">采样位置</td><td colspan="5">DA008 六车间组装出口</td></tr>
<tr><td colspan="2">生产设备名称</td><td colspan="5">六车间组装工序</td></tr>
<tr><td colspan="2">净化设备名称</td><td colspan="5">袋式除尘器</td></tr>
<tr><td colspan="2">排气筒高度（m）</td><td colspan="5">20</td></tr>
<tr><td colspan="2">检测项目</td><td colspan="5">检测结果</td></tr>
<tr><td colspan="2">废气平均温度（℃）</td><td colspan="5">31.3</td></tr>
<tr><td colspan="2">废气平均湿度（%RH）</td><td colspan="5">2.1</td></tr>
<tr><td colspan="2">废气平均流速（m/s）</td><td colspan="5">9.33</td></tr>
<tr><td colspan="2">标干平均流量（m^3/h）</td><td colspan="5">27761</td></tr>
<tr><td rowspan="2">限值</td><td rowspan="2">样品编号</td><td>HJQ091508001</td><td>HJQ091508002</td><td>HJQ091508003</td><td rowspan="2">平均值（mg/m^3）</td><td rowspan="2">排放速率（kg/h）</td></tr>
<tr><td rowspan="3">0.5mg/m^3</td><td rowspan="3">铅及其化合物</td><td>第一次（mg/m^3）</td><td>第二次（mg/m^3）</td><td>第三次（mg/m^3）</td></tr>
<tr><td>0.271</td><td>0.295</td><td>0.255</td><td>0.274</td><td>7.61×10^{-3}</td></tr>
<tr><td colspan="2">备注</td><td colspan="5">/</td></tr>
</table>

本页以下空白

山东缗衡计量检测有限公司

检 测 报 告

3.1 有组织废气检测结果（续表）

<table>
<tr><td colspan="2">任务编号</td><td colspan="2">23090904</td><td colspan="2">采样时间</td><td>2023.09.15</td></tr>
<tr><td colspan="2">采样位置</td><td colspan="5">DA009 一车间组装出口</td></tr>
<tr><td colspan="2">生产设备名称</td><td colspan="5">一车间组装工序</td></tr>
<tr><td colspan="2">净化设备名称</td><td colspan="5">袋式除尘器</td></tr>
<tr><td colspan="2">排气筒高度（m）</td><td colspan="5">20</td></tr>
<tr><td colspan="2">检测项目</td><td colspan="5">检测结果</td></tr>
<tr><td colspan="2">废气平均温度（℃）</td><td colspan="5">30.5</td></tr>
<tr><td colspan="2">废气平均湿度（%RH）</td><td colspan="5">2.2</td></tr>
<tr><td colspan="2">废气平均流速（m/s）</td><td colspan="5">6.06</td></tr>
<tr><td colspan="2">标干平均流量（m^3/h）</td><td colspan="5">51034</td></tr>
<tr><td rowspan="3">限值</td><td rowspan="3">样品编号</td><td>HJQ091509001</td><td>HJQ091509002</td><td>HJQ091509003</td><td rowspan="2">平均值（mg/m^3）</td><td rowspan="2">排放速率（kg/h）</td></tr>
<tr><td rowspan="2">0.5mg/m^3</td><td rowspan="2">铅及其化合物</td><td>第一次（mg/m^3）</td><td>第二次（mg/m^3）</td><td>第三次（mg/m^3）</td></tr>
<tr><td>0.183</td><td>0.177</td><td>0.198</td><td>0.186</td><td>9.49×10^{-3}</td></tr>
<tr><td colspan="2">备注</td><td colspan="5">/</td></tr>
</table>

本页以下空白

山东缗衡计量检测有限公司

检 测 报 告

3.1 有组织废气检测结果（续表）

<table>
<tr><td colspan="2">任务编号</td><td colspan="2">23090904</td><td colspan="2">采样时间</td><td>2023.09.15</td></tr>
<tr><td colspan="2">采样位置</td><td colspan="5">DA028 一车间和膏出口</td></tr>
<tr><td colspan="2">生产设备名称</td><td colspan="5">一车间和膏工序</td></tr>
<tr><td colspan="2">净化设备名称</td><td colspan="5">铅烟除尘器</td></tr>
<tr><td colspan="2">排气筒高度（m）</td><td colspan="5">20</td></tr>
<tr><td colspan="2">检测项目</td><td colspan="5">检测结果</td></tr>
<tr><td colspan="2">废气平均温度（℃）</td><td colspan="5">42.4</td></tr>
<tr><td colspan="2">废气平均湿度（%RH）</td><td colspan="5">2.4</td></tr>
<tr><td colspan="2">废气平均流速（m/s）</td><td colspan="5">5.28</td></tr>
<tr><td colspan="2">标干平均流量（m^3/h）</td><td colspan="5">12643</td></tr>
<tr><td rowspan="2">限值</td><td rowspan="2">样品编号</td><td>HJQ091510001</td><td>HJQ091510002</td><td>HJQ091510003</td><td rowspan="2">平均值（mg/m^3）</td><td rowspan="2">排放速率（kg/h）</td></tr>
<tr><td>第一次（mg/m^3）</td><td>第二次（mg/m^3）</td><td>第三次（mg/m^3）</td></tr>
<tr><td rowspan="2">$0.5mg/m^3$</td><td rowspan="2">铅及其化合物</td><td>0.235</td><td>0.261</td><td>0.244</td><td>0.247</td><td>3.12×10^{-3}</td></tr>
<tr><td colspan="2">备注</td><td colspan="5">/</td></tr>
</table>

本页以下空白

山东缗衡计量检测有限公司

检 测 报 告

3.1 有组织废气检测结果（续表）

<table>
<tr><td colspan="2">任务编号</td><td colspan="2">23090904</td><td colspan="2">采样时间</td><td>2023.09.15</td></tr>
<tr><td colspan="2">采样位置</td><td colspan="5">DA035 三车间涂板出口</td></tr>
<tr><td colspan="2">生产设备名称</td><td colspan="5">三车间涂板</td></tr>
<tr><td colspan="2">净化设备名称</td><td colspan="5">铅烟除尘器</td></tr>
<tr><td colspan="2">排气筒高度（m）</td><td colspan="5">20</td></tr>
<tr><td colspan="2">检测项目</td><td colspan="5">检测结果</td></tr>
<tr><td colspan="2">废气平均温度（℃）</td><td colspan="5">33.9</td></tr>
<tr><td colspan="2">废气平均湿度（%RH）</td><td colspan="5">2.2</td></tr>
<tr><td colspan="2">废气平均流速（m/s）</td><td colspan="5">8.16</td></tr>
<tr><td colspan="2">标干平均流量（m^3/h）</td><td colspan="5">28921</td></tr>
<tr><td rowspan="3">限值</td><td rowspan="3">样品编号</td><td>HJQ091511001</td><td>HJQ091511002</td><td>HJQ091511003</td><td rowspan="3">平均值（mg/m^3）</td><td rowspan="3">排放速率（kg/h）</td></tr>
<tr><td rowspan="2">$0.5mg/m^3$</td><td rowspan="2">铅及其化合物</td><td>第一次（mg/m^3）</td><td>第二次（mg/m^3）</td><td>第三次（mg/m^3）</td></tr>
<tr><td>0.216</td><td>0.237</td><td>0.209</td><td>0.221</td><td>6.39×10^{-3}</td></tr>
<tr><td colspan="2">备注</td><td colspan="5">/</td></tr>
</table>

本页以下空白

山东缙衡计量检测有限公司

检 测 报 告

3.1 有组织废气检测结果（续表）

<table>
<tr><td colspan="2">任务编号</td><td colspan="2">23090904</td><td colspan="2">采样时间</td><td>2023.09.15</td></tr>
<tr><td colspan="2">采样位置</td><td colspan="5">DA034 铅零件房出口</td></tr>
<tr><td colspan="2">生产设备名称</td><td colspan="5">铅零件房</td></tr>
<tr><td colspan="2">净化设备名称</td><td colspan="5">铅烟除尘器</td></tr>
<tr><td colspan="2">排气筒高度（m）</td><td colspan="5">20</td></tr>
<tr><td colspan="2">检测项目</td><td colspan="5">检测结果</td></tr>
<tr><td colspan="2">废气平均温度（℃）</td><td colspan="5">32.3</td></tr>
<tr><td colspan="2">废气平均湿度（%RH）</td><td colspan="5">2.2</td></tr>
<tr><td colspan="2">废气平均流速（m/s）</td><td colspan="5">11.23</td></tr>
<tr><td colspan="2">标干平均流量（m^3/h）</td><td colspan="5">8414</td></tr>
<tr><td rowspan="3">限值</td><td rowspan="3">样品编号</td><td>HJQ091512001</td><td>HJQ091512002</td><td>HJQ091512003</td><td rowspan="2">平均值（mg/m^3）</td><td rowspan="2">排放速率（kg/h）</td></tr>
<tr><td rowspan="2">0.5mg/m^3</td><td rowspan="2">铅及其化合物</td><td>第一次（mg/m^3）</td><td>第二次（mg/m^3）</td><td>第三次（mg/m^3）</td></tr>
<tr><td>0.162</td><td>0.184</td><td>0.181</td><td>0.176</td><td>1.48×10^{-3}</td></tr>
<tr><td colspan="2">备注</td><td colspan="5">/</td></tr>
</table>

本页以下空白

山东缙衡计量检测有限公司

检 测 报 告

3.1 有组织废气检测结果（续表）

<table>
<tr><td colspan="2">任务编号</td><td colspan="2">23090904</td><td colspan="2">采样时间</td><td>2023.09.15</td></tr>
<tr><td colspan="2">采样位置</td><td colspan="5">DA036 一车间涂板出口</td></tr>
<tr><td colspan="2">生产设备名称</td><td colspan="5">一车间涂板</td></tr>
<tr><td colspan="2">净化设备名称</td><td colspan="5">铅烟除尘器</td></tr>
<tr><td colspan="2">排气筒高度（m）</td><td colspan="5">20</td></tr>
<tr><td colspan="2">检测项目</td><td colspan="5">检测结果</td></tr>
<tr><td colspan="2">废气平均温度（℃）</td><td colspan="5">52.8</td></tr>
<tr><td colspan="2">废气平均湿度（%RH）</td><td colspan="5">2.0</td></tr>
<tr><td colspan="2">废气平均流速（m/s）</td><td colspan="5">3.63</td></tr>
<tr><td colspan="2">标干平均流量（m^3/h）</td><td colspan="5">6830</td></tr>
<tr><td>限值</td><td>样品编号</td><td>HJQ091513001</td><td>HJQ091513002</td><td>HJQ091513003</td><td rowspan="2">平均值（mg/m^3）</td><td rowspan="2">排放速率（kg/h）</td></tr>
<tr><td rowspan="2">0.5mg/m^3</td><td rowspan="2">铅及其化合物</td><td>第一次（mg/m^3）</td><td>第二次（mg/m^3）</td><td>第三次（mg/m^3）</td></tr>
<tr><td>0.235</td><td>0.274</td><td>0.259</td><td>0.256</td><td>1.75×10^{-3}</td></tr>
<tr><td colspan="2">备注</td><td colspan="5">/</td></tr>
</table>

本页以下空白

山东缗衡计量检测有限公司

检 测 报 告

3.1 有组织废气检测结果（续表）

<table>
<tr><td colspan="2">任务编号</td><td colspan="2">23090904</td><td colspan="2">采样时间</td><td>2023.09.15</td></tr>
<tr><td colspan="2">采样位置</td><td colspan="5">DA037 三车间包板出口</td></tr>
<tr><td colspan="2">生产设备名称</td><td colspan="5">车间包板工序</td></tr>
<tr><td colspan="2">净化设备名称</td><td colspan="5">滤筒除尘器</td></tr>
<tr><td colspan="2">排气筒高度（m）</td><td colspan="5">20</td></tr>
<tr><td colspan="2">检测项目</td><td colspan="5">检测结果</td></tr>
<tr><td colspan="2">废气平均温度（℃）</td><td colspan="5">33.7</td></tr>
<tr><td colspan="2">废气平均湿度（%RH）</td><td colspan="5">2.2</td></tr>
<tr><td colspan="2">废气平均流速（m/s）</td><td colspan="5">4.39</td></tr>
<tr><td colspan="2">标干平均流量（m^3/h）</td><td colspan="5">15549</td></tr>
<tr><td rowspan="3">限值</td><td rowspan="3">样品编号</td><td>HJQ091514001</td><td>HJQ091514002</td><td>HJQ091514003</td><td rowspan="3">平均值（mg/m^3）</td><td rowspan="3">排放速率（kg/h）</td></tr>
<tr><td rowspan="2">$0.5mg/m^3$</td><td rowspan="2">铅及其化合物</td><td>第一次（mg/m^3）</td><td>第二次（mg/m^3）</td><td>第三次（mg/m^3）</td></tr>
<tr><td>0.328</td><td>0.274</td><td>0.296</td><td>0.299</td><td>4.65×10^{-3}</td></tr>
<tr><td colspan="2">备注</td><td colspan="5">/</td></tr>
</table>

本页以下空白

山东缗衡计量检测有限公司

检 测 报 告

3.1 有组织废气检测结果（续表）

<table>
<tr><td colspan="2">任务编号</td><td colspan="2">23090904</td><td colspan="2">采样时间</td><td>2023.09.15</td></tr>
<tr><td colspan="2">采样位置</td><td colspan="5">DA038 三车间辊剪出口</td></tr>
<tr><td colspan="2">生产设备名称</td><td colspan="5">车间辊剪工序</td></tr>
<tr><td colspan="2">净化设备名称</td><td colspan="5">滤筒除尘器</td></tr>
<tr><td colspan="2">排气筒高度（m）</td><td colspan="5">20</td></tr>
<tr><td colspan="2">检测项目</td><td colspan="5">检测结果</td></tr>
<tr><td colspan="2">废气平均温度（℃）</td><td colspan="5">31.6</td></tr>
<tr><td colspan="2">废气平均湿度（%RH）</td><td colspan="5">2.1</td></tr>
<tr><td colspan="2">废气平均流速（m/s）</td><td colspan="5">3.65</td></tr>
<tr><td colspan="2">标干平均流量（m^3/h）</td><td colspan="5">13026</td></tr>
<tr><td>限值</td><td>样品编号</td><td>HJQ091515001</td><td>HJQ091515002</td><td>HJQ091515003</td><td rowspan="2">平均值（mg/m^3）</td><td rowspan="2">排放速率（kg/h）</td></tr>
<tr><td rowspan="2">0.5mg/m^3</td><td rowspan="2">铅及其化合物</td><td>第一次（mg/m^3）</td><td>第二次（mg/m^3）</td><td>第三次（mg/m^3）</td></tr>
<tr><td>0.284</td><td>0.265</td><td>0.299</td><td>0.283</td><td>3.69×10^{-3}</td></tr>
<tr><td colspan="2">备注</td><td colspan="5">/</td></tr>
</table>

本页以下空白

山东缙衡计量检测有限公司

检 测 报 告

3.1 有组织废气检测结果（续表）

<table>
<tr><td colspan="2">任务编号</td><td colspan="2">23090904</td><td colspan="2">采样时间</td><td>2023.09.15</td></tr>
<tr><td colspan="2">采样位置</td><td colspan="5">DA039 三车间辊剪出口</td></tr>
<tr><td colspan="2">生产设备名称</td><td colspan="5">车间辊剪工序</td></tr>
<tr><td colspan="2">净化设备名称</td><td colspan="5">袋式除尘器</td></tr>
<tr><td colspan="2">排气筒高度（m）</td><td colspan="5">20</td></tr>
<tr><td colspan="2">检测项目</td><td colspan="5">检测结果</td></tr>
<tr><td colspan="2">废气平均温度（℃）</td><td colspan="5">33.6</td></tr>
<tr><td colspan="2">废气平均湿度（%RH）</td><td colspan="5">2.1</td></tr>
<tr><td colspan="2">废气平均流速（m/s）</td><td colspan="5">12.36</td></tr>
<tr><td colspan="2">标干平均流量（m^3/h）</td><td colspan="5">43815</td></tr>
<tr><td rowspan="3">限值</td><td rowspan="3">样品编号</td><td>HJQ091516001</td><td>HJQ091516002</td><td>HJQ091516003</td><td rowspan="3">平均值（mg/m^3）</td><td rowspan="3">排放速率（kg/h）</td></tr>
<tr><td rowspan="2">0.5mg/m^3</td><td rowspan="2">铅及其化合物</td><td>第一次（mg/m^3）</td><td>第二次（mg/m^3）</td><td>第三次（mg/m^3）</td></tr>
<tr><td>0.197</td><td>0.222</td><td>0.234</td><td>0.218</td><td>9.55×10^{-3}</td></tr>
<tr><td colspan="2">备注</td><td colspan="5">/</td></tr>
</table>

本页以下空白

山东缗衡计量检测有限公司

检 测 报 告

3.1 有组织废气检测结果（续表）

<table>
<tr><td colspan="2">任务编号</td><td colspan="2">23090904</td><td colspan="2">采样时间</td><td>2023.09.15</td></tr>
<tr><td colspan="2">采样位置</td><td colspan="5">DA040 一车间分刷板出口</td></tr>
<tr><td colspan="2">生产设备名称</td><td colspan="5">车间分刷板工序</td></tr>
<tr><td colspan="2">净化设备名称</td><td colspan="5">滤筒除尘器</td></tr>
<tr><td colspan="2">排气筒高度（m）</td><td colspan="5">20</td></tr>
<tr><td colspan="2">检测项目</td><td colspan="5">检测结果</td></tr>
<tr><td colspan="2">废气平均温度（℃）</td><td colspan="5">35.3</td></tr>
<tr><td colspan="2">废气平均湿度（%RH）</td><td colspan="5">2.1</td></tr>
<tr><td colspan="2">废气平均流速（m/s）</td><td colspan="5">10.01</td></tr>
<tr><td colspan="2">标干平均流量（m^3/h）</td><td colspan="5">35282</td></tr>
<tr><td rowspan="3">限值</td><td rowspan="3">样品编号</td><td>HJQ091517001</td><td>HJQ091517002</td><td>HJQ091517003</td><td rowspan="3">平均值（mg/m^3）</td><td rowspan="3">排放速率（kg/h）</td></tr>
<tr><td rowspan="2">0.5mg/m^3</td><td rowspan="2">铅及其化合物</td><td>第一次（mg/m^3）</td><td>第二次（mg/m^3）</td><td>第三次（mg/m^3）</td></tr>
<tr><td>0.271</td><td>0.259</td><td>0.301</td><td>0.277</td><td>9.77×10^{-3}</td></tr>
<tr><td colspan="2">备注</td><td colspan="5">/</td></tr>
</table>

本页以下空白

山东缙衡计量检测有限公司

检 测 报 告

3.1 有组织废气检测结果（续表）

<table>
<tr><td colspan="2">任务编号</td><td colspan="2">23090904</td><td colspan="2">采样时间</td><td>2023.09.15</td></tr>
<tr><td colspan="2">采样位置</td><td colspan="5">DA041 一车间分刷板出口</td></tr>
<tr><td colspan="2">生产设备名称</td><td colspan="5">车间分刷板工序</td></tr>
<tr><td colspan="2">净化设备名称</td><td colspan="5">袋式除尘器</td></tr>
<tr><td colspan="2">排气筒高度（m）</td><td colspan="5">20</td></tr>
<tr><td colspan="2">检测项目</td><td colspan="5">检测结果</td></tr>
<tr><td colspan="2">废气平均温度（℃）</td><td colspan="5">31.8</td></tr>
<tr><td colspan="2">废气平均湿度（%RH）</td><td colspan="5">2.0</td></tr>
<tr><td colspan="2">废气平均流速（m/s）</td><td colspan="5">4.29</td></tr>
<tr><td colspan="2">标干平均流量（m^3/h）</td><td colspan="5">38371</td></tr>
<tr><td rowspan="2">限值</td><td rowspan="2">样品编号</td><td>HJQ091518001</td><td>HJQ091518002</td><td>HJQ091518003</td><td rowspan="2">平均值（mg/m^3）</td><td rowspan="2">排放速率（kg/h）</td></tr>
<tr><td rowspan="3">0.5mg/m^3</td><td rowspan="3">铅及其化合物</td><td>第一次（mg/m^3）</td><td>第二次（mg/m^3）</td><td>第三次（mg/m^3）</td></tr>
<tr><td>0.262</td><td>0.241</td><td>0.268</td><td>0.257</td><td>9.86×10^{-3}</td></tr>
<tr><td colspan="2">备注</td><td colspan="5">/</td></tr>
</table>

本页以下空白

山东缗衡计量检测有限公司

检 测 报 告

3.1 有组织废气检测结果（续表）

任务编号		23090904		采样时间		2023.09.15
采样位置		DA042 三车间铅粉出口				
生产设备名称		车间铅粉工序				
净化设备名称		袋式除尘器				
排气筒高度（m）		20				
检测项目		检测结果				
废气平均温度（℃）		31.1				
废气平均湿度（%RH）		2.1				
废气平均流速（m/s）		5.82				
标干平均流量（m^3/h）		20641				
限值	样品编号	HJQ091519001	HJQ091519002	HJQ091519003	平均值（mg/m^3）	排放速率（kg/h）
0.5mg/m^3	铅及其化合物	第一次（mg/m^3）	第二次（mg/m^3）	第三次（mg/m^3）		
		0.261	0.248	0.275	0.261	5.39×10^{-3}
备注		/				

本页以下空白

山东缗衡计量检测有限公司

检 测 报 告

3.2 地下水检测结果

任务编号	23090904	采样时间	2023.09.15
采样位置	D4		
检测项目	样品编号	检测结果	限值
氨氮（mg/L）	HJS091501001	0.409	0.5
硫酸盐（mg/L）	HJS091501002	215	250
硝酸盐氮（mg/L）		7.8	20
亚硝酸盐（mg/L）		ND	1.0
氟化物（mg/L）		0.43	1.0
锰（mg/L）	HJS091501003	ND	0.1
铜（mg/L）		ND	1.0
锌（mg/L）		ND	1.0
镉（mg/L）		ND	0.005
铅（mg/L）		ND	0.01
汞（mg/L）	HJS091501004	ND	0.001
砷（mg/L）		ND	0.01
六价铬（mg/L）	HJS091501005	ND	0.05
pH（无量纲）	HJS091501006	7.1（19.3℃）	6.5-8.5
备注	“ND”表示未检出。		

-------报告结束------

注 意 事 项

1. 本《检测报告》无骑缝“检验检测专用章”和授权签字人签字无效。
2. 对检测结果若有异议，请于收到《检测报告》之日起十个工作日内向本公司提出。
3. 不可重复性试验不进行复检。
4. 本公司仅对本次检测结果负责；由委托方送检的样品，委托方对样品来源及样品信息负责，本公司仅对来样的数据和结果负责；未经本公司同意，委托人不得擅自使用检测数据进行宣传。
5. 复印报告未重新加盖“检验检测专用章”或本公司公章无效。
6. 报告涂改、增删、缺页无效。
7. 未经本公司的书面批准，不得复印报告。

地址：山东省济宁市金乡县王丕街道康桥村金丰线北侧（康桥产业园区）
电话：0537-8739779　　邮编：272200　　邮箱：mhjljc@163.com

森泽检测
SenZeJianCe

191512340428

正 本

检 测 报 告

森泽检测SZ23102300102H-01A

项目名称：安徽力普拉斯电源技术有限公司废气监测

委托单位：安徽力普拉斯电源技术有限公司

检测类别：其他

山东森泽检验检测技术有限公司

(检验检测专用章)

2023年10月28日

说　明

1. 报告无本公司检验检测专用章及CMA章无效。
2. 报告内容需填写齐全，无本公司授权签字人的签字无效。
3. 报告需填写清楚，涂改无效。
4. 检测委托方如对检测报告有异议,须于收到本检测报告之日起十五日内向我公司提出,逾期不予受理。
5. 测试条件和工况变化大的样品、无法保存复现的样品，本公司仅对本次所采集样品的检测数据负责。
6. 由委托单位自行采集的样品,本公司仅对送检样品检测数据负责，不对样品来源负责。
7. 本报告未经同意不得用于广告宣传。
8. 未经本公司书面同意,不得复制（全文复制除外）本报告。

名 称：山东森泽检验检测技术有限公司　　电　话：0537-3206537
地 址：济宁高新区诗仙路6号　　电　话：19153726537
邮 编：272000　　E-mail：jnszhb@163.com

191512340428

山东森泽检验检测技术有限公司

检 测 报 告

一、检测基本信息表

受检单位	安徽力普拉斯电源技术有限公司		受检地址	濉溪县濉溪经济开发区玉兰西路9号	
样品状态	固态		样品来源	采样	
样品类别	检测项目	检测分析方法	检测依据	检出限	仪器名称
有组织废气	铅	火焰原子吸收分光光度法	HJ 685-2014	1.0×10^{-2} mg/m^3	自动烟尘烟气测试仪（SZ-YQ-301）原子吸收分光光度计（SZ-YQ-105）
以下空白					
备注	/				

编制：郭媛媛　　审核：[illegible]　　山东森泽检验检测技术有限公司

授权签字人：潘登　　签发日期：2023.10.28　　(检验检测专用章)

山东森泽检验检测技术有限公司 检验检测专用章 3708943043288

山东森泽检验检测技术有限公司

检 测 报 告

二、检测结果

表 1.1 有组织废气检测结果

测点名称	DA002一车间铅粉		烟道直径(m)	1.20
排气筒高度(m)	20		处理设施	袋式除尘器
采样日期	2023.10.23		完成日期	2023.10.27
检测项目	样品编号	标干流量(m^3/h)	排放浓度(mg/m^3)	排放速率(kg/h)
铅	FQ1101-01	15586	0.124	1.9×10^{-3}
标准限值	/	/	0.5	/
标准依据	《铸造行业大气污染物排放限值 2级》（HJ 685-2014）			
备注	仅提供数据，不作评价。			

表 1.2 有组织废气检测结果

测点名称	DA006三车间组装		烟道直径(m)	1.20
排气筒高度(m)	20		处理设施	滤筒式除尘器
采样日期	2023.10.23		完成日期	2023.10.27
检测项目	样品编号	标干流量(m^3/h)	排放浓度(mg/m^3)	排放速率(kg/h)
铅	FQ2101-01	18722	0.118	2.2×10^{-3}
标准限值	/	/	0.5	/
标准依据	《铸造行业大气污染物排放限值 2级》（HJ 685-2014）			
备注	仅提供数据，不作评价。			

表 1.3 有组织废气检测结果

测点名称	DA007七车间组装		烟道直径(m)	1.90
排气筒高度(m)	20		处理设施	袋式除尘器
采样日期	2023.10.23		完成日期	2023.10.27
检测项目	样品编号	标干流量(m^3/h)	排放浓度(mg/m^3)	排放速率(kg/h)
铅	FQ3101-01	27543	0.120	3.3×10^{-3}
标准限值	/	/	0.5	/
标准依据	《铸造行业大气污染物排放限值 2级》（HJ 685-2014）			
备注	仅提供数据，不作评价。			

表 1.4 有组织废气检测结果

测点名称	DA008六车间组装		烟道直径(m)	1.10
排气筒高度(m)	20		处理设施	袋式除尘器
采样日期	202310.23		完成日期	2023.10.27
检测项目	样品编号	标干流量(m^3/h)	排放浓度(mg/m^3)	排放速率(kg/h)
铅	FQ4101-01	22837	0.117	2.7×10^{-3}
标准限值	/	/	0.5	/
标准依据	《铸造行业大气污染物排放限值 2级》（HJ 685-2014）			
备注	仅提供数据，不作评价。			

山东森泽检验检测技术有限公司

检 测 报 告

二、检测结果（续）

表 1.5 有组织废气检测结果

测点名称	DA009一车间组装		烟道直径(m)	1.85
排气筒高度(m)	20		处理设施	袋式除尘器
采样日期	2023.10.23		完成日期	2023.10.27
检测项目	样品编号	标干流量(m^3/h)	排放浓度(mg/m^3)	排放速率(kg/h)
铅	FQ5101-01	32136	0.136	4.4×10^{-3}
标准限值	/	/	0.5	/
标准依据	《铸造行业大气污染物排放限值 2级》（HJ 685-2014）			
备注	仅提供数据，不作评价。			

表 1.6 有组织废气检测结果

测点名称	DA034铅烟净化器		烟道直径(m)	1.20
排气筒高度(m)	20		处理设施	铅烟净化器
采样日期	2023.10.23		完成日期	2023.10.27
检测项目	样品编号	标干流量(m^3/h)	排放浓度(mg/m^3)	排放速率(kg/h)
铅	FQ6101-01	14600	0.130	1.9×10^{-3}
标准限值	/	/	0.5	/
标准依据	《铸造行业大气污染物排放限值 2级》（HJ 685-2014）			
备注	仅提供数据，不作评价。			

表 1.7 有组织废气检测结果

测点名称	DA037三车间包板		烟道直径(m)	1.20
排气筒高度(m)	20		处理设施	滤筒式除尘器
采样日期	2023.10.23		完成日期	2023.10.27
检测项目	样品编号	标干流量(m^3/h)	排放浓度(mg/m^3)	排放速率(kg/h)
铅	FQ7101-01	9560	0.144	1.4×10^{-3}
标准限值	/	/	0.5	/
标准依据	《铸造行业大气污染物排放限值 2级》（HJ 685-2014）			
备注	仅提供数据，不作评价。			

表 1.8 有组织废气检测结果

测点名称	DA038三车间辊剪		烟道直径(m)	1.20
排气筒高度(m)	20		处理设施	滤筒式除尘器
采样日期	2023.10.23		完成日期	2023.10.27
检测项目	样品编号	标干流量(m^3/h)	排放浓度(mg/m^3)	排放速率(kg/h)
铅	FQ8101-01	22935	0.133	3.1×10^{-3}
标准限值	/	/	0.5	/
标准依据	《铸造行业大气污染物排放限值 2级》（HJ 685-2014）			
备注	仅提供数据，不作评价。			

山东森泽检验检测技术有限公司

检 测 报 告

二、检测结果（续）

表 1.9 有组织废气检测结果

测点名称	DA039三车间辊剪		烟道直径(m)	1.20
排气筒高度(m)	20		处理设施	袋式除尘器
采样日期	2023.10.23		完成日期	2023.10.27
检测项目	样品编号	标干流量(m^3/h)	排放浓度(mg/m^3)	排放速率(kg/h)
铅	FQ9101-01	54579	0.127	6.9×10^{-3}
标准限值	/	/	0.5	/
标准依据	《铸造行业大气污染物排放限值 2级》（HJ 685-2014）			
备注	仅提供数据，不作评价。			

表 1.10 有组织废气检测结果

测点名称	DA040一车间分刷板		烟道直径(m)	1.20
排气筒高度(m)	20		处理设施	袋式除尘器
采样日期	2023.10.23		完成日期	2023.10.27
检测项目	样品编号	标干流量(m^3/h)	排放浓度(mg/m^3)	排放速率(kg/h)
铅	FQ10101-01	27944	0.159	4.4×10^{-3}
标准限值	/	/	0.5	/
标准依据	《铸造行业大气污染物排放限值 2级》（HJ 685-2014）			
备注	仅提供数据，不作评价。			

表 1.11 有组织废气检测结果

测点名称	DA041一车间分刷板		烟道直径(m)	1.90
排气筒高度(m)	20		处理设施	袋式除尘器
采样日期	2023.10.23		完成日期	2023.10.27
检测项目	样品编号	标干流量(m^3/h)	排放浓度(mg/m^3)	排放速率(kg/h)
铅	FQ11101-01	32165	0.121	3.9×10^{-3}
标准限值	/	/	0.5	/
标准依据	《铸造行业大气污染物排放限值 2级》（HJ 685-2014）			
备注	仅提供数据，不作评价。			

表 1.12 有组织废气检测结果

测点名称	DA042三车间铅粉		烟道直径(m)	1.20
排气筒高度(m)	20		处理设施	袋式除尘器
采样日期	2023.10.23		完成日期	2023.10.27
检测项目	样品编号	标干流量(m^3/h)	排放浓度(mg/m^3)	排放速率(kg/h)
铅	FQ12101-01	24285	0.126	3.1×10^{-3}
标准限值	/	/	0.5	/
标准依据	《铸造行业大气污染物排放限值 2级》（HJ 685-2014）			
备注	仅提供数据，不作评价。			

山东森泽检验检测技术有限公司

检 测 报 告

二、检测结果（续）

表 1.13 有组织废气检测结果

测点名称	一车间铸板DA001出口		烟道直径(m)	1.20
排气筒高度(m)	20		处理设施	铅烟净化器
采样日期	2023.10.23		完成日期	2023.10.25
检测项目	样品编号	标干流量(m^3/h)	排放浓度(mg/m^3)	排放速率(kg/h)
铅	FQ20301-01	13543	0.134	1.8×10^{-3}
标准限值	/	/	0.5	/
标准依据	《铸造行业大气污染物排放限值 2级》（HJ 685-2014）			
备注	仅提供数据，不作评价。			

表 1.14 有组织废气检测结果

测点名称	三车间铸板DA003出口		烟道直径(m)	1.20
排气筒高度(m)	20		处理设施	铅烟净化器
采样日期	2023.10.23		完成日期	2023.10.25
检测项目	样品编号	标干流量(m^3/h)	排放浓度(mg/m^3)	排放速率(kg/h)
铅	FQ21301-01	8859	0.114	1.0×10^{-3}
标准限值	/	/	0.5	/
标准依据	《铸造行业大气污染物排放限值 2级》（HJ 685-2014）			
备注	仅提供数据，不作评价。			

表 1.15 有组织废气检测结果

测点名称	四车间合金DA004出口		烟道直径(m)	1.20
排气筒高度(m)	20		处理设施	铅烟净化器
采样日期	2023.10.23		完成日期	2023.10.25
检测项目	样品编号	标干流量(m^3/h)	排放浓度(mg/m^3)	排放速率(kg/h)
铅	FQ22301-01	34868	0.121	4.2×10^{-3}
标准限值	/	/	0.5	/
标准依据	《铸造行业大气污染物排放限值 2级》（HJ 685-2014）			
备注	仅提供数据，不作评价。			

表 1.16 有组织废气检测结果

测点名称	四车间合金DA005出口		烟道直径(m)	1.40
排气筒高度(m)	20		处理设施	铅烟净化器
采样日期	2023.10.23		完成日期	2023.10.25
检测项目	样品编号	标干流量(m^3/h)	排放浓度(mg/m^3)	排放速率(kg/h)
铅	FQ23301-01	59955	0.111	6.7×10^{-3}
标准限值	/	/	0.5	/
标准依据	《铸造行业大气污染物排放限值 2级》（HJ 685-2014）			
备注	仅提供数据，不作评价。			

山东森泽检验检测技术有限公司

检 测 报 告

二、检测结果（续）

表 1.17 有组织废气检测结果

测点名称	一车间和膏DA028出口		烟道直径(m)	1.0
排气筒高度(m)	20		处理设施	铅烟净化器
采样日期	2023.10.23		完成日期	2023.10.25
检测项目	样品编号	标干流量(m^3/h)	排放浓度(mg/m^3)	排放速率(kg/h)
铅	FQ24301-01	11266	0.169	1.9×10^{-3}
标准限值	/	/	0.5	/
标准依据	《铸造行业大气污染物排放限值 2级》（HJ 685-2014）			
备注	仅提供数据，不作评价。			

表 1.18 有组织废气检测结果

测点名称	三车间涂板DA035出口		烟道直径(m)	1.20
排气筒高度(m)	20		处理设施	铅烟净化器
采样日期	2023.10.23		完成日期	2023.10.25
检测项目	样品编号	标干流量(m^3/h)	排放浓度(mg/m^3)	排放速率(kg/h)
铅	FQ25301-01	11856	0.154	1.8×10^{-3}
标准限值	/	/	0.5	/
标准依据	《铸造行业大气污染物排放限值 2级》（HJ 685-2014）			
备注	仅提供数据，不作评价。			

表 1.19 有组织废气检测结果

测点名称	一车间涂板DA036出口		烟道直径(m)	0.90
排气筒高度(m)	20		处理设施	铅烟净化器
采样日期	2023.10.23		完成日期	2023.10.25
检测项目	样品编号	标干流量(m^3/h)	排放浓度(mg/m^3)	排放速率(kg/h)
铅	FQ26301-01	5740	0.127	7.3×10^{-4}
标准限值	/	/	0.5	/
标准依据	《铸造行业大气污染物排放限值 2级》（HJ 685-2014）			
备注	仅提供数据，不作评价。			

本报告结束，以下空白

森泽检测
SenZeJianCe

正 本

191512340428

检 测 报 告

森泽检测SZ23102300102H-17

项目名称：安徽力普拉斯电源技术有限公司废气、废水检测

委托单位：安徽力普拉斯电源技术有限公司

检测类别：自行监测

山东森泽检验检测技术有限公司

(检验检测专用章)

2023年11月30日

191512340428

山东森泽检验检测技术有限公司

检测报告

一、检测基本信息表

受检单位	安徽力普拉斯电源技术有限公司		受检地址	濉溪县濉溪经济开发区玉兰西路9号	
样品类型	液态、固态		样品来源	采样	
样品类别	检测项目	检测分析方法	检测依据	检出限	仪器名称
废水	pH	水质 pH值的测定 电极法	HJ 1147-2020	/	便携式PH计 SZ-YQ-22b
废水	铅	水质 铜、锌、铅、镉的测定 原子吸收分光光度法	HJ 7475-1987	0.03mg/L	原子吸收分光光度计SZ-YQ-105
废水	总磷	水质 总磷的测定 钼酸铵分光光度法	GB/T 11893-1989	0.01 mg/L	可见分光光度计 SZ-YQ-109
废水	总氮	水质 总氮的测定 碱性过硫酸钾消解紫外分光光度法	HJ 636-2012	0.05 mg/L	紫外可见分光光度计SZ-YQ-080
有组织废气	铅及其化合物	固定污染源废气 铅的测定 火焰原子吸收分光光度法	HJ 685-2014	0.01mg/m^3	自动烟尘烟气测试仪SZ-YQ-301 火焰原子吸收分光光度计 SZ-YQ-105
结果及评价	不予评价。 山东森泽检验检测技术有限公司 (检验检测专用章)				
备注					

编　制：郭媛媛　　审　核：

授权签字人：潘莹　　签发日期：2023.11.30

山东森泽检验检测技术有限公司

检 测 报 告

二、检测结果

表 1.1 有组织废气检测结果

测点名称	一车间铸板排气筒DA001			
排气筒高度（m）	20		烟道直径（m）	1.20
采样日期	2023.11.26		处理设施	铅烟净化器
检测项目	样品编码	标干流量(m^3/h)	排放浓度(mg/m^3)	排放速率(kg/h)
铅及其化合物	FQ1101-01	23202	0.138	3.2×10^{-3}
标准限值	/	/	0.5	/
限值依据	《电池工业污染物排放标准》GB 30484-2013			
备注	/			

表 1.2 有组织废气检测结果

测点名称	一车间铅粉排气筒DA002			
排气筒高度（m）	20		烟道直径（m）	1.20
采样日期	2023.11.22		处理设施	袋式除尘器
检测项目	样品编码	标干流量(m^3/h)	排放浓度(mg/m^3)	排放速率(kg/h)
铅及其化合物	FQ2101-01	14683	0.152	2.2×10^{-3}
标准限值	/	/	0.5	/
限值依据	《电池工业污染物排放标准》GB 30484-2013			
备注	/			

山东森泽检验检测技术有限公司

检 测 报 告

二、检测结果

表 1.3 有组织废气检测结果

测点名称	三车间铸板排气筒DA003			
排气筒高度（m）	20		烟道直径（m）	1.20
采样日期	2023.11.26		处理设施	铅烟净化器
检测项目	样品编码	标干流量(m^3/h)	排放浓度(mg/m^3)	排放速率(kg/h)
铅及其化合物	FQ3101-01	28168	0.161	4.5×10^{-3}
标准限值	/	/	0.5	/
限值依据	《电池工业污染物排放标准》GB 30484-2013			
备注	/			

表 1.4 有组织废气检测结果

测点名称	四车间合金排气筒DA004			
排气筒高度（m）	20		烟道直径（m）	1.20
采样日期	2023.11.26		处理设施	铅烟净化器
检测项目	样品编码	标干流量(m^3/h)	排放浓度(mg/m^3)	排放速率(kg/h)
铅及其化合物	FQ4101-01	35793	0.106	3.8×10^{-3}
标准限值	/	/	0.5	/
限值依据	《电池工业污染物排放标准》GB 30484-2013			
备注	/			

山东森泽检验检测技术有限公司

检 测 报 告

二、检测结果

表 1.5 有组织废气检测结果

测点名称	四车间合金排气筒DA005			
排气筒高度（m）	20		烟道直径（m）	1.40
采样日期	2023.11.26		处理设施	铅烟净化器
检测项目	样品编码	标干流量(m^3/h)	排放浓度(mg/m^3)	排放速率(kg/h)
铅及其化合物	FQ5101-01	57850	0.103	6.0×10^{-3}
标准限值	/	/	0.5	/
限值依据	《电池工业污染物排放标准》GB 30484-2013			
备注	/			

表 1.6 有组织废气检测结果

测点名称	三车间组装排气筒DA006			
排气筒高度（m）	20		烟道直径（m）	1.20
采样日期	2023.11.26		处理设施	滤筒式除尘器
检测项目	样品编码	标干流量(m^3/h)	排放浓度(mg/m^3)	排放速率(kg/h)
铅及其化合物	FQ6101-01	17940	0.161	2.9×10^{-3}
标准限值	/	/	0.5	/
限值依据	《电池工业污染物排放标准》GB 30484-2013			
备注	/			

山东森泽检验检测技术有限公司

检 测 报 告

二、检测结果

表 1.7 有组织废气检测结果

测点名称	七车间组装排气筒DA007			
排气筒高度（m）	20		烟道直径（m）	1.90
采样日期	2023.11.26		处理设施	袋式除尘器
检测项目	样品编码	标干流量(m^3/h)	排放浓度(mg/m^3)	排放速率(kg/h)
铅及其化合物	FQ7101-01	27660	0.140	3.9×10^{-3}
标准限值	/	/	0.5	/
限值依据	《电池工业污染物排放标准》GB 30484-2013			
备注	/			

表 1.8 有组织废气检测结果

测点名称	六车间组装排气筒DA008			
排气筒高度（m）	20		烟道直径（m）	1.10
采样日期	2023.11.26		处理设施	袋式除尘器
检测项目	样品编码	标干流量(m^3/h)	排放浓度(mg/m^3)	排放速率(kg/h)
铅及其化合物	FQ8101-01	23390	0.166	3.9×10^{-3}
标准限值	/	/	0.5	/
限值依据	《电池工业污染物排放标准》GB 30484-2013			
备注	/			

山东森泽检验检测技术有限公司

检 测 报 告

二、检测结果

表 1.9 有组织废气检测结果

测点名称	一车间组装排气筒DA009			
排气筒高度（m）	20		烟道直径（m）	1.85
采样日期	2023.11.26		处理设施	袋式除尘器
检测项目	样品编码	标干流量(m^3/h)	排放浓度(mg/m^3)	排放速率(kg/h)
铅及其化合物	FQ9101-01	33446	0.178	6.0×10^{-3}
标准限值	/	/	0.5	/
限值依据	《电池工业污染物排放标准》GB 30484-2013			
备注	/			

表 1.10 有组织废气检测结果

测点名称	一车间和膏排气筒DA028			
排气筒高度（m）	20		烟道直径（m）	1.00
采样日期	2023.11.22		处理设施	铅烟净化器
检测项目	样品编码	标干流量(m^3/h)	排放浓度(mg/m^3)	排放速率(kg/h)
铅及其化合物	FQ10101-01	13896	0.138	1.9×10^{-3}
标准限值	/	/	0.5	/
限值依据	《电池工业污染物排放标准》GB 30484-2013			
备注	/			

山东森泽检验检测技术有限公司

检 测 报 告

二、检测结果

表 1.11 有组织废气检测结果

测点名称	铅零件房排气筒DA034			
排气筒高度（m）	20		烟道直径（m）	1.20
采样日期	2023.11.26		处理设施	铅烟净化器
检测项目	样品编码	标干流量(m^3/h)	排放浓度(mg/m^3)	排放速率(kg/h)
铅及其化合物	FQ11101-01	15075	0.139	2.1×10^{-3}
标准限值	/	/	0.5	/
限值依据	《电池工业污染物排放标准》GB 30484-2013			
备注	/			

表 1.12 有组织废气检测结果

测点名称	三车间涂板排气筒DA035			
排气筒高度（m）	20		烟道直径（m）	1.20
采样日期	2023.11.26		处理设施	铅烟净化器
检测项目	样品编码	标干流量(m^3/h)	排放浓度(mg/m^3)	排放速率(kg/h)
铅及其化合物	FQ12101-01	23112	0.147	3.4×10^{-3}
标准限值	/	/	0.5	/
限值依据	《电池工业污染物排放标准》GB 30484-2013			
备注	/			

山东森泽检验检测技术有限公司

检 测 报 告

二、检测结果

表 1.13 有组织废气检测结果

测点名称	一车间涂板排气筒DA036			
排气筒高度（m）	20		烟道直径（m）	0.90
采样日期	2023.11.22		处理设施	铅烟净化器
检测项目	样品编码	标干流量(m^3/h)	排放浓度(mg/m^3)	排放速率(kg/h)
铅及其化合物	FQ13101-01	6135	0.129	7.9×10^{-4}
标准限值	/	/	0.5	/
限值依据	《电池工业污染物排放标准》GB 30484-2013			
备注	/			

表 1.14 有组织废气检测结果

测点名称	三车间包板排气筒DA037			
排气筒高度（m）	20		烟道直径（m）	1.20
采样日期	2023.11.26		处理设施	滤筒式除尘器
检测项目	样品编码	标干流量(m^3/h)	排放浓度(mg/m^3)	排放速率(kg/h)
铅及其化合物	FQ14101-01	10336	0.139	1.4×10^{-3}
标准限值	/	/	0.5	/
限值依据	《电池工业污染物排放标准》GB 30484-2013			
备注	/			

山东森泽检验检测技术有限公司

检 测 报 告

二、检测结果

表 1.15 有组织废气检测结果

测点名称	三车间辊剪排气筒DA038			
排气筒高度（m）	20		烟道直径（m）	1.20
采样日期	2023.11.26		处理设施	滤筒式除尘器
检测项目	样品编码	标干流量(m^3/h)	排放浓度(mg/m^3)	排放速率(kg/h)
铅及其化合物	FQ15101-01	22406	0.155	3.5×10^{-3}
标准限值	/	/	0.5	/
限值依据	《电池工业污染物排放标准》GB 30484-2013			
备注	/			

表 1.16 有组织废气检测结果

测点名称	三车间辊剪排气筒DA039			
排气筒高度（m）	20		烟道直径（m）	1.20
采样日期	2023.11.26		处理设施	袋式除尘器
检测项目	样品编码	标干流量(m^3/h)	排放浓度(mg/m^3)	排放速率(kg/h)
铅及其化合物	FQ16101-01	54390	0.108	5.9×10^{-3}
标准限值	/	/	0.5	/
限值依据	《电池工业污染物排放标准》GB 30484-2013			
备注	/			

山东森泽检验检测技术有限公司

检 测 报 告

二、检测结果

表 1.17 有组织废气检测结果

测点名称	一车间分刷板排气筒DA040			
排气筒高度（m）	20		烟道直径（m）	1.20
采样日期	2023.11.22		处理设施	滤筒式除尘器
检测项目	样品编码	标干流量(m^3/h)	排放浓度(mg/m^3)	排放速率(kg/h)
铅及其化合物	FQ17101-01	27712	0.137	3.8×10^{-3}
标准限值	/	/	0.5	/
限值依据	《电池工业污染物排放标准》GB 30484-2013			
备注	/			

表 1.18 有组织废气检测结果

测点名称	一车间分刷板排气筒DA041			
排气筒高度（m）	20		烟道直径（m）	1.90
采样日期	2023.11.26		处理设施	袋式除尘器
检测项目	样品编码	标干流量(m^3/h)	排放浓度(mg/m^3)	排放速率(kg/h)
铅及其化合物	FQ18101-01	30694	0.131	4.0×10^{-3}
标准限值	/	/	0.5	/
限值依据	《电池工业污染物排放标准》GB 30484-2013			
备注	/			

山东森泽检验检测技术有限公司

检 测 报 告

二、检测结果

表 1.19 有组织废气检测结果

测点名称	三车间铅粉排气筒DA042			
排气筒高度（m）	20		烟道直径（m）	1.20
采样日期	2023.11.26		处理设施	袋式除尘器
检测项目	样品编码	标干流量(m^3/h)	排放浓度(mg/m^3)	排放速率(kg/h)
铅及其化合物	FQ19101-01	23750	0.125	3.0×10^{-3}
标准限值	/	/	0.5	/
限值依据	《电池工业污染物排放标准》GB 30484-2013			
备注	/			

本页以下空白

山东森泽检验检测技术有限公司

检 测 报 告

二、检测结果（续）

表 2.1 废水检测结果

采样点位	废水总排口	采样日期	2023.11.22	
样品状态	微黄略浑液体	样品类别	废水	
检测项目	样品编号	单位	检测结果	限值
pH值	/	无量纲	7.3（18.8℃）	6-9
	/	无量纲	7.2（19.2℃）	
	/	无量纲	7.1（19.5℃）	
	/	无量纲	7.2（18.0℃）	
总磷	FS1101-03	mg/L	0.15	2.0
	FS1102-03	mg/L	0.12	
	FS1103-03	mg/L	0.12	
	FS1104-03	mg/L	0.16	
总氮	FS1101-02	mg/L	4.09	40
	FS1102-02	mg/L	4.15	
	FS1103-02	mg/L	4.11	
	FS1104-02	mg/L	4.14	
总铅	FS1101-04	mg/L	0.240	0.5
	FS1102-04	mg/L	0.200	
	FS1103-04	mg/L	0.269	
	FS1104-04	mg/L	0.270	
标准依据	《电池工业污染物排放标准》GB 30484-2013			

……本报告结束，以下空白。……

说　明

1. 报告无CMA标志、报告编号以及本单位检验检测专用章、骑缝章无效。
2. 报告无本公司授权签字人签字无效。
3. 自送样品的委托检测，本公司仅对送检样品负责，不对样品来源负责。
4. 对不可复现、复检和不可重复性试验的项目（参数），结果仅对采样（或检测）时所代表的时间和空间负责。
5. 对检测报告(结果)如有异议，请于收到报告之日起十五个工作日内以书面形式向本公司提出，逾期视为自动放弃申诉的权利。
6. 本单位保证检测的客观公正性，对委托单位的商业信息、技术文件、检测报告等商业秘密履行保密义务。
7. 未经本机构批准，不得复制（全文复制除外）报告或证书。

名 称：山东森泽检验检测技术有限公司　电　话：0537-3206537
地 址：济宁高新区诗仙路6号　　E-mail：jnszhb@163.com
邮 编：272000

森泽检测
SenZeJianCe

正 本

191512340428

检 测 报 告

森泽检测SZ23102300102H-18

项目名称：安徽力普拉斯电源技术有限公司废气检测

委托单位：安徽力普拉斯电源技术有限公司

检测类别：自行监测

山东森泽检验检测技术有限公司

(检验检测专用章)

2023年12月18日

191512340428

山东森泽检验检测技术有限公司

检 测 报 告

一、检测基本信息表

受检单位	安徽力普拉斯电源技术有限公司		受检地址	濉溪县濉溪经济开发区玉兰西路9号	
样品类型	固态		样品来源	采样	
样品类别	检测项目	检测分析方法	检测依据	检出限	仪器名称
有组织废气	铅及其化合物	固定污染源废气 铅的测定 火焰原子吸收分光光度法	HJ 685-2014	0.01mg/m³	自动烟尘烟气测试仪SZ-YQ-301 火焰原子吸收分光光度计 SZ-YQ-105
以下空白					
结果及评价	不予评价。 山东森泽检验检测技术有限公司 (检验检测专用章)				
备注					

编　制：郭媛媛　　审　核：

授权签字人：潘莹　　签发日期：2023.12.18

山东森泽检验检测技术有限公司

检 测 报 告

二、检测结果

表 1.1 有组织废气检测结果

测点名称	一车间铸板排气筒DA001			
排气筒高度（m）	20		烟道直径（m）	1.20
采样日期	2023.12.05		处理设施	铅烟净化器
检测项目	样品编码	标干流量(m^3/h)	排放浓度(mg/m^3)	排放速率(kg/h)
铅及其化合物	FQ1101-01	23747	0.137	3.3×10^{-3}
标准限值	/	/	0.5	/
限值依据	《电池工业污染物排放标准》GB 30484-2013			
备注	/			

表 1.2 有组织废气检测结果

测点名称	一车间铅粉排气筒DA002			
排气筒高度（m）	20		烟道直径（m）	1.20
采样日期	2023.12.04		处理设施	袋式除尘器
检测项目	样品编码	标干流量(m^3/h)	排放浓度(mg/m^3)	排放速率(kg/h)
铅及其化合物	FQ2101-01	15089	0.131	2.0×10^{-3}
标准限值	/	/	0.5	/
限值依据	《电池工业污染物排放标准》GB 30484-2013			
备注	/			

山东森泽检验检测技术有限公司

检 测 报 告

二、检测结果（续）

表 1.3 有组织废气检测结果

测点名称	三车间铸板排气筒DA003			
排气筒高度（m）	20		烟道直径（m）	1.20
采样日期	2023.12.04		处理设施	铅烟净化器
检测项目	样品编码	标干流量(m^3/h)	排放浓度(mg/m^3)	排放速率(kg/h)
铅及其化合物	FQ3101-01	28776	0.174	5.0×10^{-3}
标准限值	/	/	0.5	/
限值依据	《电池工业污染物排放标准》GB 30484-2013			
备注	/			

表 1.4 有组织废气检测结果

测点名称	四车间合金排气筒DA004			
排气筒高度（m）	20		烟道直径（m）	1.20
采样日期	2023.12.04		处理设施	铅烟净化器
检测项目	样品编码	标干流量(m^3/h)	排放浓度(mg/m^3)	排放速率(kg/h)
铅及其化合物	FQ4101-01	36430	0.138	5.0×10^{-3}
标准限值	/	/	0.5	/
限值依据	《电池工业污染物排放标准》GB 30484-2013			
备注	/			

山东森泽检验检测技术有限公司

检 测 报 告

二、检测结果（续）

表 1.5 有组织废气检测结果

测点名称	四车间合金排气筒DA005			
排气筒高度（m）	20		烟道直径（m）	1.40
采样日期	2023.12.04		处理设施	铅烟净化器
检测项目	样品编码	标干流量(m^3/h)	排放浓度(mg/m^3)	排放速率(kg/h)
铅及其化合物	FQ5101-01	59263	0.128	7.6×10^{-3}
标准限值	/	/	0.5	/
限值依据	《电池工业污染物排放标准》GB 30484-2013			
备注	/			

表 1.6 有组织废气检测结果

测点名称	三车间组装排气筒DA006			
排气筒高度（m）	20		烟道直径（m）	1.20
采样日期	2023.12.05		处理设施	滤筒式除尘器
检测项目	样品编码	标干流量(m^3/h)	排放浓度(mg/m^3)	排放速率(kg/h)
铅及其化合物	FQ6101-01	18647	0.135	2.5×10^{-3}
标准限值	/	/	0.5	/
限值依据	《电池工业污染物排放标准》GB 30484-2013			
备注	/			

山东森泽检验检测技术有限公司

检 测 报 告

二、检测结果（续）

表 1.7 有组织废气检测结果

测点名称	七车间组装排气筒DA007			
排气筒高度（m）	20		烟道直径（m）	1.90
采样日期	2023.12.04		处理设施	袋式除尘器
检测项目	样品编码	标干流量(m^3/h)	排放浓度(mg/m^3)	排放速率(kg/h)
铅及其化合物	FQ7101-01	29319	0.126	3.7×10^{-3}
标准限值	/	/	0.5	/
限值依据	《电池工业污染物排放标准》GB 30484-2013			
备注	/			

表 1.8 有组织废气检测结果

测点名称	六车间组装排气筒DA008			
排气筒高度（m）	20		烟道直径（m）	1.10
采样日期	2023.12.04		处理设施	袋式除尘器
检测项目	样品编码	标干流量(m^3/h)	排放浓度(mg/m^3)	排放速率(kg/h)
铅及其化合物	FQ8101-01	24066	0.174	4.2×10^{-3}
标准限值	/	/	0.5	/
限值依据	《电池工业污染物排放标准》GB 30484-2013			
备注	/			

山东森泽检验检测技术有限公司

检 测 报 告

二、检测结果（续）

表 1.9 有组织废气检测结果

测点名称	一车间组装排气筒DA009			
排气筒高度（m）	20		烟道直径（m）	1.85
采样日期	2023.12.04		处理设施	袋式除尘器
检测项目	样品编码	标干流量(m^3/h)	排放浓度(mg/m^3)	排放速率(kg/h)
铅及其化合物	FQ9101-01	35992	0.121	4.4×10^{-3}
标准限值	/	/	0.5	/
限值依据	《电池工业污染物排放标准》GB 30484-2013			
备注	/			

表 1.10 有组织废气检测结果

测点名称	一车间和膏排气筒DA028			
排气筒高度（m）	20		烟道直径（m）	1.00
采样日期	2023.12.04		处理设施	铅烟净化器
检测项目	样品编码	标干流量(m^3/h)	排放浓度(mg/m^3)	排放速率(kg/h)
铅及其化合物	FQ10101-01	14320	0.152	2.2×10^{-3}
标准限值	/	/	0.5	/
限值依据	《电池工业污染物排放标准》GB 30484-2013			
备注	/			

山东森泽检验检测技术有限公司

检 测 报 告

二、检测结果（续）

表 1.11 有组织废气检测结果

测点名称	铅零件房排气筒DA034			
排气筒高度（m）	20		烟道直径（m）	1.20
采样日期	2023.12.04		处理设施	铅烟净化器
检测项目	样品编码	标干流量(m^3/h)	排放浓度(mg/m^3)	排放速率(kg/h)
铅及其化合物	FQ11101-01	16101	0.125	2.0×10^{-3}
标准限值	/	/	0.5	/
限值依据	《电池工业污染物排放标准》GB 30484-2013			
备注	/			

表 1.12 有组织废气检测结果

测点名称	三车间涂板排气筒DA035			
排气筒高度（m）	20		烟道直径（m）	1.20
采样日期	2023.12.04		处理设施	铅烟净化器
检测项目	样品编码	标干流量(m^3/h)	排放浓度(mg/m^3)	排放速率(kg/h)
铅及其化合物	FQ12101-01	23757	0.143	3.4×10^{-3}
标准限值	/	/	0.5	/
限值依据	《电池工业污染物排放标准》GB 30484-2013			
备注	/			

山东森泽检验检测技术有限公司

检 测 报 告

二、检测结果（续）

表 1.13 有组织废气检测结果

测点名称	一车间涂板排气筒DA036			
排气筒高度（m）	20		烟道直径（m）	0.90
采样日期	2023.12.04		处理设施	铅烟净化器
检测项目	样品编码	标干流量(m^3/h)	排放浓度(mg/m^3)	排放速率(kg/h)
铅及其化合物	FQ13101-01	6474	0.142	9.2×10^{-4}
标准限值	/	/	0.5	/
限值依据	《电池工业污染物排放标准》GB 30484-2013			
备注	/			

表 1.14 有组织废气检测结果

测点名称	三车间包板排气筒DA037			
排气筒高度（m）	20		烟道直径（m）	1.20
采样日期	2023.12.05		处理设施	滤筒式除尘器
检测项目	样品编码	标干流量(m^3/h)	排放浓度(mg/m^3)	排放速率(kg/h)
铅及其化合物	FQ14101-01	10974	0.132	1.4×10^{-3}
标准限值	/	/	0.5	/
限值依据	《电池工业污染物排放标准》GB 30484-2013			
备注	/			

山东森泽检验检测技术有限公司

检 测 报 告

二、检测结果（续）

表 1.15 有组织废气检测结果

测点名称	三车间辊剪排气筒DA038			
排气筒高度（m）	20		烟道直径（m）	1.20
采样日期	2023.12.05		处理设施	滤筒式除尘器
检测项目	样品编码	标干流量(m^3/h)	排放浓度(mg/m^3)	排放速率(kg/h)
铅及其化合物	FQ15101-01	23241	0.138	3.2×10^{-3}
标准限值	/	/	0.5	/
限值依据	《电池工业污染物排放标准》GB 30484-2013			
备注	/			

表 1.16 有组织废气检测结果

测点名称	三车间辊剪排气筒DA039			
排气筒高度（m）	20		烟道直径（m）	1.20
采样日期	2023.12.04		处理设施	袋式除尘器
检测项目	样品编码	标干流量(m^3/h)	排放浓度(mg/m^3)	排放速率(kg/h)
铅及其化合物	FQ16101-01	54853	0.102	5.6×10^{-3}
标准限值	/	/	0.5	/
限值依据	《电池工业污染物排放标准》GB 30484-2013			
备注	/			

山东森泽检验检测技术有限公司

检 测 报 告

二、检测结果（续）

表 1.17 有组织废气检测结果

测点名称	一车间分刷板排气筒DA040			
排气筒高度（m）	20		烟道直径（m）	1.20
采样日期	2023.12.04		处理设施	滤筒式除尘器
检测项目	样品编码	标干流量(m^3/h)	排放浓度(mg/m^3)	排放速率(kg/h)
铅及其化合物	FQ17101-01	28316	0.156	4.4×10^{-3}
标准限值	/	/	0.5	/
限值依据	《电池工业污染物排放标准》GB 30484-2013			
备注	/			

表 1.18 有组织废气检测结果

测点名称	一车间分刷板排气筒DA041			
排气筒高度（m）	20		烟道直径（m）	1.90
采样日期	2023.12.04		处理设施	袋式除尘器
检测项目	样品编码	标干流量(m^3/h)	排放浓度(mg/m^3)	排放速率(kg/h)
铅及其化合物	FQ18101-01	32341	0.140	4.5×10^{-3}
标准限值	/	/	0.5	/
限值依据	《电池工业污染物排放标准》GB 30484-2013			
备注	/			

山东森泽检验检测技术有限公司

检 测 报 告

二、检测结果（续）

表 1.19 有组织废气检测结果

测点名称	三车间铅粉排气筒DA042			
排气筒高度（m）	20		烟道直径（m）	1.20
采样日期	2023.12.04		处理设施	袋式除尘器
检测项目	样品编码	标干流量(m^3/h)	排放浓度(mg/m^3)	排放速率(kg/h)
铅及其化合物	FQ19101-01	24691	0.124	3.1×10^{-3}
标准限值	/	/	0.5	/
限值依据	《电池工业污染物排放标准》GB 30484-2013			
备注	/			

表 1.20 有组织废气检测结果

测点名称	一车间和膏进口DA028			
排气筒高度（m）	/		烟道直径（m）	1.00
采样日期	2023.12.04		处理设施	/
检测项目	样品编码	标干流量(m^3/h)	排放浓度(mg/m^3)	排放速率(kg/h)
铅及其化合物	FQ20101-01	13776	0.149	2.1×10^{-3}
标准限值	/	/	0.5	/
限值依据	《电池工业污染物排放标准》GB 30484-2013			
备注	/			

山东森泽检验检测技术有限公司

检 测 报 告

二、检测结果（续）

表 1.21 有组织废气检测结果

测点名称	一车间分刷板进口DA041			
排气筒高度（m）	/		烟道直径（m）	1.90
采样日期	2023.12.04		处理设施	/
检测项目	样品编码	标干流量(m^3/h)	排放浓度(mg/m^3)	排放速率(kg/h)
铅及其化合物	FQ21101-01	29161	0.137	4.0×10^{-3}
标准限值	/	/	0.5	/
限值依据	《电池工业污染物排放标准》GB 30484-2013			
备注	/			

……本报告结束，以下空白。……

说　明

1. 报告无CMA标志、报告编号以及本单位检验检测专用章、骑缝章无效。
2. 报告无本公司授权签字人签字无效。
3. 自送样品的委托检测，本公司仅对送检样品负责，不对样品来源负责。
4. 对不可复现、复检和不可重复性试验的项目（参数），结果仅对采样（或检测）时所代表的时间和空间负责。
5. 对检测报告(结果)如有异议，请于收到报告之日起十五个工作日内以书面形式向本公司提出，逾期视为自动放弃申诉的权利。
6. 本单位保证检测的客观公正性，对委托单位的商业信息、技术文件、检测报告等商业秘密履行保密义务。
7. 未经本机构批准，不得复制（全文复制除外）报告或证书。

名 称：山东森泽检验检测技术有限公司　电　话：0537-3206537

地 址：济宁高新区诗仙路6号　　E-mail：jnszhb@163.com

邮 编：272000

森泽检测
SenZeJianCe

正 本

191512340428

检 测 报 告

森泽检测SZ23102300102H-22

项目名称：安徽力普拉斯电源技术有限公司废气监测

委托单位：安徽力普拉斯电源技术有限公司

检测类别：自行监测

山东森泽检验检测技术有限公司

(检验检测专用章)

2023年12月30日

191512340428

山东森泽检验检测技术有限公司

检 测 报 告

一、检测基本信息表

受检单位	安徽力普拉斯电源技术有限公司		受检地址	濉溪县濉溪经济开发区玉兰西路9号	
样品类型	气态		样品来源	采样	
样品类别	检测项目	检测分析方法	检测依据	检出限	仪器名称
有组织废气	硫酸雾	离子色谱法	HJ 544-2016	0.2mg/m^3	离子色谱仪 SZ-YQ-102
以下空白					
结果及评价	不予评价。 山东森泽检验检测技术有限公司 （检验检测专用章）				
备注					

编　　制：张红茜　　审　　核：

授权签字人：潘莹　　签发日期：2023.12.30

山东森泽检验检测技术有限公司

检 测 报 告

二、检测结果

表 1.1 有组织废气检测结果

测点名称	DA010二车间加充进口			
排气筒高度（m）	/		烟道直径（m）	1.20
采样日期	2023.12.25		处理设施	/
检测项目	样品编码	标干流量(m^3/h)	排放浓度(mg/m^3)	排放速率(kg/h)
硫酸雾	FQ24101-01	27404	0.98	2.69×10^{-2}
标准限值	/	/	/	/
备注				

表 1.2 有组织废气检测结果

测点名称	DA010二车间加充出口			
排气筒高度（m）	20		烟道直径（m）	1.20
采样日期	2023.12.25		处理设施	酸雾中和塔
检测项目	样品编码	标干流量(m^3/h)	排放浓度(mg/m^3)	排放速率(kg/h)
硫酸雾	FQ1101-01	30363	0.30	9.11×10^{-3}
标准限值	/	/	5	/
限值依据	GB 30484-2013《电池工业污染物排放标准》			

山东森泽检验检测技术有限公司

检 测 报 告

二、检测结果

表 1.3 有组织废气检测结果

测点名称	DA011二车间加充进口			
排气筒高度（m）	/		烟道直径（m）	1.20
采样日期	2023.12.25		处理设施	/
检测项目	样品编码	标干流量(m^3/h)	排放浓度(mg/m^3)	排放速率(kg/h)
硫酸雾	FQ25101-01	11556	1.00	1.16×10^{-2}
标准限值	/	/	/	/
备注				

表 1.4 有组织废气检测结果

测点名称	DA011二车间加充出口			
排气筒高度（m）	20		烟道直径（m）	1.20
采样日期	2023.12.25		处理设施	酸雾中和塔
检测项目	样品编码	标干流量(m^3/h)	排放浓度(mg/m^3)	排放速率(kg/h)
硫酸雾	FQ2101-01	12250	0.41	5.02×10^{-3}
标准限值	/	/	5	/
限值依据	GB 30484-2013《电池工业污染物排放标准》			

山东森泽检验检测技术有限公司

检 测 报 告

二、检测结果

表 1.5 有组织废气检测结果

测点名称	DA012二车间加充进口			
排气筒高度（m）	/		烟道直径（m）	1.20
采样日期	2023.12.25		处理设施	/
检测项目	样品编码	标干流量(m^3/h)	排放浓度(mg/m^3)	排放速率(kg/h)
硫酸雾	FQ26101-01	29320	0.86	2.52×10^{-2}
标准限值	/	/	/	/
备注				

表 1.6 有组织废气检测结果

测点名称	DA012二车间加充出口			
排气筒高度（m）	20		烟道直径（m）	1.20
采样日期	2023.12.25		处理设施	酸雾中和塔
检测项目	样品编码	标干流量(m^3/h)	排放浓度(mg/m^3)	排放速率(kg/h)
硫酸雾	FQ3101-01	32123	0.39	1.25×10^{-2}
标准限值	/	/	5	/
限值依据	GB 30484-2013《电池工业污染物排放标准》			

山东森泽检验检测技术有限公司

检 测 报 告

二、检测结果

表 1.7 有组织废气检测结果

测点名称	DA013二车间加充出口			
排气筒高度（m）	20		烟道直径（m）	1.00
采样日期	2023.12.25		处理设施	酸雾中和塔
检测项目	样品编码	标干流量(m^3/h)	排放浓度(mg/m^3)	排放速率(kg/h)
硫酸雾	FQ4101-01	41118	0.35	1.44×10^{-2}
标准限值	/	/	5	/
限值依据	GB 30484-2013《电池工业污染物排放标准》			

表 1.8 有组织废气检测结果

测点名称	DA014二车间加充进口			
排气筒高度（m）	/		烟道直径（m）	1.00
采样日期	2023.12.25		处理设施	/
检测项目	样品编码	标干流量(m^3/h)	排放浓度(mg/m^3)	排放速率(kg/h)
硫酸雾	FQ27101-01	27952	0.96	2.68×10^{-3}
标准限值	/	/	/	/
备注				

山东森泽检验检测技术有限公司

检 测 报 告

二、检测结果

表 1.9 有组织废气检测结果

测点名称	DA014二车间加充出口			
排气筒高度（m）	20		烟道直径（m）	1.00
采样日期	2023.12.25		处理设施	酸雾中和塔
检测项目	样品编码	标干流量(m^3/h)	排放浓度(mg/m^3)	排放速率(kg/h)
硫酸雾	FQ5101-01	29830	0.41	1.22×10^{-2}
标准限值	/	/	5	/
限值依据	GB 30484-2013《电池工业污染物排放标准》			

表 1.10 有组织废气检测结果

测点名称	DA015二车间加充出口			
排气筒高度（m）	20		烟道直径（m）	1.00
采样日期	2023.12.25		处理设施	酸雾中和塔
检测项目	样品编码	标干流量(m^3/h)	排放浓度(mg/m^3)	排放速率(kg/h)
硫酸雾	FQ60101-01	25360	0.39	9.89×10^{-3}
标准限值	/	/	5	/
限值依据	GB 30484-2013《电池工业污染物排放标准》			

山东森泽检验检测技术有限公司

检 测 报 告

二、检测结果

表 1.11 有组织废气检测结果

测点名称	DA016二车间加充进口			
排气筒高度（m）	/		烟道直径（m）	1.80
采样日期	2023.12.25		处理设施	/
检测项目	样品编码	标干流量(m^3/h)	排放浓度(mg/m^3)	排放速率(kg/h)
硫酸雾	FQ28101-01	24424	0.99	2.42×10^{-2}
标准限值	/	/	/	/
备注				

表 1.12 有组织废气检测结果

测点名称	DA016二车间加充出口			
排气筒高度（m）	20		烟道直径（m）	1.80
采样日期	2023.12.25		处理设施	酸雾中和塔
检测项目	样品编码	标干流量(m^3/h)	排放浓度(mg/m^3)	排放速率(kg/h)
硫酸雾	FQ7101-01	27742	0.41	1.14×10^{-2}
标准限值	/	/	5	/
限值依据	GB 30484-2013《电池工业污染物排放标准》			

山东森泽检验检测技术有限公司

检 测 报 告

二、检测结果

表 1.13 有组织废气检测结果

测点名称	DA017三车间加充进口			
排气筒高度（m）	/		烟道直径（m）	1.20
采样日期	2023.12.25		处理设施	/
检测项目	样品编码	标干流量(m^3/h)	排放浓度(mg/m^3)	排放速率(kg/h)
硫酸雾	FQ29101-01	20612	0.90	1.86×10^{-2}
标准限值	/	/	/	/
备注				

表 1.14 有组织废气检测结果

测点名称	DA017三车间加充出口			
排气筒高度（m）	20		烟道直径（m）	1.20
采样日期	2023.12.25		处理设施	酸雾中和塔
检测项目	样品编码	标干流量(m^3/h)	排放浓度(mg/m^3)	排放速率(kg/h)
硫酸雾	FQ8101-01	22832	0.30	6.85×10^{-3}
标准限值	/	/	5	/
限值依据	GB 30484-2013《电池工业污染物排放标准》			

山东森泽检验检测技术有限公司

检 测 报 告

二、检测结果

表 1.15 有组织废气检测结果

测点名称	DA018三车间加充进口			
排气筒高度（m）	/		烟道直径（m）	1.00
采样日期	2023.12.25		处理设施	/
检测项目	样品编码	标干流量(m^3/h)	排放浓度(mg/m^3)	排放速率(kg/h)
硫酸雾	FQ30101-01	38915	0.84	3.27×10^{-2}
标准限值	/	/	/	/
备注				

表 1.16 有组织废气检测结果

测点名称	DA018三车间加充出口			
排气筒高度（m）	20		烟道直径（m）	1.20
采样日期	2023.12.25		处理设施	酸雾中和塔
检测项目	样品编码	标干流量(m^3/h)	排放浓度(mg/m^3)	排放速率(kg/h)
硫酸雾	FQ9101-01	41322	0.40	1.65×10^{-2}
标准限值	/	/	5	/
限值依据	GB 30484-2013《电池工业污染物排放标准》			

山东森泽检验检测技术有限公司

检 测 报 告

二、检测结果

表 1.17 有组织废气检测结果

测点名称	DA019三车间加充进口			
排气筒高度（m）	/		烟道直径（m）	1.00
采样日期	2023.12.25		处理设施	/
检测项目	样品编码	标干流量(m^3/h)	排放浓度(mg/m^3)	排放速率(kg/h)
硫酸雾	FQ31101-01	25936	0.83	2.15×10^{-2}
标准限值	/	/	/	/
备注				

表 1.18 有组织废气检测结果

测点名称	DA019三车间加充出口			
排气筒高度（m）	20		烟道直径（m）	1.00
采样日期	2023.12.25		处理设施	酸雾中和塔
检测项目	样品编码	标干流量(m^3/h)	排放浓度(mg/m^3)	排放速率(kg/h)
硫酸雾	FQ10101-01	26788	0.37	9.91×10^{-3}
标准限值	/	/	5	/
限值依据	GB 30484-2013《电池工业污染物排放标准》			

山东森泽检验检测技术有限公司

检 测 报 告

二、检测结果

表 1.19 有组织废气检测结果

测点名称	DA020三车间加充进口			
排气筒高度（m）	/		烟道直径（m）	1.00
采样日期	2023.12.25		处理设施	/
检测项目	样品编码	标干流量(m^3/h)	排放浓度(mg/m^3)	排放速率(kg/h)
硫酸雾	FQ32101-01	24617	0.94	2.31×10^{-2}
标准限值	/	/	/	/
备注				

表 1.20 有组织废气检测结果

测点名称	DA020三车间加充出口			
排气筒高度（m）	20		烟道直径（m）	1.00
采样日期	2023.12.25		处理设施	酸雾中和塔
检测项目	样品编码	标干流量(m^3/h)	排放浓度(mg/m^3)	排放速率(kg/h)
硫酸雾	FQ11101-01	26229	0.41	1.08×10^{-2}
标准限值	/	/	5	/
限值依据	GB 30484-2013《电池工业污染物排放标准》			

山东森泽检验检测技术有限公司

检 测 报 告

二、检测结果

表 1.21 有组织废气检测结果

测点名称	DA021三车间加充进口			
排气筒高度（m）	/		烟道直径（m）	1.00
采样日期	2023.12.26		处理设施	/
检测项目	样品编码	标干流量(m^3/h)	排放浓度(mg/m^3)	排放速率(kg/h)
硫酸雾	FQ33101-01	31850	0.90	2.87×10^{-2}
标准限值	/	/	/	/
备注				

表 1.22 有组织废气检测结果

测点名称	DA021三车间加充出口			
排气筒高度（m）	20		烟道直径（m）	1.00
采样日期	2023.12.26		处理设施	酸雾中和塔
检测项目	样品编码	标干流量(m^3/h)	排放浓度(mg/m^3)	排放速率(kg/h)
硫酸雾	FQ23101-01	32403	0.39	1.26×10^{-2}
标准限值	/	/	5	/
限值依据	GB 30484-2013《电池工业污染物排放标准》			

山东森泽检验检测技术有限公司

检 测 报 告

二、检测结果

表 1.23 有组织废气检测结果

测点名称	DA022三车间加充进口			
排气筒高度（m）	/		烟道直径（m）	1.00
采样日期	2023.12.26		处理设施	/
检测项目	样品编码	标干流量(m^3/h)	排放浓度(mg/m^3)	排放速率(kg/h)
硫酸雾	FQ34101-01	32734	0.99	3.24×10^{-2}
标准限值	/	/	/	/
备注				

表 1.24 有组织废气检测结果

测点名称	DA022三车间加充出口			
排气筒高度（m）	20		烟道直径（m）	1.00
采样日期	2023.12.26		处理设施	酸雾中和塔
检测项目	样品编码	标干流量(m^3/h)	排放浓度(mg/m^3)	排放速率(kg/h)
硫酸雾	FQ22101-01	33444	0.34	1.14×10^{-2}
标准限值	/	/	5	/
限值依据	GB 30484-2013《电池工业污染物排放标准》			

山东森泽检验检测技术有限公司

检 测 报 告

二、检测结果

表 1.25 有组织废气检测结果

测点名称	DA023三车间加充进口			
排气筒高度（m）	/		烟道直径（m）	1.00
采样日期	2023.12.26		处理设施	/
检测项目	样品编码	标干流量(m^3/h)	排放浓度(mg/m^3)	排放速率(kg/h)
硫酸雾	FQ35101-01	23229	0.91	2.11×10^{-2}
标准限值	/	/	/	/
备注				

表 1.26 有组织废气检测结果

测点名称	DA023三车间加充出口			
排气筒高度（m）	20		烟道直径（m）	1.00
采样日期	2023.12.26		处理设施	酸雾中和塔
检测项目	样品编码	标干流量(m^3/h)	排放浓度(mg/m^3)	排放速率(kg/h)
硫酸雾	FQ21101-01	24149	0.30	7.24×10^{-3}
标准限值	/	/	5	/
限值依据	GB 30484-2013《电池工业污染物排放标准》			

山东森泽检验检测技术有限公司

检 测 报 告

二、检测结果

表 1.27 有组织废气检测结果

测点名称	DA024六车间加充进口			
排气筒高度（m）	/		烟道直径（m）	1.00
采样日期	2023.12.26		处理设施	/
检测项目	样品编码	标干流量(m^3/h)	排放浓度(mg/m^3)	排放速率(kg/h)
硫酸雾	FQ36101-01	23607	0.93	2.20×10^{-2}
标准限值	/	/	/	/
备注				

表 1.28 有组织废气检测结果

测点名称	DA024六车间加充出口			
排气筒高度（m）	20		烟道直径（m）	1.00
采样日期	2023.12.26		处理设施	酸雾中和塔
检测项目	样品编码	标干流量(m^3/h)	排放浓度(mg/m^3)	排放速率(kg/h)
硫酸雾	FQ20101-01	24520	0.41	1.01×10^{-2}
标准限值	/	/	5	/
限值依据	GB 30484-2013《电池工业污染物排放标准》			

山东森泽检验检测技术有限公司

检 测 报 告

二、检测结果

表 1.29 有组织废气检测结果

测点名称	DA025六车间加充进口			
排气筒高度（m）	/		烟道直径（m）	1.20
采样日期	2023.12.26		处理设施	/
检测项目	样品编码	标干流量(m^3/h)	排放浓度(mg/m^3)	排放速率(kg/h)
硫酸雾	FQ37101-01	24867	1.00	2.49×10^{-2}
标准限值	/	/	/	/
备注				

表 1.30 有组织废气检测结果

测点名称	DA025六车间加充出口			
排气筒高度（m）	20		烟道直径（m）	1.20
采样日期	2023.12.26		处理设施	酸雾中和塔
检测项目	样品编码	标干流量(m^3/h)	排放浓度(mg/m^3)	排放速率(kg/h)
硫酸雾	FQ18101-01	26200	0.29	7.60×10^{-3}
标准限值	/	/	5	/
限值依据	GB 30484-2013《电池工业污染物排放标准》			

山东森泽检验检测技术有限公司

检 测 报 告

二、检测结果

表 1.31 有组织废气检测结果

测点名称	DA026六车间加充进口			
排气筒高度（m）	/		烟道直径（m）	1.20
采样日期	2023.12.26		处理设施	/
检测项目	样品编码	标干流量(m^3/h)	排放浓度(mg/m^3)	排放速率(kg/h)
硫酸雾	FQ38101-01	47005	0.77	3.62×10^{-2}
标准限值	/	/	/	/
备注				

表 1.32 有组织废气检测结果

测点名称	DA026六车间加充出口			
排气筒高度（m）	20		烟道直径（m）	1.20
采样日期	2023.12.26		处理设施	酸雾中和塔
检测项目	样品编码	标干流量(m^3/h)	排放浓度(mg/m^3)	排放速率(kg/h)
硫酸雾	FQ17101-01	48150	0.37	1.78×10^{-2}
标准限值	/	/	5	/
限值依据	GB 30484-2013《电池工业污染物排放标准》			

山东森泽检验检测技术有限公司

检 测 报 告

二、检测结果

表 1.33 有组织废气检测结果

测点名称	DA027六车间加充进口			
排气筒高度（m）	/		烟道直径（m）	1.08
采样日期	2023.12.26		处理设施	/
检测项目	样品编码	标干流量(m^3/h)	排放浓度(mg/m^3)	排放速率(kg/h)
硫酸雾	FQ39101-01	39337	0.87	3.42×10^{-2}
标准限值	/	/	/	/
备注				

表 1.34 有组织废气检测结果

测点名称	DA027六车间加充出口			
排气筒高度（m）	20		烟道直径（m）	1.08
采样日期	2023.12.26		处理设施	酸雾中和塔
检测项目	样品编码	标干流量(m^3/h)	排放浓度(mg/m^3)	排放速率(kg/h)
硫酸雾	FQ16101-01	40478	0.39	1.58×10^{-2}
标准限值	/	/	5	/
限值依据	GB 30484-2013《电池工业污染物排放标准》			

山东森泽检验检测技术有限公司

检 测 报 告

二、检测结果

表 1.35 有组织废气检测结果

测点名称	DA029七车间加充进口			
排气筒高度（m）	/		烟道直径（m）	1.60
采样日期	2023.12.26		处理设施	/
检测项目	样品编码	标干流量(m^3/h)	排放浓度(mg/m^3)	排放速率(kg/h)
硫酸雾	FQ40101-01	73299	0.93	6.82×10^{-2}
标准限值	/	/	/	/
备注				

表 1.36 有组织废气检测结果

测点名称	DA029七车间加充出口			
排气筒高度（m）	20		烟道直径（m）	1.60
采样日期	2023.12.26		处理设施	酸雾中和塔
检测项目	样品编码	标干流量(m^3/h)	排放浓度(mg/m^3)	排放速率(kg/h)
硫酸雾	FQ15101-01	74779	0.41	3.07×10^{-2}
标准限值	/	/	5	/
限值依据	GB 30484-2013《电池工业污染物排放标准》			

山东森泽检验检测技术有限公司

检 测 报 告

二、检测结果

表 1.37 有组织废气检测结果

测点名称	DA030七车间加充进口			
排气筒高度（m）	/		烟道直径（m）	2.50
采样日期	2023.12.26		处理设施	/
检测项目	样品编码	标干流量(m^3/h)	排放浓度(mg/m^3)	排放速率(kg/h)
硫酸雾	FQ41101-01	140282	0.86	0.121
标准限值	/	/	/	/
备注				

表 1.38 有组织废气检测结果

测点名称	DA030七车间加充出口			
排气筒高度（m）	20		烟道直径（m）	2.50
采样日期	2023.12.26		处理设施	酸雾中和塔
检测项目	样品编码	标干流量(m^3/h)	排放浓度(mg/m^3)	排放速率(kg/h)
硫酸雾	FQ14101-01	144454	0.37	5.34×10^{-2}
标准限值	/	/	5	/
限值依据	GB 30484-2013《电池工业污染物排放标准》			

山东森泽检验检测技术有限公司

检 测 报 告

二、检测结果

表 1.39 有组织废气检测结果

测点名称	DA031八车间加充进口			
排气筒高度（m）	/		烟道直径（m）	1.20
采样日期	2023.12.26		处理设施	/
检测项目	样品编码	标干流量(m^3/h)	排放浓度(mg/m^3)	排放速率(kg/h)
硫酸雾	FQ42101-01	33231	0.79	2.62×10^{-2}
标准限值	/	/	/	/
备注				

表 1.40 有组织废气检测结果

测点名称	DA031八车间加充出口			
排气筒高度（m）	20		烟道直径（m）	1.20
采样日期	2023.12.26		处理设施	酸雾中和塔
检测项目	样品编码	标干流量(m^3/h)	排放浓度(mg/m^3)	排放速率(kg/h)
硫酸雾	FQ12101-01	34278	0.30	1.03×10^{-2}
标准限值	/	/	5	/
限值依据	GB 30484-2013《电池工业污染物排放标准》			

山东森泽检验检测技术有限公司

检 测 报 告

二、检测结果

表 1.41 有组织废气检测结果

测点名称	DA032八车间加充进口			
排气筒高度（m）	/		烟道直径（m）	1.20
采样日期	2023.12.26		处理设施	/
检测项目	样品编码	标干流量(m^3/h)	排放浓度(mg/m^3)	排放速率(kg/h)
硫酸雾	FQ43101-01	31721	0.95	3.01×10^{-2}
标准限值	/	/	/	/
备注				

表 1.42 有组织废气检测结果

测点名称	DA032八车间加充出口			
排气筒高度（m）	20		烟道直径（m）	1.20
采样日期	2023.12.26		处理设施	酸雾中和塔
检测项目	样品编码	标干流量(m^3/h)	排放浓度(mg/m^3)	排放速率(kg/h)
硫酸雾	FQ13101-01	32810	0.40	1.31×10^{-2}
标准限值	/	/	5	/
限值依据	GB 30484-2013《电池工业污染物排放标准》			

山东森泽检验检测技术有限公司

检 测 报 告

二、检测结果

表 1.43 有组织废气检测结果

测点名称	DA033八车间加充进口			
排气筒高度（m）	/		烟道直径（m）	1.20
采样日期	2023.12.26		处理设施	/
检测项目	样品编码	标干流量(m^3/h)	排放浓度(mg/m^3)	排放速率(kg/h)
硫酸雾	FQ44101-01	31953	0.88	2.81×10^{-2}
标准限值	/	/	/	/
备注				

表 1.44 有组织废气检测结果

测点名称	DA033八车间加充出口			
排气筒高度（m）	20		烟道直径（m）	1.20
采样日期	2023.12.26		处理设施	酸雾中和塔
检测项目	样品编码	标干流量(m^3/h)	排放浓度(mg/m^3)	排放速率(kg/h)
硫酸雾	FQ19101-01	33301	0.30	9.99×10^{-3}
标准限值	/	/	5	/
限值依据	GB 30484-2013《电池工业污染物排放标准》			

……本报告结束，以下空白。……

说　明

1. 报告无CMA标志、报告编号以及本单位检验检测专用章、骑缝章无效。
2. 报告无本公司授权签字人签字无效。
3. 自送样品的委托检测，本公司仅对送检样品负责，不对样品来源负责。
4. 对不可复现、复检和不可重复性试验的项目（参数），结果仅对采样（或检测）时所代表的时间和空间负责。
5. 对检测报告(结果)如有异议，请于收到报告之日起十五个工作日内以书面形式向本公司提出，逾期视为自动放弃申诉的权利。
6. 本单位保证检测的客观公正性，对委托单位的商业信息、技术文件、检测报告等商业秘密履行保密义务。
7. 未经本机构批准，不得复制（全文复制除外）报告或证书。

名　称：山东森泽检验检测技术有限公司　电　话：0537-3206537
地　址：济宁高新区诗仙路6号　　E-mail：jnszhb@163.com
邮　编：272000